(19)国家知识产权局

(12)实用新型专利

(10)授权公告号 CN 221330702 U
(45)授权公告日 2024.07.16

(21)申请号 202323197608.1

(22)申请日 2023.11.27

(73)专利权人 浙江誉越家具有限公司
地址 313000 浙江省湖州市安吉县安吉经济开发区塘浦工业园区

(72)发明人 童柏军

(74)专利代理机构 浙江千克知识产权代理有限公司 33246
专利代理师 梁峰

(51)Int.Cl.
A47C 7/00(2006.01)
A47C 7/54(2006.01)
A47C 7/40(2006.01)
A47C 4/02(2006.01)

权利要求书1页 说明书3页 附图2页

(54)实用新型名称

一种可翻转扶手的椅子

(57)摘要

本实用新型属于座椅技术领域,尤其涉及一种可翻转扶手的椅子。本实用新型包括椅座,设置在椅座一侧的椅背,设置在椅座两侧上方的扶手,设置在扶手与椅座之间的伸展组件,以及设置在伸展组件上的支撑组件。通过转动蜗杆带动蜗轮转动,使得能够带动连接板进行转动,当其转动至水平时,则实现了对扶手的翻转,并且利用蜗杆与蜗轮的自锁性,使得能够提高翻转后扶手的稳定性,此时活动板表面能够充当放置板使用,以便于放置茶水以及食品供使用者放松休息;并且通过拉动销杆的同时向外拉动活动板,通过连接板在活动腔内部滑动,使得实现了对装置的延展,并且在释放销杆后利用销杆与销孔的配合,能够对伸展后的活动板进行固定。

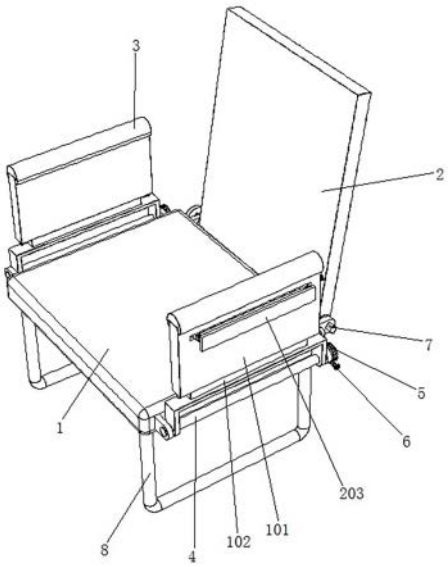

CN 221330702 U

1.一种可翻转扶手的椅子,其特征在于,包括:

椅座(1),设置在椅座(1)一侧的椅背(2),设置在椅座(1)两侧上方的扶手(3),设置在扶手(3)与椅座(1)之间的伸展组件,以及设置在伸展组件上的支撑组件;

所述伸展组件包括与扶手(3)固定连接的活动板(101),开设在活动板(101)上的活动腔,一端通过支架与椅座(1)活动连接且另一端与活动腔滑动连接的连接板(102),等距开设在连接板(102)两侧的销孔,固定连接在活动板(101)底部两侧的连接件(103),与连接件(103)滑动连接的销杆(104),以及套设在销杆(104)外部的弹簧(105);所述椅座(1)的两侧均转动连接有转轴(4)且支架固定套设在转轴(4)的外部,所述转轴(4)的一端同轴固定连接有蜗轮(5),所述椅座(1)上还转动连接有蜗杆(6)并与蜗轮(5)啮合连接。

2.根据权利要求1所述的一种可翻转扶手的椅子,其特征在于,所述支撑组件包括开设在活动板(101)外部的移动槽,转动连接在移动槽内部的双向丝杆(201),螺纹连接在双向丝杆(201)两侧外部的移动块(202),设置在活动板(101)外部的支撑板(203),铰接在移动块(202)与支撑板(203)之间的连接杆(204),以及与双向丝杆(201)一端同轴固定连接的调节旋钮。

3.根据权利要求1所述的一种可翻转扶手的椅子,其特征在于,所述椅背(2)与椅座(1)之间插设有连接轴(7)。

4.根据权利要求3所述的一种可翻转扶手的椅子,其特征在于,所述连接轴(7)的外部对称设置有限位凸起(71),所述连接轴(7)的一端固定连接有握柄端(72)。

5.根据权利要求1所述的一种可翻转扶手的椅子,其特征在于,所述椅座(1)的底部两侧均固定连接有支撑腿(8),所述支撑腿(8)的底部加设有防滑垫。

6.根据权利要求1所述的一种可翻转扶手的椅子,其特征在于,所述扶手(3)、椅背(2)以及椅座(1)的表面均加设有柔性垫层。

7.根据权利要求1所述的一种可翻转扶手的椅子,其特征在于,所述销孔的直径大小不小于所述销杆(104)的直径大小。

8.根据权利要求2所述的一种可翻转扶手的椅子,其特征在于,所述移动块(202)与移动槽之间滑动连接。

9.根据权利要求2所述的一种可翻转扶手的椅子,其特征在于,所述支撑板(203)的外表面设置有防滑凸起。

一种可翻转扶手的椅子

技术领域

[0001] 本实用新型属于座椅技术领域,尤其涉及一种可翻转扶手的椅子。

背景技术

[0002] 椅子是一种日常生活以及办公家具,均包括供人坐的座面,以及用于提供坐姿时的支撑和舒适度的靠背,有一些椅子还设有扶手,用于支撑手臂并提供额外的舒适度。此外,为了进一步满足使用者的需求,有的椅子扶手还具有平坦的表面,可以用来放置物品,比如茶杯、杂志或者遥控器等,这样的设计既提供了舒适的扶手,又为用户提供了一个方便的放置物品的空间,然而这种扶手带来了占用空间大的问题。

[0003] 现有技术中,一般将这种能够放置物品的扶手设计成可收纳的形式,例如公告号为CN215271587U的中国实用新型专利中公开了一种翻转扶手椅,该装置通过铰链转动,使椅座和椅背打开一些角度或呈水平状,卡扣插入对应卡槽中,旋转第一安插条直至第二安插条上的挂圈套在挂栓上,固定椅座和椅背,通过插接装置实现椅子与小桌子的自由配装,满足人们的日常生活,方便人们的日常使用,同时方便椅子的拆卸和折叠,整体占用体积小,方便收藏。然而,该装置在实际使用时,插接设置的作为扶手的小桌子不够稳定,放置物品时容易产生晃动。

[0004] 综上,目前需要一种提高可收纳式扶手稳定性的座椅。

实用新型内容

[0005] 本实用新型目的是提供一种可翻转扶手的椅子。通过转动蜗杆带动蜗轮转动,使得能够带动连接板进行转动,当其转动至水平时,则实现了对扶手的翻转,并且利用蜗杆与蜗轮的自锁性,使得能够提高翻转后扶手的稳定性,此时活动板表面能够充当放置板使用,以便于放置茶水以及食品供使用者放松休息。

[0006] 本实用新型解决上述问题采用的技术方案是:一种可翻转扶手的椅子,包括椅座,设置在椅座一侧的椅背,设置在椅座两侧上方的扶手,设置在扶手与椅座之间的伸展组件,以及设置在伸展组件上的支撑组件。

[0007] 所述伸展组件包括与扶手固定连接的活动板,开设在活动板上的活动腔,一端通过支架与椅座活动连接且另一端与活动腔滑动连接的连接板,等距开设在连接板两侧的销孔,固定连接在活动板底部两侧的连接件,与连接件滑动连接的销杆,以及套设在销杆外部的弹簧。

[0008] 作为上述方案的进一步改进,所述支撑组件包括开设在活动板外部的移动槽,转动连接在移动槽内部的双向丝杆,螺纹连接在双向丝杆两侧外部的移动块,设置在活动板外部的支撑板,铰接在移动块与支撑板之间的连接杆,以及与双向丝杆一端同轴固定连接的调节旋钮。

[0009] 作为上述方案的进一步改进,所述椅座的两侧均转动连接有转轴且支架固定套设在转轴的外部,所述转轴的一端同轴固定连接有蜗轮,所述椅座上还转动连接有蜗杆并与

蜗轮啮合连接。

[0010] 作为上述方案的进一步改进,所述椅背与椅座之间插设有连接轴。

[0011] 作为上述方案的进一步改进,所述连接轴的外部对称设置有限位凸起,所述连接轴的一端固定连接有握柄端。

[0012] 作为上述方案的进一步改进,所述椅座的底部两侧均固定连接有支撑腿,所述支撑腿的底部加设有防滑垫。

[0013] 作为上述方案的进一步改进,所述扶手、椅背以及椅座的表面均加设有柔性垫层。

[0014] 作为上述方案的进一步改进,所述销孔的直径大小不小于所述销杆的直径大小

[0015] 作为上述方案的进一步改进,所述移动块与移动槽之间滑动连接。

[0016] 作为上述方案的进一步改进,所述支撑板的外表面均匀设置有防滑凸起。

[0017] 相比现有技术,本实用新型的有益效果在于:

[0018] 1、本实用新型通过转动蜗杆带动蜗轮转动,使得能够带动连接板进行转动,当其转动至水平时,则实现了对扶手的翻转,并且利用蜗杆与蜗轮的自锁性,使得能够提高翻转后扶手的稳定性,此时活动板表面能够充当放置板使用,以便于放置茶水以及食品供使用者放松休息,操作简单,实用性强。

[0019] 2、本实用新型通过拉动销杆的同时向外拉动活动板,通过连接板在活动腔内部滑动,使得实现了对装置的延展,并且在释放销杆后利用销杆与销孔的配合,能够对伸展后的活动板进行固定,通过转动调节旋钮带动双向丝杆转动,双向丝杆转动带动两组移动块相向移动,利用移动块以及支撑板与连接杆的铰接配合,使得能够带动支撑板垂直下移,从而便于使其与地面接触来对活动板从底部进行支撑,进而方便使用者躺在椅子上进行休憩,有效的避免了因久坐休息容易给使用者身体带来伤害的问题,进一步的提高了装置的实用性。

[0020] 3、本实用新型通过拔出连接轴便于对椅背进行拆卸,通过转动蜗杆带动蜗轮转动,使得能够带动扶手转动至椅座的两侧下部,从而便于在闲置时对椅子进行堆放,以减少对空间的占据,实用性强。

附图说明

[0021] 图1为本实用新型立体结构示意图;

[0022] 图2为本实用新型伸展组件以及支撑组件立体结构示意图;

[0023] 图3为本实用新型连接轴立体结构示意图。

[0024] 附图中,各标号所代表的部件如下:1、椅座;2、椅背;3、扶手;4、转轴;5、蜗轮;6、蜗杆;7、连接轴;8、支撑腿;101、活动板;102、连接板;103、连接件;104、销杆;105、弹簧;201、双向丝杆;202、移动块;203、支撑板;204、连接杆;71、限位凸起;72、握柄端。

具体实施方式

[0025] 以下结合附图对本实用新型作进一步详细说明。

[0026] 本具体实施例仅仅是对本实用新型的解释,其并不是对本实用新型的限制,本领域技术人员在阅读完本说明书后可以根据需要对本实施例做出没有创造性贡献的修改,但只要在本实用新型的权利要求范围内都受到专利法的保护。

[0027] 请结合图1-3,本实施例的一种可翻转扶手的椅子,包括椅座1,设置在椅座1一侧的椅背2,设置在椅座1两侧上方的扶手3,设置在扶手3与椅座1之间的伸展组件,以及设置在伸展组件上的支撑组件,椅座1的两侧均转动连接有转轴4且支架固定套设在转轴4的外部,转轴4的一端同轴固定连接有蜗轮5,椅座1上还转动连接有蜗杆6并与蜗轮5啮合连接,便于对扶手3进行翻转,椅座1的底部两侧均固定连接有支撑腿8,支撑腿8的底部加设有防滑垫,能够防止椅子在使用时出现滑移,扶手3、椅背2以及椅座1的表面均加设有柔性垫层,能够增加椅子的舒适性。

[0028] 伸展组件包括与扶手3固定连接的活动板101,开设在活动板101上的活动腔,一端通过支架与椅座1活动连接且另一端与活动腔滑动连接的连接板102,等距开设在连接板102两侧的销孔,固定连接在活动板101底部两侧的连接件103,与连接件103滑动连接的销杆104,以及套设在销杆104外部的弹簧105,销杆104的直径大小与销孔的直径大小相匹配。

[0029] 支撑组件包括开设在活动板101外部的移动槽,转动连接在移动槽内部的双向丝杆201,螺纹连接在双向丝杆201两侧外部的移动块202,设置在活动板101外部的支撑板203,铰接在移动块202与支撑板203之间的连接杆204,以及与双向丝杆201一端同轴固定连接的调节旋钮,移动块202与移动槽之间滑动连接,能够对移动块202的移动起到导向作用,支撑板203的外表面均匀设置有防滑凸起,能够增大支撑板203与地面之间的摩擦力。

[0030] 本申请实施例中一种可翻转扶手的椅子的实施原理为:当使用者需要休息时,通过转动蜗杆6带动蜗轮5转动,使得能够带动转轴4转动,从而能够带动连接板102进行转动,当其转动至水平时,则实现了对扶手3的翻转,并且利用蜗杆6与蜗轮5的自锁性,使得能够提高翻转后扶手3的稳定性,此时活动板101表面能够充当放置板使用,以便于放置茶水以及食品供使用者放松休息,当使用者想要进行睡眠时,通过拉动销杆104的同时向外拉动活动板101,通过连接板102在活动腔内部滑动,使得实现了对装置的延展,并且在释放销杆104后利用弹簧105的回弹作用以及销杆104与销孔的配合,从而能够对伸展后的活动板101进行固定,通过转动调节旋钮带动双向丝杆201转动,双向丝杆201转动带动两组移动块202相向移动,利用移动块202以及支撑板203与连接杆204的铰接配合,使得能够带动支撑板203垂直下移,从而便于使其与地面接触来对活动板101从底部进行支撑,进而方便使用者躺在椅子上进行休憩,有效的避免了因久坐休息容易给使用者身体带来伤害的问题,当无需使用椅子时,通过拔出连接轴7便于对椅背2进行拆卸,通过转动蜗杆6带动蜗轮5转动,使得能够带动扶手3转动至椅座1的两侧下部,从而便于在闲置时对椅子进行堆放,以减少对空间的占据。

[0031] 实施例2:

[0032] 本实施例在实施例1的基础上,进一步的改进在于:椅背2与椅座1之间插设有连接轴7,连接轴7的外部对称设置有限位凸起71,连接轴7的一端固定连接有握柄端72,便于将椅背2与椅座1之间进行快速拆装。

[0033] 此外,附图和描述中尽可能使用相同或类似的元件符号来指代相同或相似部分或步骤。附图是以简化形式呈现并且没有按精确比例绘制。仅为了方便和清楚起见,可以对附图使用诸如顶部、底部、左侧、右侧、向上、上方、上面、下面、下方、后面和前面的方向术语。这些和类似方向术语不应被解释为以任何方式限制本公开的范围。

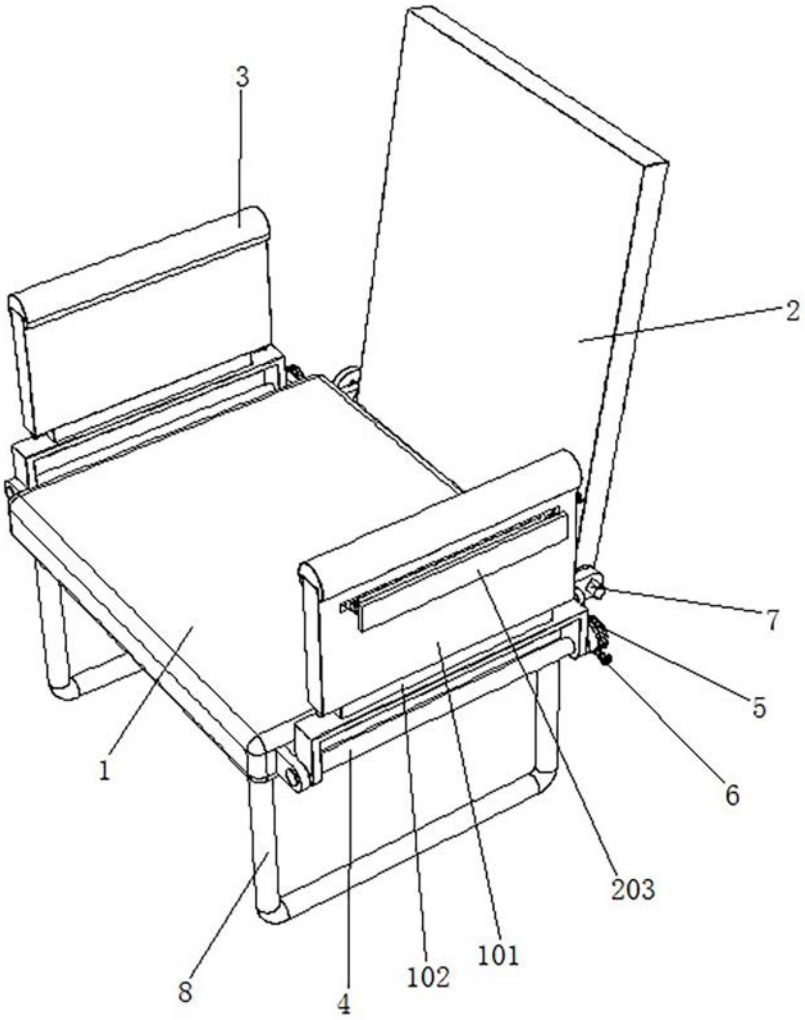

图1

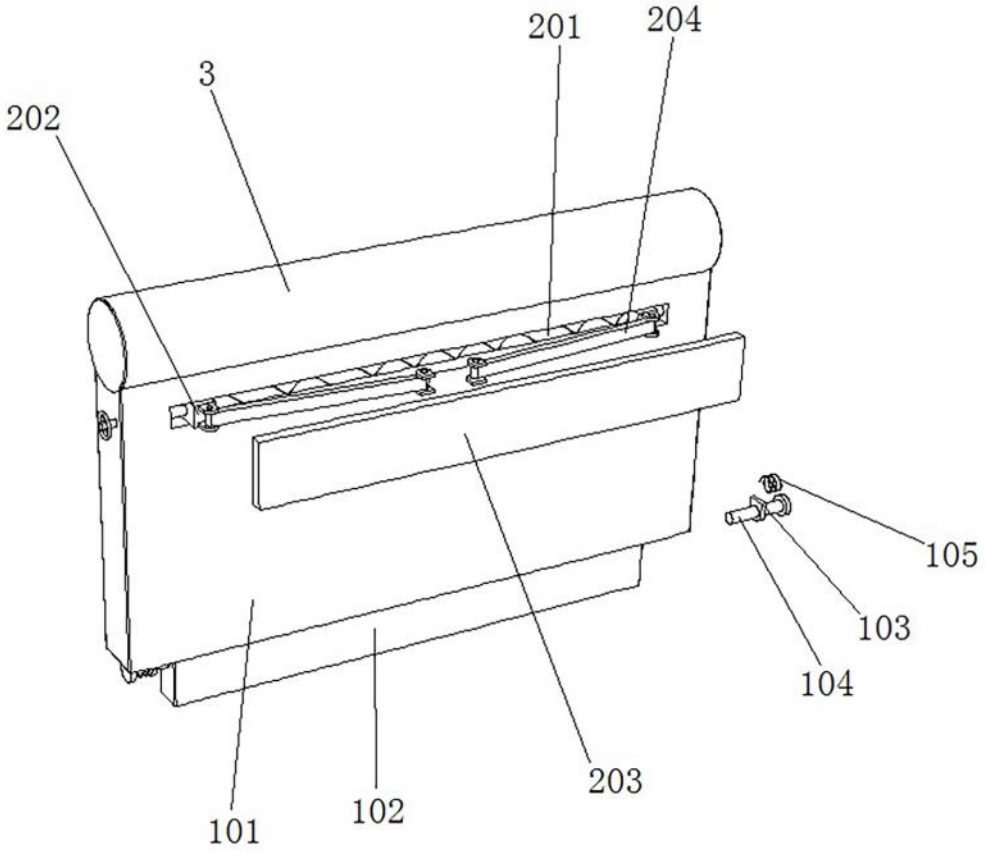

图2

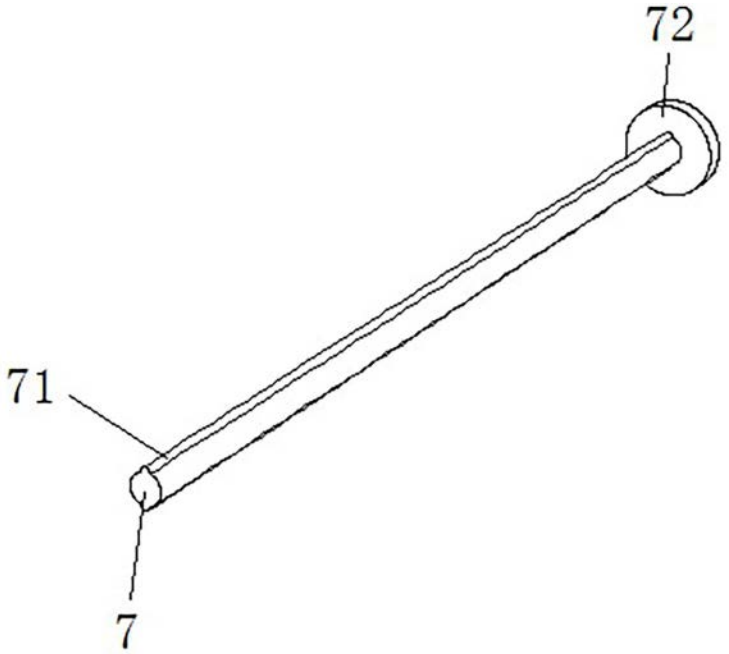

图3