(19)中华人民共和国国家知识产权局

(12)实用新型专利

(10)授权公告号 CN 203190174 U
(45)授权公告日 2013.09.11

(21)申请号 201320057538.7

(22)申请日 2013.01.31

(73)专利权人 广德润视机电有限公司
地址 242200 安徽省宣城市广德县经济技术开发区(南外环路北建民路东)

(72)发明人 刘金霞

(74)专利代理机构 安徽信拓律师事务所 34117
代理人 苏看

(51)Int.Cl.
F21S 4/00(2006.01)
F21V 3/04(2006.01)
F21Y 101/02(2006.01)

权利要求书1页 说明书2页 附图1页

(54)实用新型名称

一种平板LED灯具

(57)摘要

本实用新型提供一种平板LED灯具，以解决平板LED灯具投光角度较小的技术问题，涉及照明灯具技术领域，包括下端开口的方形的LED灯盒，所述LED灯盒内固定有LED灯条，所述LED灯盒下方开口处固定有平板灯罩，所述平板灯罩外壁为平面，所述平板灯罩内壁制有连续排列的凹槽。本实用新型提供的平板LED灯具，在其平板灯罩内壁上制有连续排列的球面凹槽，对内具有聚光作用，对外具有散光作用，可增大光线的投射角度，增大光效和光照范围。

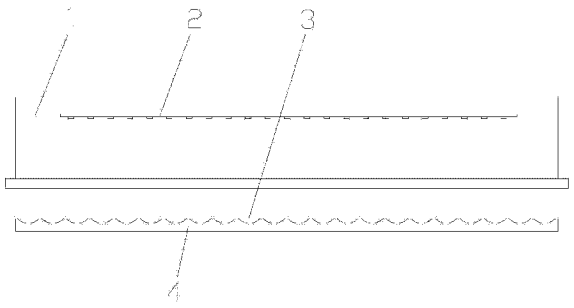

CN 203190174 U

1. 一种平板 LED 灯具，其特征在于：包括下端开口的方形的 LED 灯盒，所述 LED 灯盒内固定有 LED 灯条，所述 LED 灯盒下方开口处固定有平板灯罩，所述平板灯罩外壁为平面，所述平板灯罩内壁制有连续排列的凹槽。

2. 根据权利要求 1 所述的平板 LED 灯具，其特征在于：所述凹槽为球面凹槽。

3. 根据权利要求 1 或 2 所述的平板 LED 灯具，其特征在于：所述平板灯罩与 LED 灯盒通过快速卡接头连接。

一种平板 LED 灯具

技术领域：

[0001] 本实用新型涉及照明灯具技术领域，尤其涉及一种平板 LED 灯具。

背景技术：

[0002] 爱迪生成功发明了白炽灯以后，人类从未停止过对光的追求，当夜幕降临时，需要照明以满足自己的生活起居。尽管目前各类照明灯已做的比较精致和实用，但人们对节能和提高光效的努力从未停止过。对于平板 LED 灯具因其体积较大，而平板灯罩的投光角度较小，照明效果不是很好。

实用新型内容：

[0003] 本实用新型的目的是：解决平板 LED 灯具投光角度较小的技术问题。为此本实用新型提供一种平板 LED 灯具，该 LED 灯的平板灯罩对光线具有折射作用，可增大灯光的投射范围。

[0004] 本实用新型所要解决的技术问题采用以下技术方案来实现：

[0005] 一种平板 LED 灯具，其特征在于：包括下端开口的方形的 LED 灯盒，所述 LED 灯盒内固定有 LED 灯条，所述 LED 灯盒下方开口处固定有平板灯罩，所述平板灯罩外壁为平面，所述平板灯罩内壁制有连续排列的凹槽，凹槽对内反光可以起到聚光作用，对外散光可以增大光线的投射范围，改善照明效果。

[0006] 所述凹槽为球面凹槽。

[0007] 所述平板灯罩与 LED 灯盒通过快速卡接头连接，可快速拆装。

[0008] 本实用新型提供的平板 LED 灯具，在其平板灯罩内壁上制有连续排列的球面凹槽，对内具有聚光作用，对外具有散光作用，可增大光线的投射角度，增大光效和光照范围。

附图说明：

[0009] 图 1 为本实用新型的结构示意图。

具体实施方式：

[0010] 为了使本实用新型实现的技术手段、创作特征、达成目的与功效易于明白了解，下面结合具体实施例和附图，进一步阐述本实用新型。

[0011] 如图 1 所示，一种平板 LED 灯具，包括下端开口的方形的 LED 灯盒 1，LED 灯盒 1 内固定有 LED 灯条 2，LED 灯盒 1 下方开口处固定有平板灯罩 4，平板灯罩 4 外壁为平面，平板灯罩 4 内壁制有连续排列的凹槽 3，凹槽 3 对内反光可以起到聚光作用，对外散光可以增大光线的投射范围，改善照明效果。

[0012] 以上显示和描述了本实用新型的基本原理、主要特征和本实用新型的优点。本行业的技术人员应该了解，本实用新型不受上述实施例的限制，上述实施例和说明书中描述的仅为本实用新型的优选例，并不用来限制本实用新型，在不脱离本实用新型精神和范围

的前提下，本实用新型还会有各种变化和改进，这些变化和改进都落入要求保护的本实用新型范围内。本实用新型要求保护范围由所附的权利要求书及其等效物界定。

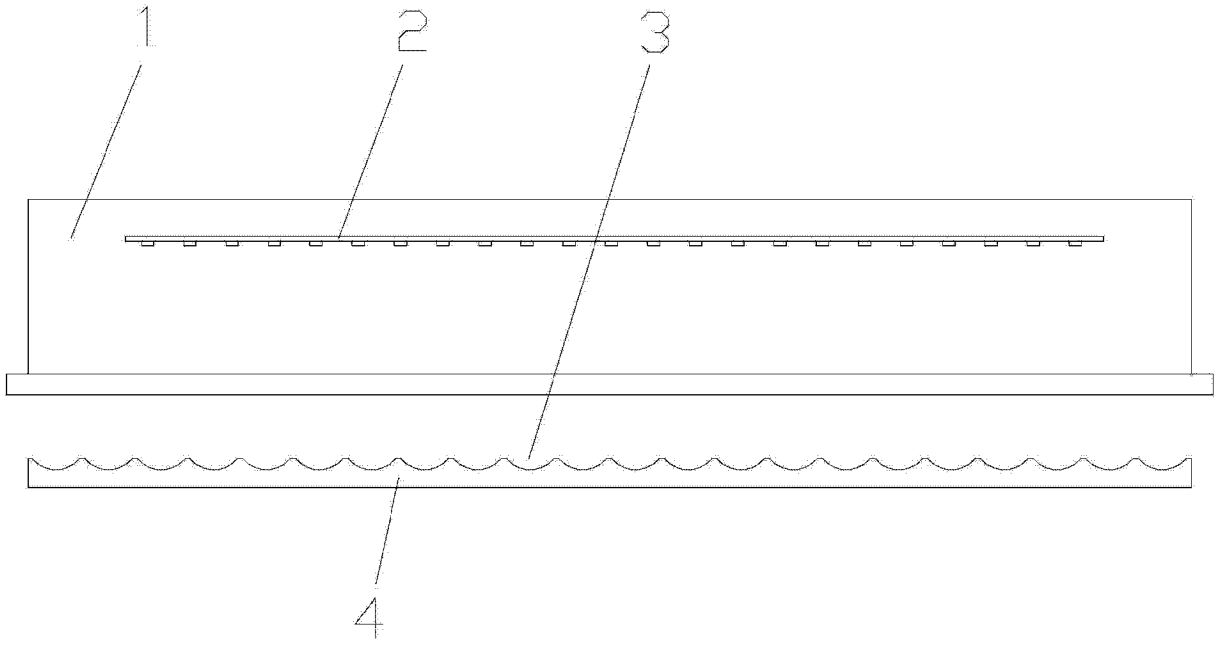

图 1