(19)中华人民共和国国家知识产权局

(12)实用新型专利

(10)授权公告号 CN 203174872 U
(45)授权公告日 2013.09.04

(21)申请号 201320212836.9

(22)申请日 2013.04.25

(73)专利权人 陈天夫
地址 150000 黑龙江省哈尔滨市南岗区长江路130号

(72)发明人 陈天夫

(51)Int.Cl.
E04C 2/288(2006.01)

权利要求书1页 说明书2页 附图1页

(54)实用新型名称

建筑物用玻璃纤维轻质石膏板

(57)摘要

建筑物用玻璃纤维轻质石膏板，它涉及一种建筑物墙板。本实用新型解决了现有的墙体模块存在绝缘性能差、抗震抗腐蚀性能差以及建筑成本和维护成本高的问题。建筑物用玻璃纤维轻质石膏板包括玻璃纤维石膏板体和两个防水层，所述玻璃纤维石膏板体沿其纵向开有多个长方形通孔，长方形通孔的棱边设有圆弧过渡倒角，所述长方形通孔的宽度为250mm，长方形通孔之间的肋厚为20mm，长方形通孔内灌注有混凝土，玻璃纤维石膏板体的上板面和下板面上均涂覆有防水层，防水层的厚度为5mm。本实用新型的建筑物用玻璃纤维轻质石膏板的绝缘性能好、抗震抗腐蚀性能强，而且建筑成本和维护成本低，可广泛用于建筑物的内外墙。

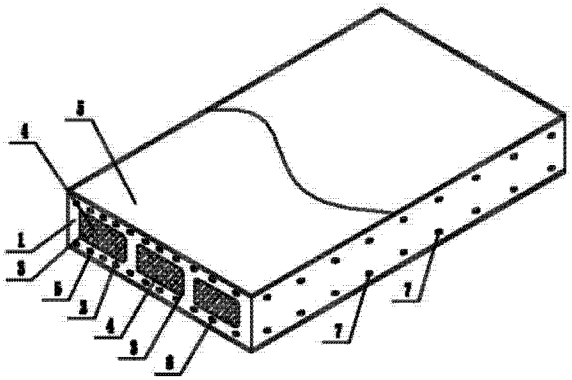

CN 203174872 U

1. 一种建筑物用玻璃纤维轻质石膏板，其特征在于：建筑物用玻璃纤维轻质石膏板包括玻璃纤维石膏板体（1）和两个防水层（5），所述玻璃纤维石膏板体（1）沿其纵向开有多个长方形通孔（2），长方形通孔（2）的棱边设有圆弧过渡倒角（3），所述长方形通孔（2）的宽度为 250mm，长方形通孔（2）之间的肋厚为 20mm，长方形通孔（2）内灌注有混凝土（4），玻璃纤维石膏板体（1）的上板面和下板面上均涂覆有防水层（5），防水层（5）的厚度为 5mm。

2. 根据权利要求 1 所述建筑物用玻璃纤维轻质石膏板，其特征在于：所述建筑物用玻璃纤维轻质石膏板还包括多根纵向钢筋（6），所述多根纵向钢筋（6）沿玻璃纤维石膏板体（1）的纵向插在玻璃纤维石膏板体（1）内。

3. 根据权利要求 2 所述建筑物用玻璃纤维轻质石膏板，其特征在于：所述建筑物用玻璃纤维轻质石膏板还包括多根横向钢筋（7），所述多根横向钢筋（7）沿玻璃纤维石膏板体（1）的横向插在玻璃纤维石膏板体（1）内。

建筑物用玻璃纤维轻质石膏板

技术领域

[0001] 本实用新型涉及一种建筑物墙板，具体涉及一种建筑物用玻璃纤维轻质石膏板，属于建筑物墙体结构技术领域。

背景技术

[0002] 随着人们生活水平的提高，对建筑物的能耗、环保等方面提出了更高的要求，国家对建筑物墙体的保温、隔热、噪音、环保等提出了更高的标准，因此，传统的墙体结构已经无法满足消费者的需要，同样也无法达到国家标准。随后各式新型墙体结构开始涌现，

[0003] 但是与老式墙体结构相比，新式墙体结构虽然性能更胜一筹，但是，随之而来的是绝缘性能差、抗震抗腐蚀性能差、建筑成本和维护成本高。

实用新型内容

[0004] 本实用新型的目的是为了解决现有的墙体模块存在绝缘性能差、抗震抗腐蚀性能差以及建筑成本和维护成本高的问题，进而提供一种建筑物用玻璃纤维轻质石膏板。

[0005] 本实用新型的技术方案是：建筑物用玻璃纤维轻质石膏板包括玻璃纤维石膏板体和两个防水层，所述玻璃纤维石膏板体沿其纵向开有多个长方形通孔，长方形通孔的棱边设有圆弧过渡倒角，所述长方形通孔的宽度为 250mm，长方形通孔之间的肋厚为 20mm，长方形通孔内灌注有混凝土，玻璃纤维石膏板体的上板面和下板面上均涂覆有防水层，防水层的厚度为 5mm。

[0006] 所述建筑物用玻璃纤维轻质石膏板还包括多根纵向钢筋，所述多根纵向钢筋 6 沿玻璃纤维石膏板体的纵向插在玻璃纤维石膏板体内。

[0007] 所述建筑物用玻璃纤维轻质石膏板还包括多根横向钢筋，所述多根横向钢筋沿玻璃纤维石膏板体的横向插在玻璃纤维石膏板体内。

[0008] 本实用新型与现有技术相比具有以下效果：本实用新型的建筑物用玻璃纤维轻质石膏板的绝缘性能好、抗震抗腐蚀性能强，而且建筑成本和维护成本低，可广泛用于建筑物的内外墙。

附图说明

[0009] 图 1 是本实用新型的建筑物用玻璃纤维轻质石膏板的整体结构图。

具体实施方式

[0010] 具体实施方式一：结合图 1 说明本实施方式，本实施方式的建筑物用玻璃纤维轻质石膏板包括玻璃纤维石膏板体 1 和两个防水层 5，所述玻璃纤维石膏板体 1 沿其纵向开有多个长方形通孔 2，长方形通孔 2 的棱边设有圆弧过渡倒角 3，所述长方形通孔 2 的宽度为 250mm，长方形通孔 2 之间的肋厚为 20mm，长方形通孔 2 内灌注有混凝土 4，玻璃纤维石膏板体 1 的上板面和下板面上均涂覆有防水层 5，防水层 5 的厚度为 5mm。

[0011] 所述建筑物用玻璃纤维轻质石膏板还包括多根纵向钢筋 6，所述多根纵向钢筋 6 沿玻璃纤维石膏板体 1 的纵向插在玻璃纤维石膏板体 1 内。

[0012] 所述建筑物用玻璃纤维轻质石膏板还包括多根横向钢筋 7，所述多根横向钢筋 7 沿玻璃纤维石膏板体 1 的横向插在玻璃纤维石膏板体 1 内。

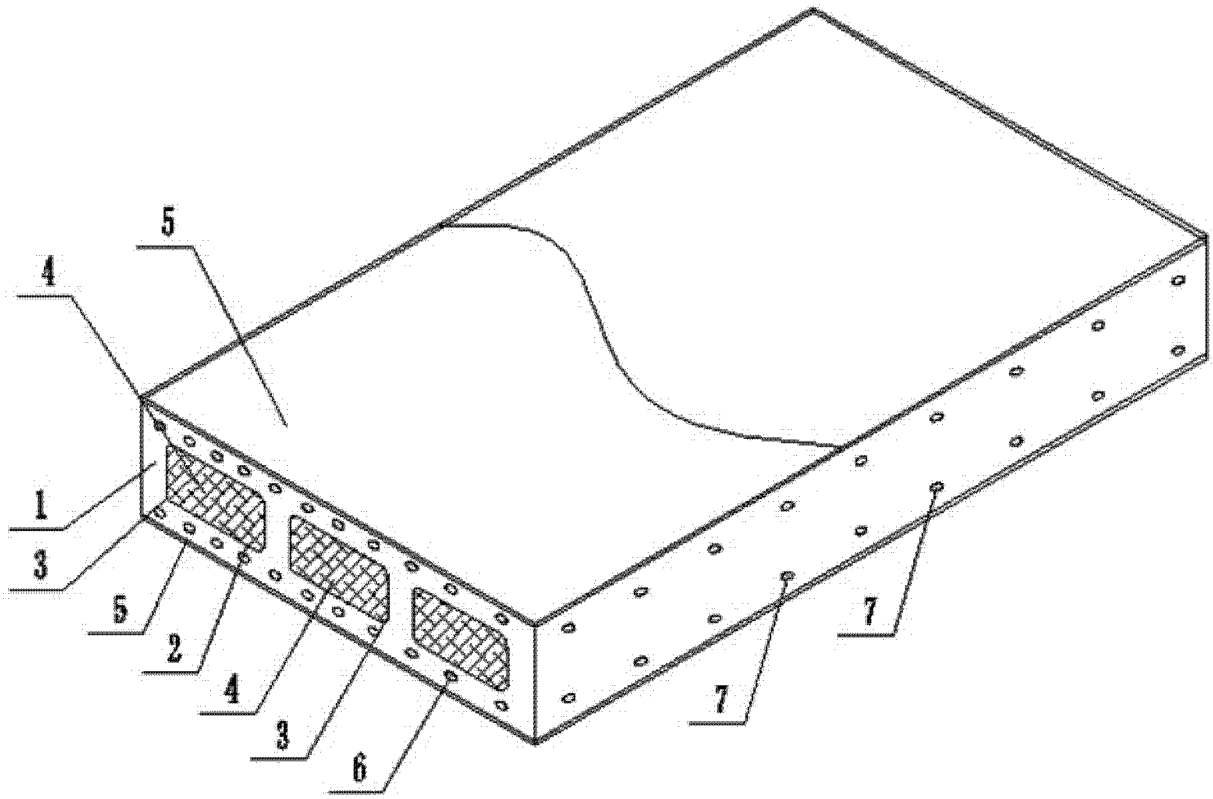

图 1