(19)国家知识产权局

(12)实用新型专利

(10)授权公告号 CN 219556895 U
(45)授权公告日 2023.08.22

(21)申请号 202320294239.9

(22)申请日 2023.02.23

(73)专利权人 杭州思维跳跃科技有限公司
地址 310000 浙江省杭州市滨江区长河街道滨文路200号1幢2层2933室

(72)发明人 宋文秀

(74)专利代理机构 广东粤博专利商标代理事务所(普通合伙) 44908
专利代理师 唐琴

(51)Int.Cl.
A47G 25/40(2006.01)

权利要求书1页 说明书4页 附图6页

(54)实用新型名称

一种适用于窄领的快速衣架

(57)摘要

本实用新型涉及衣架技术领域，具体涉及一种适用于窄领的快速衣架，包括手持端、至少一个活动臂、松脱组件和复位件；活动臂安装于手持端；松脱组件安装于手持端，并与活动臂联动，用于带动活动臂靠近手持端收拢，以穿过窄衣领；或带动活动臂远离手持端张开、并锁止活动臂，以支撑衣服；复位件安装于手持端，并与活动臂和/或松脱组件连接，本实用新型结构简单，设计合理，使用时，单手握手持端，并按动松脱组件，使松脱组件和活动臂联动，带动活动臂收拢，以快速的穿过窄衣领，松手后，通过复位件作用使活动臂复位张开，并经松脱组件卡住活动臂，进行衣物悬挂，从而实现快速的窄衣领衣物的悬挂使用。

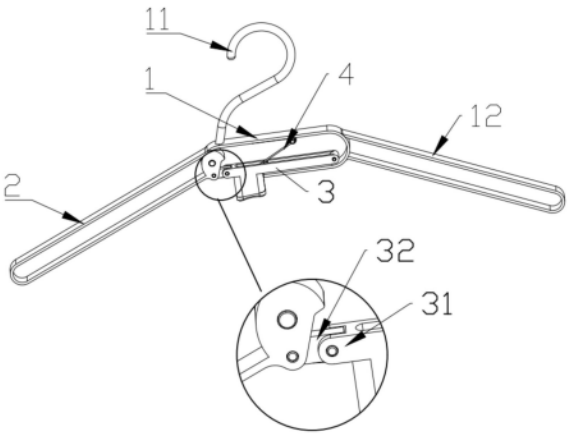

CN 219556895 U

1.一种适用于窄领的快速衣架,其特征在于,包括手持端、至少一个活动臂、松脱组件和复位件;

所述活动臂安装于所述手持端;

所述松脱组件安装于所述手持端,所述松脱组件包括松脱杆和锁止连杆,所述锁止连杆分别与所述松脱杆和所述活动臂连接,所述松脱组件用于带动所述活动臂靠近所述手持端收拢,以穿过窄衣领;或带动所述活动臂远离所述手持端张开、并锁止所述活动臂,以支撑衣服;

所述复位件安装于所述手持端,并与所述活动臂和/或所述松脱组件连接。

2.根据权利要求1所述的适用于窄领的快速衣架,其特征在于,所述锁止连杆与所述松脱杆设置为一体式联动杆。

3.根据权利要求1所述的适用于窄领的快速衣架,其特征在于,还包括开关件,所述开关件设置于所述手持端,并与所述松脱杆连接或联动连接。

4.根据权利要求3所述的适用于窄领的快速衣架,其特征在于,所述手持端设有挂钩。

5.根据权利要求3所述的适用于窄领的快速衣架,其特征在于,所述开关件上设有防滑结构。

6.根据权利要求3所述的适用于窄领的快速衣架,其特征在于,所述开关件设为按压键。

7.根据权利要求4所述的适用于窄领的快速衣架,其特征在于,所述手持端上设有固定臂,所述固定臂用于与所述活动臂配合,进行衣物支撑。

8.根据权利要求4所述的适用于窄领的快速衣架,其特征在于,所述活动臂设有两个,两个所述活动臂分设于所述手持端的左侧和右侧,且两个所述活动臂分别与所述松脱杆连接或联动连接。

9.根据权利要求1所述的适用于窄领的快速衣架,其特征在于,所述松脱组件设为活动连杆和滚轮,所述活动臂上设有活动槽,所述活动连杆的一端伸入所述活动槽内,与所述活动槽内臂活动抵接,所述滚轮设于所述活动连杆与所述活动臂连接处。

一种适用于窄领的快速衣架

技术领域

[0001] 本实用新型涉及衣架技术领域,特别是涉及一种适用于窄领的快速衣架。

背景技术

[0002] 对于衣领比较窄的衣服,或者是小朋友的衣服,传统衣架很难从窄衣领位置套进去,导致悬挂衣物过程花费的时间长,使用很不方便,同时还存在扯坏衣物的风险。

[0003] 市面上也有一些支撑臂可以活动的衣架,但是大部分的功能都是为了方便旅行折叠收纳,并不具有快速方便的悬挂以及快速收取窄领衣物的功能,同时此外折叠衣架的结构设计复杂,无法在一只手由于拿衣物,而被占用的情况下,仅用另外一只手就可以完成衣服悬挂过程:①收缩衣架②穿过衣领③打开衣架④锁死衣架。进而无法适用于窄衣领衣物的悬挂使用。

[0004] 鉴于此,本申请旨在提出一种适用于窄领的快速衣架,以更好地解决上述问题。

发明内容

[0005] 为解决上述问题,本实用新型提供一种适用于窄领的快速衣架,其结构简单,成本低,通过设置活动臂和松脱组件,可以快速、灵活地进行窄衣领衣物的悬挂、以及收取使用。

[0006] 本实用新型采用的技术方案是:

[0007] 一种适用于窄领的快速衣架,包括手持端、至少一个活动臂、松脱组件和复位件;

[0008] 所述活动臂安装于所述手持端;

[0009] 所述松脱组件安装于所述手持端,并与所述活动臂联动,用于带动所述活动臂靠近所述手持端收拢,以穿过窄衣领;或带动所述活动臂远离所述手持端张开、并锁止所述活动臂,以支撑衣服;

[0010] 所述复位件安装于所述手持端,并与所述活动臂和/或所述松脱组件连接。

[0011] 进一步地,所述松脱组件包括松脱杆和锁止连杆;

[0012] 所述锁止连杆分别与所述松脱杆和所述活动臂连接,用于在所述活动臂复位时,自动锁止所述活动臂。

[0013] 进一步地,所述锁止连杆设置为一体式联动杆。

[0014] 进一步地,还包括开关件,所述开关件设置于所述手持端,并与所述松脱杆连接或联动连接。

[0015] 进一步地,所述手持端设有挂钩。

[0016] 进一步地,所述开关件上设有防滑结构。

[0017] 进一步地,所述开关件设为按压键。

[0018] 进一步地,所述手持端上设有固定臂,所述固定臂用于与所述活动臂配合,进行衣物支撑。

[0019] 进一步地,所述活动臂设有两个,两个所述活动臂分设于所述手持端的左侧和右侧,且两个所述活动臂分别与所述松脱杆连接或联动连接。

[0020] 进一步地，所述松脱组件包括活动连杆和滚轮，所述活动臂上设有活动槽，所述活动连杆的一端伸入所述活动槽内，与所述活动槽内臂活动抵接，所述滚轮设于所述松脱杆与所述活动臂连接处。

[0021] 本实用新型的有益效果如下：

[0022] 本实用新型包括手持端、至少一个活动臂、松脱组件和复位件；所述活动臂安装于所述手持端；所述松脱组件安装于所述手持端，并与所述活动臂联动，用于带动所述活动臂靠近所述手持端收拢，以穿过窄衣领；或带动所述活动臂远离所述手持端张开、并锁止所述活动臂，以支撑衣服；所述复位件安装于所述手持端，并与所述活动臂和/或所述松脱组件连接，本实用新型结构简单，设计合理，使用时，单手握手持端，并按动松脱组件，使松脱组件和活动臂联动，带动活动臂收拢，以快速的穿过窄衣领，松手后，通过复位件作用使活动臂复位张开，并经松脱组件卡住活动臂，进行衣物悬挂，从而实现快速的窄衣领衣物的悬挂使用。

附图说明

[0023] 图1为本申请一些实施例中衣架撑开状态的结构示意图；

[0024] 图2为图1中衣架收拢状态的结构示意图；

[0025] 图3为本申请一些实施例中的衣架撑开状态的结构示意图；

[0026] 图4为本申请一些实施例中的衣架撑开状态的结构示意图；

[0027] 图5为本申请一些实施例中的衣架收拢状态的结构示意图；

[0028] 图6为本申请一些实施例中的衣架撑开状态的结构示意图；

[0029] 图7为本申请一些实施例中的衣架撑开状态的结构示意图；

[0030] 图8为图7中衣架收拢状态的结构示意图；

[0031] 图9为本申请一些实施例中的衣架撑开状态的结构示意图；

[0032] 图10为本申请一些实施例中的衣架撑开状态的结构示意图；

[0033] 图11为图10中衣架收拢状态的结构示意图；

[0034] 附图标记说明：手持端1、挂钩11、固定臂12、活动臂2、活动槽21、松脱组件3、松脱杆31、锁止连杆32、活动连杆33、滚轮34、复位件4、开关件5。

具体实施方式

[0035] 下面将结合附图对本实用新型的技术方案进行清楚、完整地描述，显然，所描述的实施例是本实用新型一部分实施例，而不是全部的实施例。基于本实用新型中的实施例，本领域普通技术人员在没有做出创造性劳动前提下所获得的所有其他实施例，都属于本实用新型保护的范围。

[0036] 在本实用新型的描述中，需要说明的是，术语“上”、“下”、“左”、“右”、“竖直”、“水平”、“内”、“外”、“前”、“后”等指示的方位或位置关系为基于附图所示的方位或位置关系，仅是为了便于描述本实用新型和简化描述，而不是指示或暗示所指的装置或元件必须具有特定的方位、以特定的方位构造和操作，因此不能理解为对本实用新型的限制。

[0037] 在本实用新型的描述中，需要说明的是，除非另有明确的规定和限定，术语“安装”、“相连”、“连接”应做广义理解，例如，可以是固定连接，也可以是可拆卸连接，或一体地

连接;可以是机械连接,可以是直接相连,也可以通过中间媒介间接相连。对于本领域的普通技术人员而言,可以具体情况理解上述术语在本实用新型中的具体含义。

[0038] 实施例1

[0039] 如图1～图3所示,本实施例所述的适用于窄领的快速衣架,包括手持端1、至少一个活动臂2、松脱组件3和复位件4;

[0040] 所述活动臂2安装于所述手持端1;

[0041] 所述松脱组件3安装于所述手持端1,并与所述活动臂2联动,用于带动所述活动臂2靠近所述手持端1收拢,以穿过窄衣领;或带动所述活动臂2远离所述手持端1张开、并锁止所述活动臂2,以支撑衣服;

[0042] 所述复位件4安装于所述手持端1,并与所述活动臂2和/或所述松脱组件3连接。

[0043] 具体地,本实施例中,所述松脱组件3包括松脱杆31和锁止连杆32;

[0044] 所述锁止连杆32分别与所述松脱杆31和所述活动臂2连接,用于在所述活动臂2复位时,自动锁止所述活动臂2。

[0045] 进一步地,本实施例还包括开关件5,所述开关件5设置于所述手持端1,并与所述松脱杆31连接或联动连接。

[0046] 本实施例结构简单,设计合理,相当于衣架一端的为固定臂12,其与手持端1一体设置,使用时,可以用单手握住手持端1,并用该只手按动开关件5,开关件5再带动松脱杆31和活动臂2联动,从而带动活动臂2收拢,以快速的穿过窄衣领,松手后,通过复位件4作用使活动臂2复位张开,并经锁止连杆32卡住活动臂2,进行衣物悬挂,从而快速的进行单手操作,进行窄衣领衣物的悬挂使用。

[0047] 本实施例中,参见图1所示,为活动臂2张开状态的示意图,此时,锁止连杆32卡住活动臂2,可以进行稳固的衣服悬挂;参见图2所示,为活动臂2收拢状态的示意图,此时,由于活动臂2是收拢状态,可以灵活地将衣架穿过窄衣领,进行悬挂使用。

[0048] 本实施例中,通过设置复位件4,便于带动活动臂2复位,对于支撑强度要求小的衣服,也可省略掉复位件4,但使用过程需要手动复位,且悬挂稳定性差,可能会有松脱情况,存在一定的不便。

[0049] 本实施例中,为了增加悬挂的便利性,可以在所述手持端1上设置挂钩11,其结构简单,相较于夹子等结构,悬挂使用更加方便。

[0050] 本实施例中的快速衣架,其适用的场景非常广,几乎可以横跨所有衣架领域,不论是晾晒、收纳,或者是商超使用,其虽然是采用活动臂2进行衣服支撑,但是松脱组件3复位锁死后,可以提供很强的支撑力度,承重很高,但是按动松脱按钮却是非常轻松的,可以轻松进行松脱取出。最重要的是,区别于传统快速松脱衣架复杂的结构、高昂的成本,本实施例提供的衣架结构简单,成本低,具有很强的市场竞争力。

[0051] 使用本实施例提供的衣架时,在一只手必须拿衣服、被占用的情况下,仅用另外一只手就可以完成:①收缩衣架②穿过衣领③打开衣架④锁死衣架。整个使用流程实测最快1.2秒就可以完成,而普通衣架挂起窄领衣服通常需要5-6秒,如果衣服的材质伸缩性比较差,则耗时会更久。而本实施例中的衣架取下衣服,只需要按动松脱组件3一键就可以了,大约0.5秒的时间,而普通衣架则需要2-3秒,因此,本实施例中的衣架,可以实现更为便捷的操作使用。

[0052] 实施例2

[0053] 本实施例中，所述开关件5设置为用于按压操作的开关键。

[0054] 参见附图1-11所示，为了防止按压过程中出现滑动，可以在开关件5上设置防滑结构，具体的防滑结构可以是防滑纹路、按压环。

[0055] 使用时，可以使开关件5与松脱杆31连接或联动连接，之后延伸出手持端1，以进行按压操作。

[0056] 参见图1-图3、及图7-8所示，其中的开关件5是延伸出手持端1的底端；参见图4、图5-6、图9-11所示，其中的开关件5是延伸出手持端1的顶端，这样的设置，按压更加顺手，使用更加快速，同时，由于开关件5设置于手持端1上面，可适用于高领衣服，如将开关件5设置在手持端1下面，开关件5会沉在衣领下面，收衣服时看不到开关，导致使用不方便。

[0057] 实施例3

[0058] 参见图4-图6所示，本实施例与实施例1的区别在于，本实施例中，其中的松脱组件3包括活动连杆33，所述活动臂2上设有活动槽21，所述活动连杆33的一端伸入所述活动槽21内，与所述活动槽21内臂活动抵接。

[0059] 本实施例中，通过将松脱组件3设置设为活动连杆33，在活动臂2上设置活动槽21，使活动连杆33与活动臂2滑动连接，进行联动控制，其结构简单，操作使用方便，但在滑动过程中存在损耗。

[0060] 参见图6所示，可以通过在所述活动连杆33与所述活动臂2连接处设置滚轮34，可以极大的减少摩擦，从而减少滑动过程损耗，提升耐用性。

[0061] 实施例4

[0062] 参见图7-图9所示，在实施例1的基础上，本实施例中设置有两个活动臂2，通过两个活动臂2同步张开或收拢，进行衣服的悬挂使用，但是本实施例中，使用时，需要把两个活动臂2同时穿过衣领，并且需要对准两个袖子的方向，导致操作快速度降低，不如实施例1-3中的衣架使用方便，且本实施例中的衣架需要控制松脱杆31在中线轨道滑动，否则导致活动臂2活动不同步，影响使用。

[0063] 具体地，实施例1-3中的衣架通过设置固定臂12，使用时将固定臂12穿过一个衣袖，再用活动臂2穿过衣领，然后再穿过另外一个衣袖即可；而本实施例中的衣架需要控制松脱杆31在中线轨道滑动，否则导致活动臂2活动不同步，影响使用。

[0064] 实施例5

[0065] 在上述各实施例的基础上，参见10-11所示，本实施例中，开关件5设置在手持端1上面，且其中的锁止连杆32分别与活动臂2和松脱杆31活动连接，松脱杆31与开关件5联动连接，使用时，通过按压开关件5，带动松脱杆31转动，进而实现活动臂2的联动控制，由于开关件5设置于手持端1上面，可适用于高领衣服，如将开关件5设置在手持端1下面，开关件5会沉在衣领下面，收衣服时看不到开关，导致使用不方便。

[0066] 以上所述实施例仅表达了本实用新型的几种实施方式，其描述较为具体和详细，但并不能因此而理解为对本实用新型专利范围的限制。应当指出的是，对于本领域的普通技术人员来说，在不脱离本实用新型构思的前提下，还可以做出若干变形和改进，这些都属于本实用新型的保护范围。因此，本实用新型专利的保护范围应以所附权利要求为准。

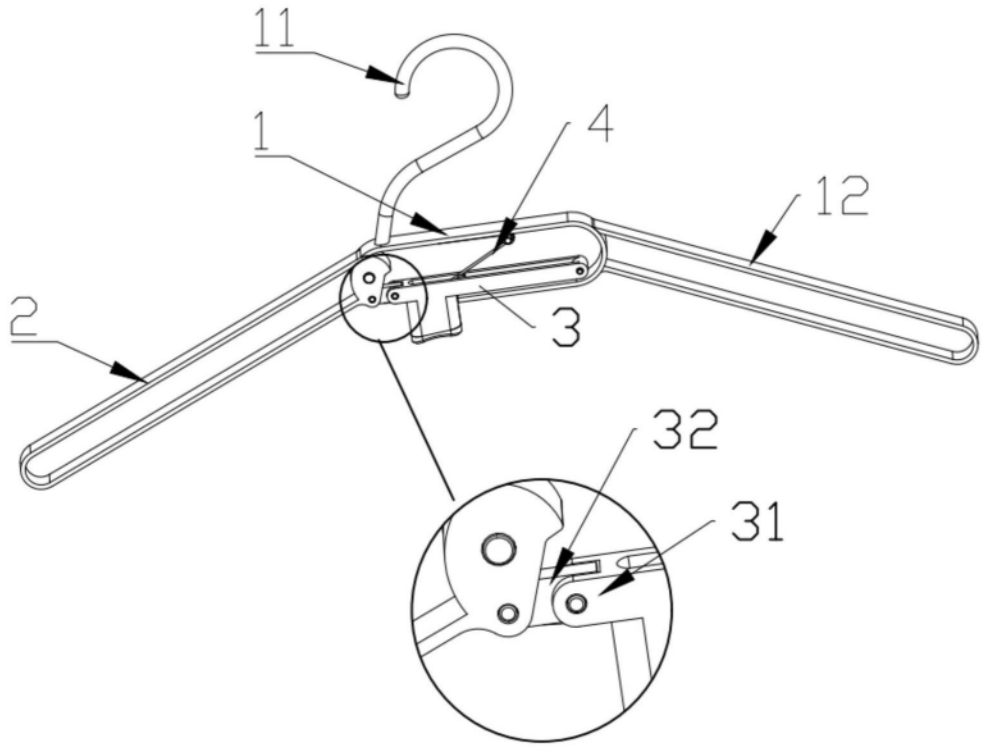

图1

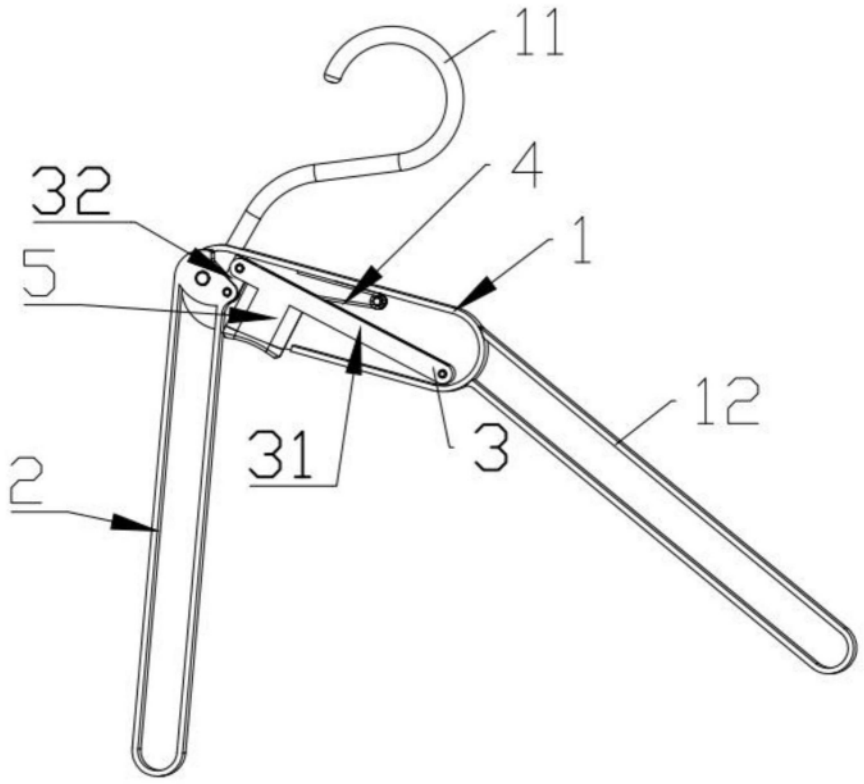

图2

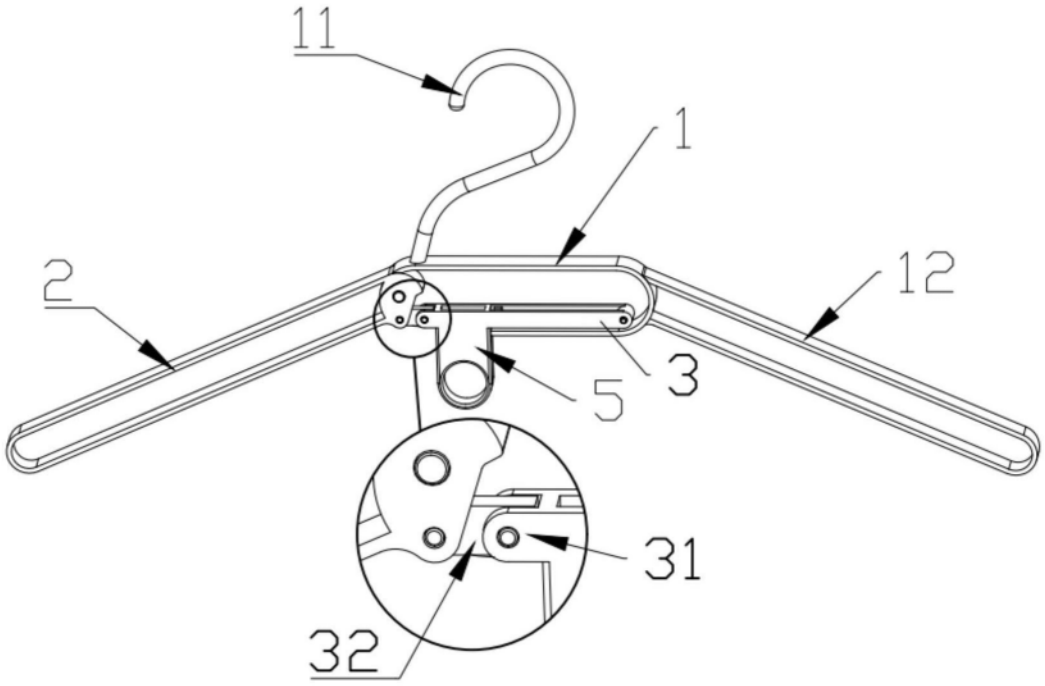

图3

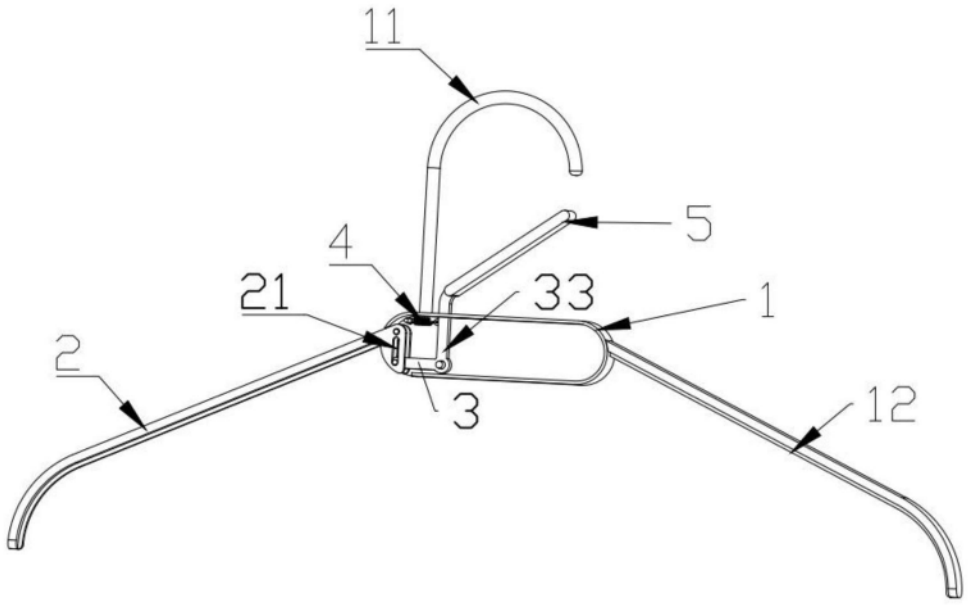

图4

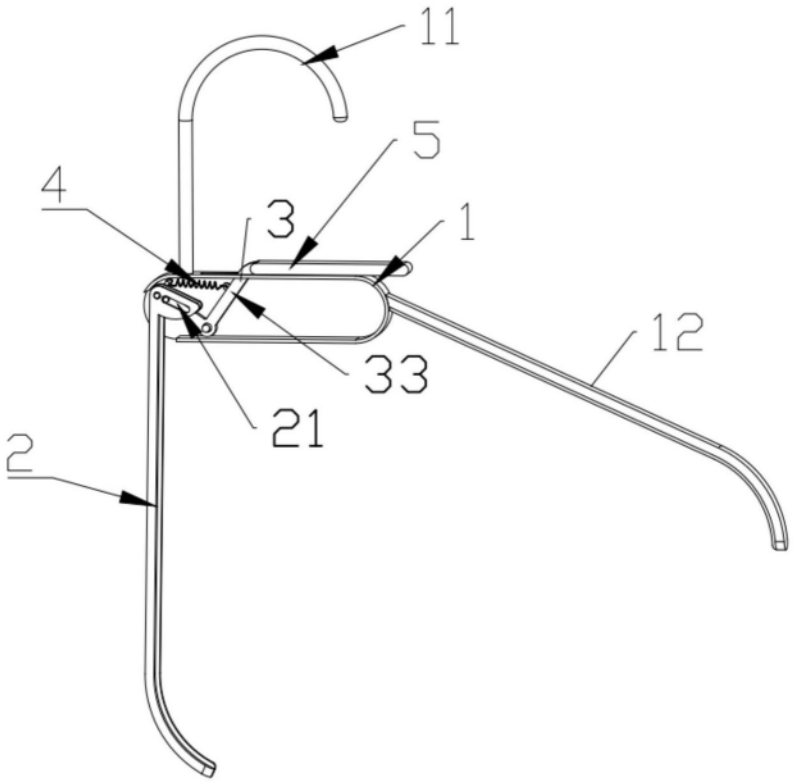

图5

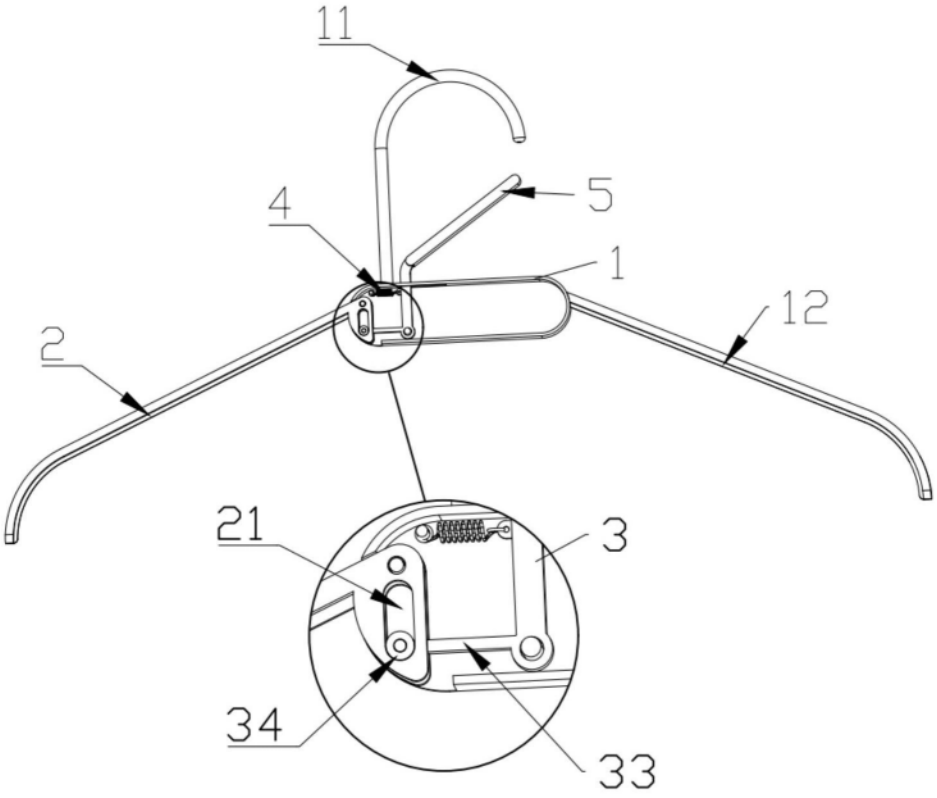

图6

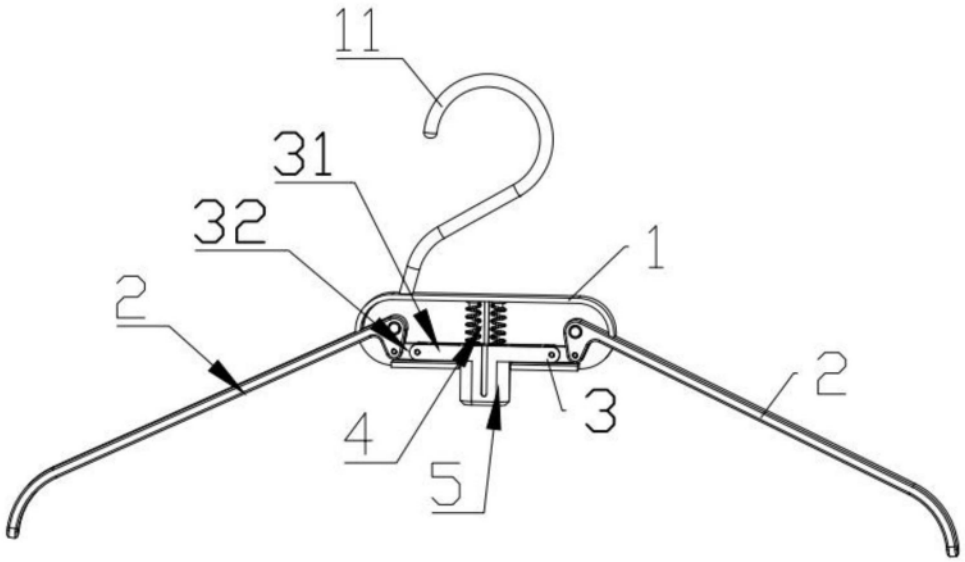

图7

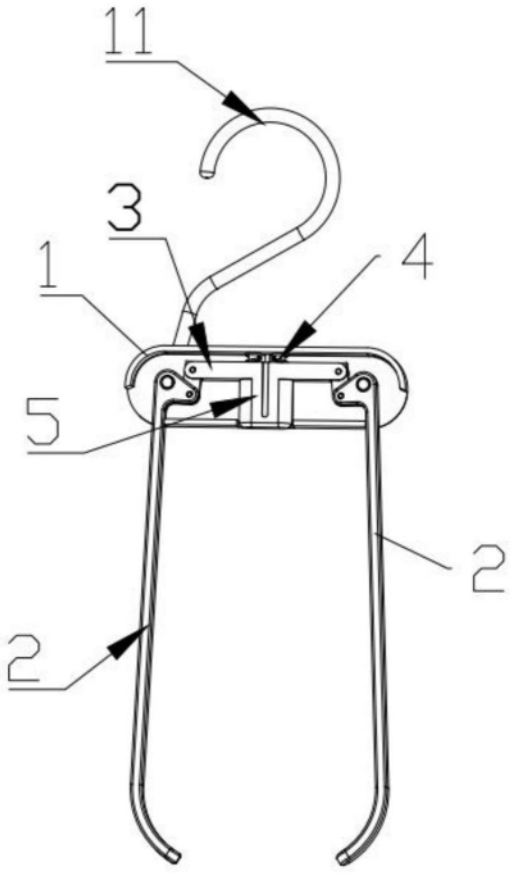

图8

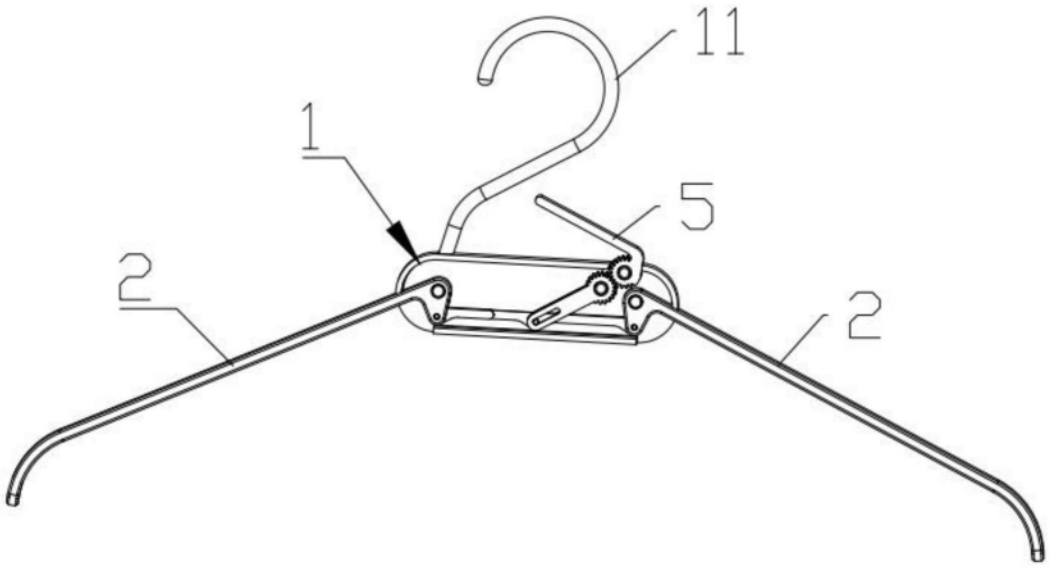

图9

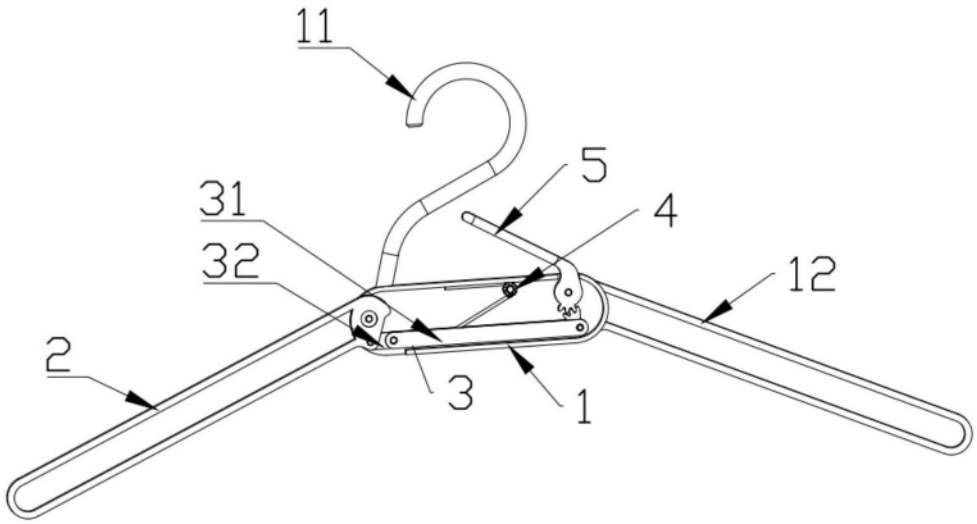

图10

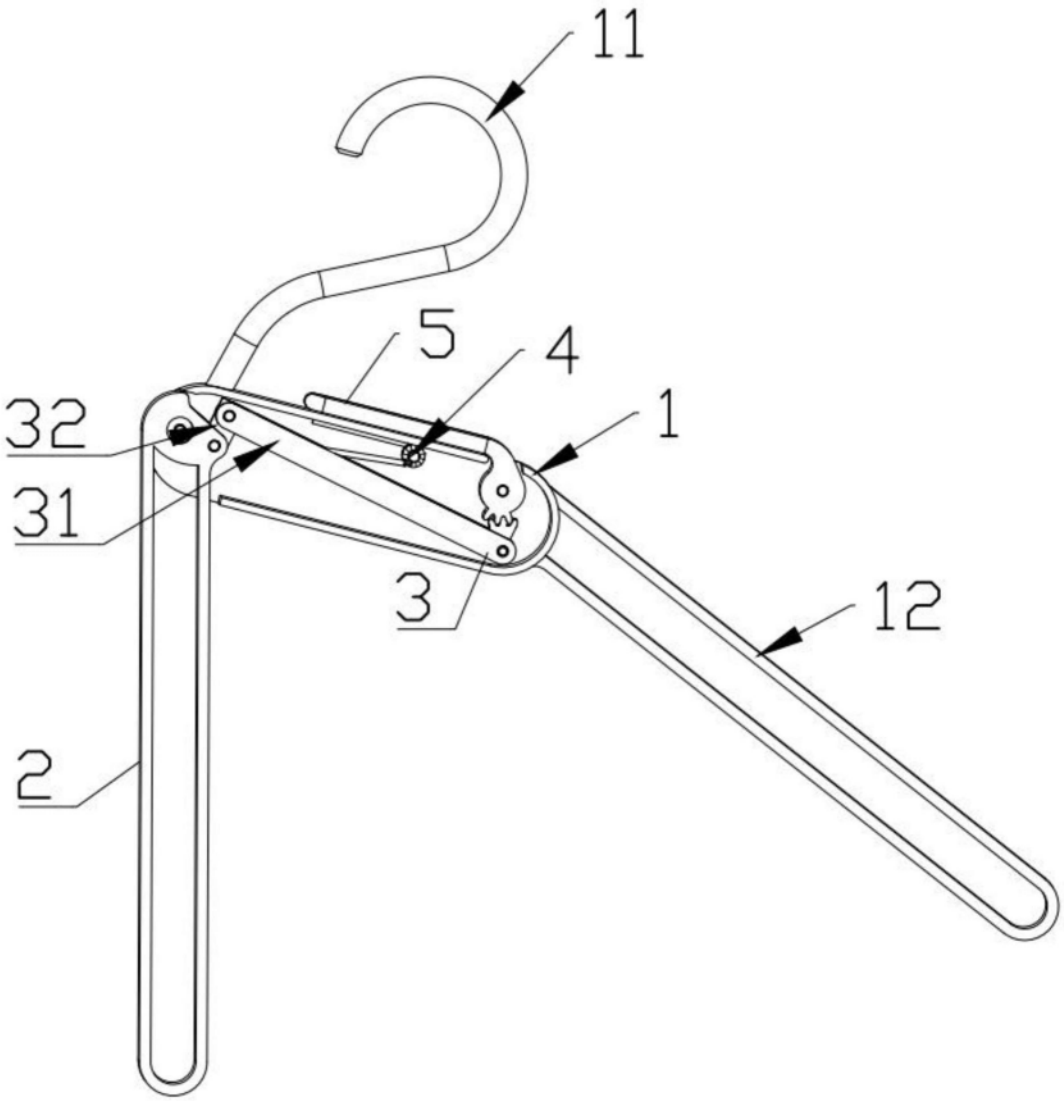

图11