(19)国家知识产权局

(12)实用新型专利

(10)授权公告号 CN 223026152 U
(45)授权公告日 2025.06.27

(21)申请号 202421803366.8

(22)申请日 2024.07.29

(73)专利权人 揭阳市人民医院
地址 522000 广东省揭阳市榕城区天福路107号

(72)发明人 谢漫 杨白杨 陈连华 陈梦云 黄琼珊 陈曼华 杨素敏

(74)专利代理机构 深圳快马新生专利商标代理事务所(普通合伙) 44996
专利代理师 熊思智

(51)Int.Cl.
A61B 50/31(2016.01)

权利要求书1页 说明书4页 附图4页

(54)实用新型名称

一种一次性使用胃管护理包

(57)摘要

本实用新型公开了一种一次性使用胃管护理包,属于医疗器械技术领域,该一次性使用胃管护理包袋体,所述袋体包括两个子袋组成,两个子袋中间缝合有布条,两个子袋之间缝合有拉链条,其中一个子袋一体化设有第一放置袋,第一放置袋沿子袋长度方向设有若干,其中一个第一放置袋侧面设有第二放置袋,另一个子袋内部一体化设有第三放置袋,第三放置袋设有两个,第三放置袋侧面设有第四放置袋,第三放置袋另一侧设有粘接区,其中另一个子袋外侧固定有胃管固定带放置盒;该胃管护理包一次性使用,在使用后可便于收集废物,且可容纳胃管护理所需的所有护理用品,内部放置区域分类分明,提高护理效率,方便携带,同时可自动对胃管的固定带进行消毒。

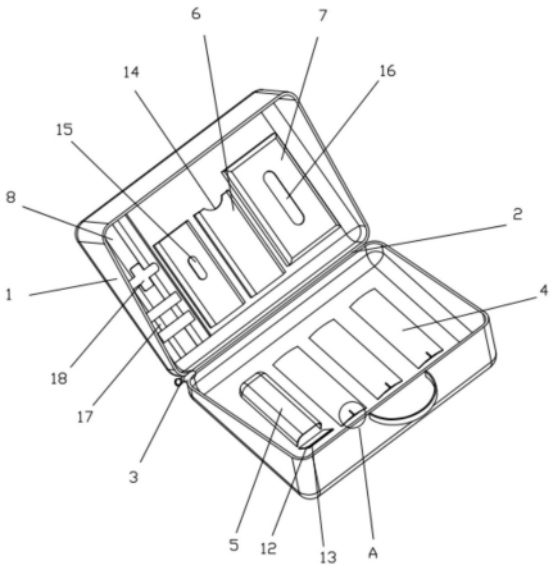

CN 223026152 U

1.一种一次性使用胃管护理包,其特征在于,包括袋体(1),所述袋体(1)包括两个子袋组成,两个子袋中间缝合有布条(2),两个子袋之间缝合有拉链条(3),其中一个子袋一体化设有第一放置袋(4),第一放置袋(4)沿子袋长度方向设有若干,其中一个第一放置袋(4)侧面设有第二放置袋(5),另一个子袋内部一体化设有第三放置袋(6),第三放置袋(6)设有两个,第三放置袋(6)侧面设有第四放置袋(7),第三放置袋(6)另一侧设有粘接区(8),其中另一个子袋外侧固定有胃管固定带放置盒(9)。

2.根据权利要求1所述的一次性使用胃管护理包,其特征在于,所述第一放置袋(4)内侧设有第一粘接条(10),第一放置袋(4)通过第一粘接条(10)闭合在子袋内部,第一放置袋(4)远离子袋侧固定有拉条(11),拉条(11)与第一放置袋(4)一体化固定。

3.根据权利要求1所述的一次性使用胃管护理包,其特征在于,所述第二放置袋(5)上方设有固定在子袋内壁的盖板(12),盖板(12)远离固定端固定有第二粘接条(13),盖板(12)通过第二粘接条(13)可粘贴在第二放置袋(5)侧面。

4.根据权利要求1所述的一次性使用胃管护理包,其特征在于,其中一个所述第三放置袋(6)上设有凹槽(14),另一个所述第三放置袋(6)上设有卡扣(15)。

5.根据权利要求1所述的一次性使用胃管护理包,其特征在于,所述第四放置袋(7)上设有腰型槽(16)。

6.根据权利要求1所述的一次性使用胃管护理包,其特征在于,所述粘接区(8)内部设有双面粘接条(17),双面粘接条(17)一面粘接在子袋内部,另一面粘接有固定贴(18)。

7.根据权利要求1所述的一次性使用胃管护理包,其特征在于,所述胃管固定带放置盒(9)侧面固定有导出口(19),胃管固定带放置盒(9)内部转动连接有转动轴(20),转动轴(20)外部缠绕有细绳,细绳沿导出口(19)伸出。

8.根据权利要求7所述的一次性使用胃管护理包,其特征在于,所述导出口(19)内部螺纹连接有卡管(21),卡管(21)内部为空心状,卡管(21)远离导出口(19)内壁侧设有带细孔的胶板(22),细绳贴合胶板(22)内壁伸出。

一种一次性使用胃管护理包

技术领域

[0001] 本实用新型属于医疗器械技术领域,尤其涉及一种一次性使用胃管护理包。

背景技术

[0002] 在医疗护理中,胃管是常用的医疗器械,用于向患者体内输送食物、药物或引出胃内容物。然而,长期佩戴胃管会对患者的鼻部皮肤造成一定的压力和不适,需要定期更换鼻贴进行护理。现有的护理过程中,需要准备多种医疗用品,操作繁琐,容易遗忘,给护理人员增加了难度。

[0003] 如具体的护理器具如下:

[0004] 胃管固定带:用于必不胶贴过敏的患者,用细绳固定胃管位置,确保胃管不脱落,提高患者的舒适度。

[0005] 酒精棉球:用于消毒皮肤,减少感染的风险。

[0006] 小支10ml生理盐水:用于清洁和冲洗皮肤,特别是在需要去除旧的固定胶贴时。当固定胶贴变得难以移除时,可以使用生理盐水当胶贴松解剂来轻松去除,减少患者的不适感。

[0007] 无菌湿纸巾:用于清洁和保湿,减轻鼻部皮肤的干燥和不适。

[0008] 无菌干纸巾:用于清洁、干燥皮肤和胃管周围的污垢和分泌物。

[0009] 一次性手套:保持操作的无菌性,减少交叉感染的风险。

[0010] 注射器:用于喂食或喂药,方便护理人员操作。

[0011] 剪刀:用于剪掉要更换的固定胃管胶贴,方便快捷。

[0012] 废物袋:用于收集和处理使用后的废弃物,保持环境的整洁。

[0013] 医用胶带:用于临时固定或其他需要胶带的情况。

[0014] 皮肤保护剂:用于保护患者的皮肤免受胶贴等物品的过度刺激。

[0015] 鼻部工字固定贴:用于更稳定地固定胃管在鼻部的位置,减少因患者活动导致的胃管移动。

[0016] 颧骨固定贴:在某些情况下,可能需要在颧骨处提供额外的固定支持,以确保胃管的稳定性。

[0017] 耳廓固定胶贴:用于在耳廓处提供固定支持,特别是在需要通过耳部来固定胃管的情况下。

实用新型内容

[0018] 本实用新型的目的在于提供一种一次性使用胃管护理包,该胃管护理包一次性使用,在使用后可便于收集废物,且可容纳胃管护理所需的所有护理用品,内部放置区域分类分明,提高护理效率,方便携带,同时可自动对胃管的固定带进行消毒。

[0019] 为实现上述目的,本实用新型提供如下技术方案:一种一次性使用胃管护理包,包括袋体,所述袋体包括两个子袋组成,两个子袋中间缝合有布条,两个子袋之间缝合有拉链

条,其中一个子袋一体化设有第一放置袋,第一放置袋沿子袋长度方向设有若干,其中一个第一放置袋侧面设有第二放置袋,另一个子袋内部一体化设有第三放置袋,第三放置袋设有两个,第三放置袋侧面设有第四放置袋,第三放置袋另一侧设有粘接区,其中另一个子袋外侧固定有胃管固定带放置盒。

[0020] 进一步的,所述第一放置袋内侧设有第一粘接条,第一放置袋通过第一粘接条闭合在子袋内部,第一放置袋远离子袋侧固定有拉条,拉条与第一放置袋一体化固定。

[0021] 进一步的,所述第二放置袋上方设有固定在子袋内壁的盖板,盖板远离固定端固定有第二粘接条,盖板通过第二粘接条可粘贴在第二放置袋侧面。

[0022] 进一步的,其中一个所述第三放置袋上设有凹槽,另一个所述第三放置袋上设有卡扣。

[0023] 进一步的,所述第四放置袋上设有腰型槽。

[0024] 进一步的,所述粘接区内部设有双面粘接条,双面粘接条一面粘接在子袋内部,另一面粘接有固定贴。

[0025] 进一步的,所述胃管固定带放置盒侧面固定有导出口,胃管固定带放置盒内部转动连接有转动轴,转动轴外部缠绕有细绳,细绳沿导出口伸出。

[0026] 进一步的,所述导出口内部螺纹连接有卡管,卡管内部为空心状,卡管远离导出口内壁侧设有带细孔的胶板,细绳贴合胶板内壁伸出。

[0027] 本实用新型的有益效果是:该护理包内部放置区域多,每个区域的功能不同,放置的物品齐全,避免遗忘,减轻护理人员的负担;且操作简单方便,节省时间,提高护理效率;进一步采用一次性使用的才做,一次性使用,避免交叉感染,保障患者的安全。

附图说明

[0028] 图1是本实用新型提供的一次性使用胃管护理包的打开状态示意图;

[0029] 图2是本实用新型提供的图1的背面视角示意图;

[0030] 图3是本实用新型提供的胃管固定带放置盒爆炸结构示意图;

[0031] 图4是本实用新型提供的图1中A处放大示意图;

[0032] 图5是本实用新型提供的图3中B处放大示意图。

[0033] 图中:1、袋体;2、布条;3、拉链条;4、第一放置袋;5、第二放置袋;6、第三放置袋;7、第四放置袋;8、粘接区;9、胃管固定带放置盒;10、第一粘接条;11、拉条;12、盖板;13、第二粘接条;14、凹槽;15、卡扣;16、腰型槽;17、双面粘接条;18、固定贴;19、导出口;20、转动轴;21、卡管;22、胶板。

具体实施方式

[0034] 为能进一步了解本实用新型的实用新型内容、特点及功效,兹例举以下实施例,并配合附图详细说明如下。

[0035] 请同时参考图1至图5,下面将结合附图对本实用新型实施例的一次性使用胃管护理包作详细说明。

[0036] 如图1所示,该一次性使用胃管护理包包括袋体1,所述袋体1包括两个子袋组成,两个子袋中间缝合有布条2,两个子袋之间缝合有拉链条3,其中一个子袋一体化设有第一

放置袋4,第一放置袋4沿子袋长度方向设有若干,其中一个第一放置袋4侧面设有第二放置袋5,另一个子袋内部一体化设有第三放置袋6,第三放置袋6设有两个,第三放置袋6侧面设有第四放置袋7,第三放置袋6另一侧设有粘接区8,其中另一个子袋外侧固定有胃管固定带放置盒9。

[0037] 两个子袋在拉链条3打开后,两个子袋对开打开。

[0038] 在本实施例中,第一放置袋4内侧设有第一粘接条10,第一放置袋4通过第一粘接条10闭合在子袋内部,第一放置袋4远离子袋侧固定有拉条11,拉条11与第一放置袋4一体化固定;第二放置袋5上方设有固定在子袋内壁的盖板12,盖板12远离固定端固定有第二粘接条13,盖板12通过第二粘接条13可粘贴在第二放置袋5侧面;其中一个第三放置袋6上设有凹槽14,另一个第三放置袋6上设有卡扣15;第四放置袋7上设有腰型槽16。

[0039] 其中,粘接区8内部设有双面粘接条17,双面粘接条17一面粘接在子袋内部,另一面粘接有固定贴18。

[0040] 其中第一放置袋4用于放置注射器、剪刀、酒精棉球、生理盐水、医用胶带、皮肤保护剂,根据上述胃管护理所需用具,设置相对应数量的第一放置袋4,第一放置袋4与袋体1的材质一致,第一放置袋4一端为打开口,打开口出设置上述的第一粘接条10,在放置上述用品后,按压第一粘接条10位置处将第一放置袋4上端开口关闭,在使用时,通过设置的拉条11拉开开口,便于拿取内部护理用品。

[0041] 同时第二放置袋5用做于废物放置袋,在内部放置使用过的护理废品,在第二放置袋5外部设置可掀开的盖板12,在废物放置后,利用盖板12通过第二粘接条13粘贴在第二放置袋5侧面将第二放置袋5密封。

[0042] 第三放置袋6用于无菌湿纸巾及无菌干纸巾的放置,在本实施例中,第三放置袋6设有两个,分别存放无菌湿纸巾及无菌干纸巾,具体的,设置凹槽14的第三放置袋6用于无菌干纸巾放置,沿凹槽14处可进行取纸,设置卡扣15的第三放置袋6用于无菌湿纸巾的放置,卡扣15处对应有开口,其结构采用现有湿纸巾包装结构,打开卡扣15可拿取湿纸巾。

[0043] 第四放置袋7用于放置一次性手套,其上设置的腰型槽16可用于拿取内部的一次性手套,拿取时,通过两个手指朝向腰型槽16中心处滑动捏取。

[0044] 在其中的粘接区8内部粘接若干的固定贴18,固定贴18具体包括鼻部工字固定贴18、颧骨固定贴18及耳廓固定胶贴,鼻部工字固定贴18用于更稳定地固定胃管在鼻部的位置,减少因患者活动导致的胃管移动,颧骨固定贴18用于颧骨处提供额外的固定支持,以确保胃管的稳定性,耳廓固定胶贴用于在耳廓处提供固定支持,特别是在需要通过耳部来固定胃管的情况下,在使用时,直接将粘接区8内部的固定贴18撕下使用。

[0045] 在子袋的外壁上设置胃管固定带放置盒9,胃管固定带放置盒9侧面固定有导出口19,胃管固定带放置盒9内部转动连接有转动轴20,转动轴20外部缠绕有细绳,细绳沿导出口19伸出,导出口19内部螺纹连接有卡管21,卡管21内部为空心状,卡管21远离导出口19内壁侧设有带细孔的胶板22,细绳贴合胶板22内壁伸出。

[0046] 在胶板22与卡管21之间填充酒精,其中胶板22上的细孔供酒精挤出,转动轴20外部缠绕胃管固定时所需的细绳,细绳的一端沿导出口19出伸出,进而细绳自动穿过卡管21内部,与胶板22内壁抵触,在细绳伸出时,对胶板22内壁抵触,内部的酒精沿细孔挤出,可对细绳表面消毒处理。

[0047] 本实用新型中的袋体为医用级塑料制作,为一次性使用,内部放置的胃管护理用品均为一次性使用量,在其中一个子袋上还可以设置提拉带。

[0048] 尽管已经示出和描述了本实用新型的实施例,对于本领域的普通技术人员而言,可以理解在不脱离本实用新型的原理和精神的情况下可以对这些实施例进行多种变化、修改、替换和变型,本实用新型的范围由所附权利要求及其等同物限定。

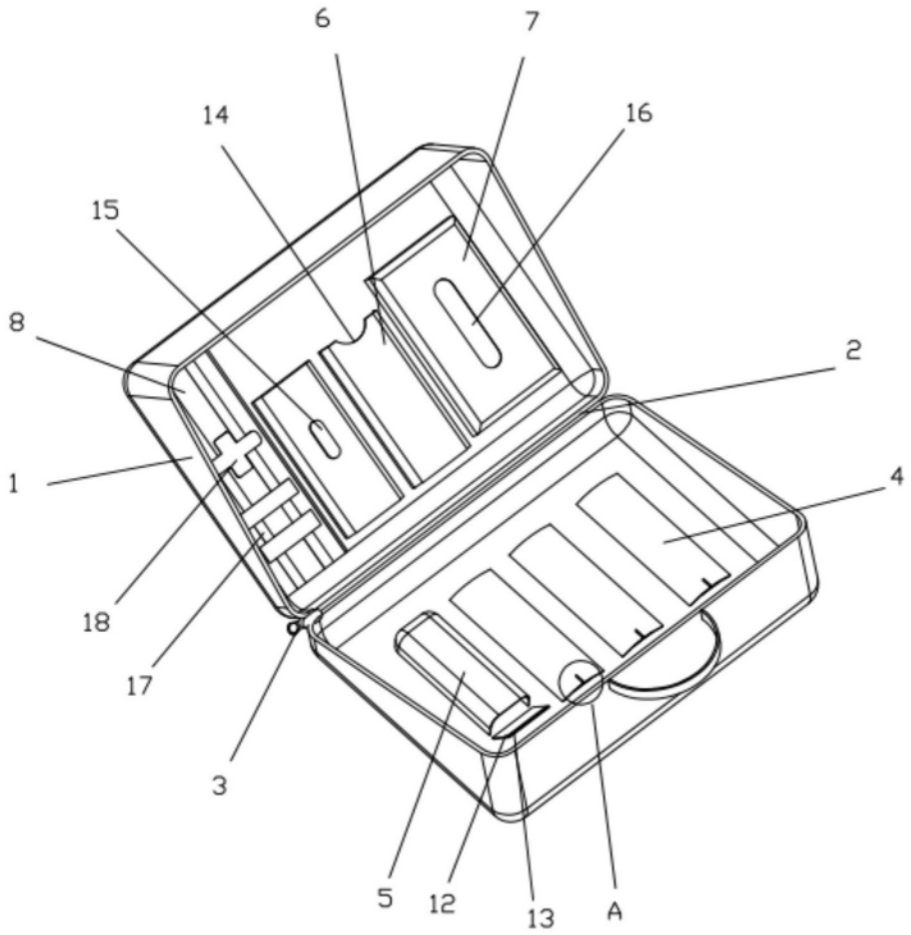

图1

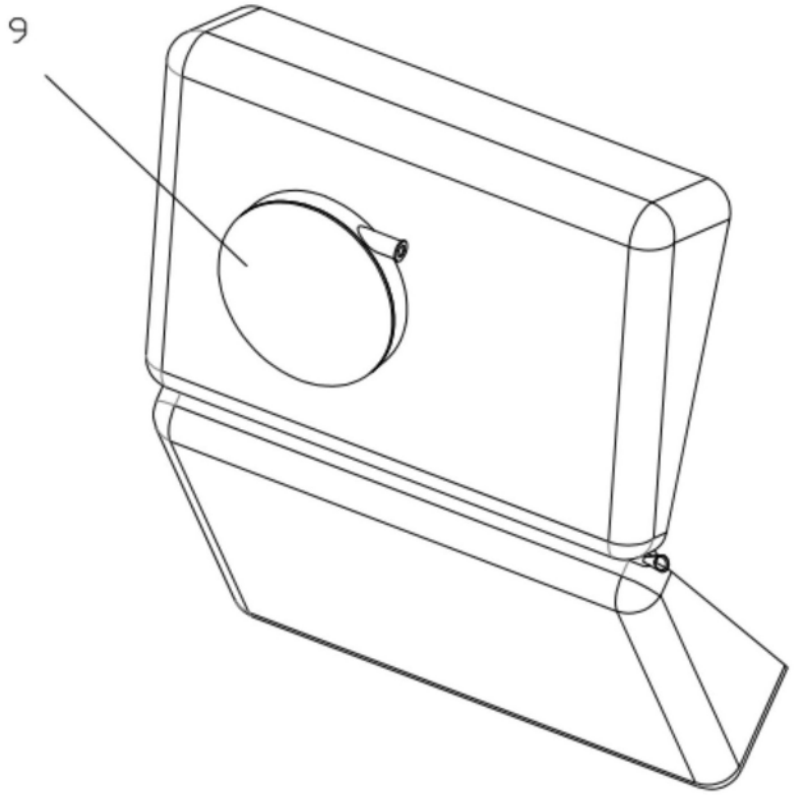

图2

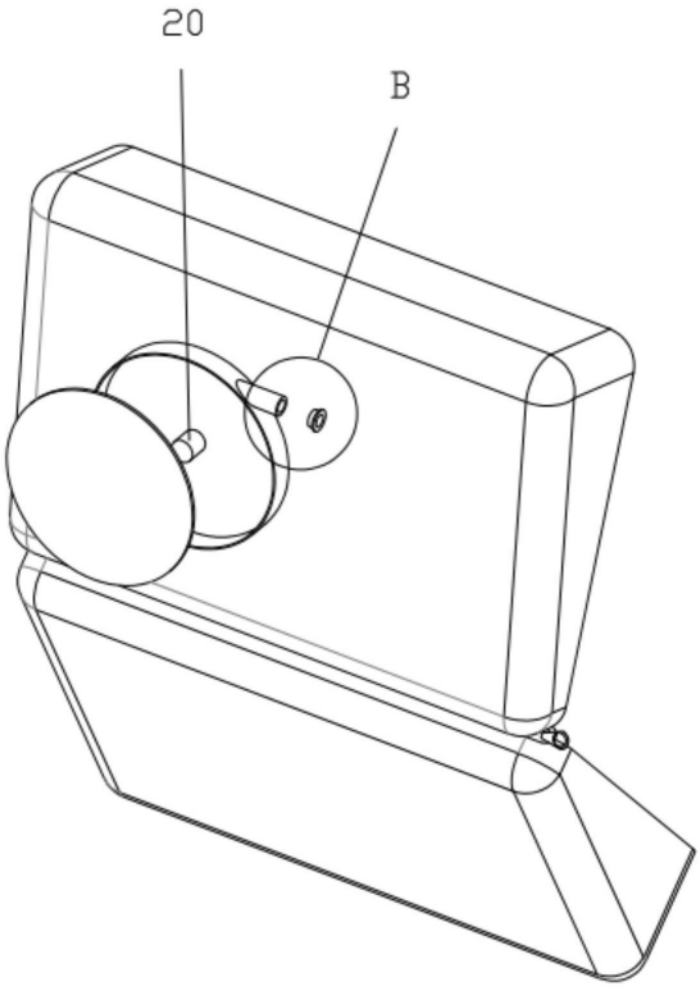

图3

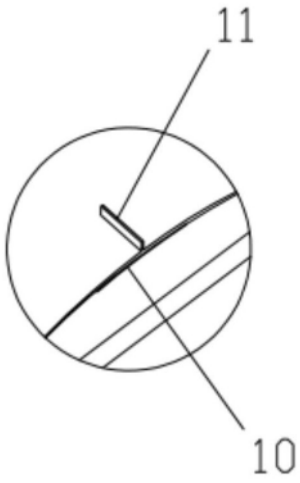

图4

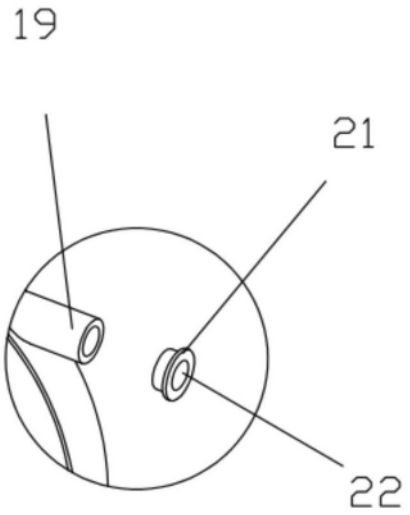

图5