(19)中华人民共和国国家知识产权局

(12)实用新型专利

(10)授权公告号 CN 216181410 U
(45)授权公告日 2022.04.05

(21)申请号 202122528557.0

(22)申请日 2021.10.20

(73)专利权人 四川宇梦阁智能家居有限公司
地址 638500 四川省广安市华蓥市工业新城广华大道二段国雅路

(72)发明人 董新胜

(74)专利代理机构 四川省久行专利代理事务所(特殊普通合伙) 51343
代理人 吴波

(51)Int.Cl.
B27N 7/00(2006.01)

权利要求书1页 说明书4页 附图3页

(54)实用新型名称

一种封边机用封带输送装置

(57)摘要

本实用新型涉及封边机技术领域，尤其涉及一种封边机用封带输送装置，解决了现有技术中工作台尺寸固定，针对较大尺寸的木板进行封边封带的时候不方便进行放置，进而不方便对木板进行输送和移动，给封边工作带来难度的问题。一种封边机用封带输送装置，包括工作台和封边机本体，所述工作台的表面设置有限定装置，所述限定装置包括转板，所述转板的表面和工作台转动连接，所述工作台的侧壁滑动插设有两个支撑杆，所述转板的表面滑动连接有移动杆。本实用新型通过设置限定装置，方便对较大尺寸的木板进行放置，而且放置后可以对木板进行限定，使木板的待封边一侧与封边机本体的接触更加紧密。

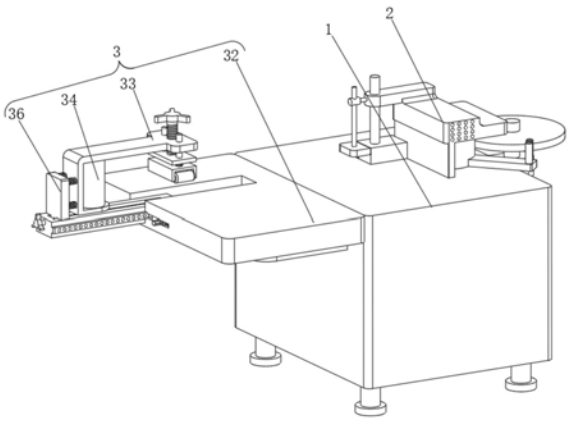

CN 216181410 U

1.一种封边机用封带输送装置,包括工作台(1)和封边机本体(2),所述封边机本体(2)固定安装在工作台(1)的顶部,其特征在于,所述工作台(1)的表面设置有限定装置(3),所述限定装置(3)包括转板(31),所述转板(31)的表面和工作台(1)转动连接,所述工作台(1)的侧壁滑动插设有两个支撑杆(32),所述转板(31)的表面滑动连接有移动杆(38),所述移动杆(38)的表面开设有长槽,长槽的内部滑动连接有移动板(36),所述移动板(36)的表面固定连接有第一弹簧(35),所述第一弹簧(35)远离移动板(36)的一端固定连接有连接架(33),所述连接架(33)的表面固定安装有第一滚筒(34),所述移动杆(38)的侧壁转动插设有第一螺杆(37),所述第一螺杆(37)的表面贯穿移动板(36),所述第一螺杆(37)借助表面螺纹和移动板(36)螺纹连接,所述转板(31)的侧壁滑动连接有插杆(39),所述移动杆(38)的侧壁均匀开设有和插杆(39)尺寸相适配的插孔。

2.根据权利要求1所述的一种封边机用封带输送装置,其特征在于,所述第一弹簧(35)的内部设置有伸缩杆,伸缩杆的两端分别与移动板(36)和连接架(33)固定连接。

3.根据权利要求1所述的一种封边机用封带输送装置,其特征在于,所述转板(31)的侧壁开设有滑槽,所述插杆(39)的表面和滑槽滑动连接,所述插杆(39)的端口固定连接有第三弹簧,第三弹簧远离插杆(39)的一端和滑槽固定连接。

4.根据权利要求1所述的一种封边机用封带输送装置,其特征在于,所述连接架(33)设置为“U”形结构,所述第一滚筒(34)位于连接架(33)的两臂之间。

5.根据权利要求1所述的一种封边机用封带输送装置,其特征在于,所述连接架(33)的表面设置有辅助装置(4),所述辅助装置(4)包括第二螺杆(46),所述第二螺杆(46)的表面贯穿连接架(33),所述第二螺杆(46)借助表面螺纹和连接架(33)螺纹连接,所述第二螺杆(46)的底端转动连接有连接板(45),所述连接板(45)的底部固定连接有第二弹簧(43),所述第二弹簧(43)远离连接板(45)的一端固定连接有安装架(42),所述安装架(42)的内部固定安装有第二滚筒(41)。

6.根据权利要求5所述的一种封边机用封带输送装置,其特征在于,所述第二弹簧(43)的内部设置有限位杆(44),所述限位杆(44)的底端和安装架(42)固定连接,所述限位杆(44)的表面滑动贯穿连接板(45)和连接架(33)。

一种封边机用封带输送装置

技术领域

[0001] 本实用新型涉及封边机技术领域，尤其涉及一种封边机用封带输送装置。

背景技术

[0002] 封边机是木工机械当中的一种，属于木机械类，封边机顾名思义就是用来封边用的，将传统的手工操作流程用高度自动化的机械完成，包括直面式异形封边中的输送、涂胶贴边、切断、前后齐头、上下修边、上下精修边、上下刮边、抛光等诸多工序。

[0003] 传统的封边机固定在工作台上，但是工作台尺寸固定，针对较大尺寸的木板进行封边封带的时候不方便进行放置，进而不方便对木板进行输送和移动，给封边工作带来难度。

实用新型内容

[0004] 本实用新型的目的是提供一种封边机用封带输送装置，解决了现有技术中工作台尺寸固定，针对较大尺寸的木板进行封边封带的时候不方便进行放置，进而不方便对木板进行输送和移动，给封边工作带来难度的问题。

[0005] 为了实现上述目的，本实用新型采用了如下技术方案：

[0006] 一种封边机用封带输送装置，包括工作台和封边机本体，所述封边机本体固定安装在工作台的顶部，所述工作台的表面设置有限定装置，所述限定装置包括转板，所述转板的表面和工作台转动连接，所述工作台的侧壁滑动插设有两个支撑杆，所述转板的表面滑动连接有移动杆，所述移动杆的表面开设有长槽，长槽的内部滑动连接有移动板，所述移动板的表面固定连接有第一弹簧，所述第一弹簧远离移动板的一端固定连接有连接架，所述连接架的表面固定安装有第一滚筒，所述移动杆的侧壁转动插设有第一螺杆，所述第一螺杆的表面贯穿移动板，所述第一螺杆借助表面螺纹和移动板螺纹连接，所述转板的侧壁滑动连接有插杆，所述移动杆的侧壁均匀开设有和插杆尺寸相适配的插孔。

[0007] 优选的，所述第一弹簧的内部设置有伸缩杆，伸缩杆的两端分别与移动板和连接架固定连接。

[0008] 优选的，所述转板的侧壁开设有滑槽，所述插杆的表面和滑槽滑动连接，所述插杆的端口固定连接有第三弹簧，第三弹簧远离插杆的一端和滑槽固定连接。

[0009] 优选的，所述连接架设置为“U”形结构，所述第一滚筒位于连接架的两臂之间。

[0010] 优选的，所述连接架的表面设置有辅助装置，所述辅助装置包括第二螺杆，所述第二螺杆的表面贯穿连接架，所述第二螺杆借助表面螺纹和连接架螺纹连接，所述第二螺杆的底端转动连接有连接板，所述连接板的底部固定连接有第二弹簧，所述第二弹簧远离连接板的一端固定连接有安装架，所述安装架的内部固定安装有第二滚筒。

[0011] 优选的，所述第二弹簧的内部设置有限位杆，所述限位杆的底端和安装架固定连接，所述限位杆的表面滑动贯穿连接板和连接架。

[0012] 本实用新型至少具备以下有益效果：

[0013] 使用中首先将木板放在工作台上，然后使木板待封边的一侧与封边机本体相互接触，将转板旋转出来后将支撑杆抽出来对转板进行支撑，此时根据木板的尺寸大小调整移动杆的位置，移动杆调节的时候首先将插杆从插孔中抽出来，然后可以直接对移动杆进行移动，使移动杆表面的连接架利用内部的第一滚筒与木板的另一条边相互接触，此时将插杆再次插入插孔中对移动杆进行固定，利用第三弹簧使插杆不会轻易从插孔中脱离出来，之后再转动第一螺杆，第一螺杆的转动会带动移动板进行移动，从而使移动板朝向木板进行移动，移动的时候带动连接架和第一滚筒进行移动，利用第一滚筒对木板进行挤压，第一弹簧使连接架始终受到弹力，从而使木板待封边的一侧与封边机本体的接触更加紧密。

[0014] 本实用新型还具备以下有益效果：

[0015] 木板利用封边机本体进行封边处理的时候需要将木板向下按压，并且使木板可以移动，此时转动第二螺杆，第二螺杆的转动会带动连接板下移，连接板下移带动安装架下移，安装架下移利用安装架表面的第二滚筒与木板相互接触，从而对木板进行向下的挤压，第二弹簧使安装架受到向下的弹力，从而使挤压效果更好，限位杆限制连接板在第二螺杆的转动下不会发生转动，方便进行操作，通过设置辅助装置，方便对木板进行向下的挤压，从而避免需要人工对木板施加向下的压力，使操作更加简单便捷。

附图说明

[0016] 为了更清楚地说明本实用新型实施例技术方案，下面将对实施例描述中所需要使用的附图作简单地介绍，显而易见地，下面描述中的附图是本实用新型的一些实施例，对于本领域普通技术人员来讲，在不付出创造性劳动的前提下，还可以根据这些附图获得其他的附图。

[0017] 图1为本实用新型结构示意图；

[0018] 图2为本实用新型图1侧视图；

[0019] 图3为本实用新型限定装置部分结构示意图；

[0020] 图4为本实用新型图3拆解图；

[0021] 图5为本实用新型辅助装置结构示意图。

[0022] 图中：1、工作台；2、封边机本体；3、限定装置；31、转板；32、支撑杆；33、连接架；34、第一滚筒；35、第一弹簧；36、移动板；37、第一螺杆；38、移动杆；39、插杆；4、辅助装置；41、第二滚筒；42、安装架；43、第二弹簧；44、限位杆；45、连接板；46、第二螺杆。

具体实施方式

[0023] 为了使本实用新型的目的、技术方案及优点更加清楚明白，以下结合附图及实施例，对本实用新型进行进一步详细说明。应当理解，此处所描述的具体实施例仅仅用以解释本实用新型，并不用于限定本实用新型。

[0024] 参照图1-5，一种封边机用封带输送装置，包括工作台1和封边机本体2，封边机本体2固定安装在工作台1的顶部，工作台1的表面设置有限定装置3，限定装置3包括转板31，转板31的表面和工作台1转动连接，工作台1的侧壁滑动插设有两个支撑杆32，转板31的表面滑动连接有移动杆38，移动杆38的表面开设有长槽，长槽的内部滑动连接有移动板36，移动板36的表面固定连接有第一弹簧35，第一弹簧35远离移动板36的一端固定连接有连接架

33，连接架33的表面固定安装有第一滚筒34，移动杆38的侧壁转动插设有第一螺杆37，第一螺杆37的表面贯穿移动板36，第一螺杆37借助表面螺纹和移动板36螺纹连接，转板31的侧壁滑动连接有插杆39，移动杆38的侧壁均匀开设有和插杆39尺寸相适配的插孔。

[0025] 本方案具备以下工作过程：

[0026] 使用中首先将木板放在工作台1上，然后使木板待封边的一侧与封边机本体2相互接触，将转板31旋转出来后将支撑杆32抽出来对转板31进行支撑，此时根据木板的尺寸大小调整移动杆38的位置，移动杆38调节的时候首先将插杆39从插孔中抽出来，然后可以直接对移动杆38进行移动，使移动杆38表面的连接架33利用内部的第一滚筒34与木板的另一条边相互接触，此时将插杆39再次插入插孔中对移动杆38进行固定，利用第三弹簧使插杆39不会轻易从插孔中脱离出来，之后再转动第一螺杆37，第一螺杆37的转动会带动移动板36进行移动，从而使移动板36朝向木板进行移动，移动的时候带动连接架33和第一滚筒34进行移动，利用第一滚筒34对木板进行挤压，第一弹簧35使连接架33始终受到弹力，从而使木板待封边的一侧与封边机本体2的接触更加紧密。

[0027] 根据上述工作过程可知：

[0028] 通过设置限定装置3，方便对较大尺寸的木板进行放置，而且放置后可以对木板进行限定，使木板的待封边一侧与封边机本体2的接触更加紧密。

[0029] 进一步的，第一弹簧35的内部设置有伸缩杆，伸缩杆的两端分别与移动板36和连接架33固定连接。

[0030] 进一步的，转板31的侧壁开设有滑槽，插杆39的表面和滑槽滑动连接，插杆39的端口固定连接有第三弹簧，第三弹簧远离插杆39的一端和滑槽固定连接。

[0031] 进一步的，连接架33设置为“U”形结构，第一滚筒34位于连接架33的两臂之间。

[0032] 进一步的，连接架33的表面设置有辅助装置4，辅助装置4包括第二螺杆46，第二螺杆46的表面贯穿连接架33，第二螺杆46借助表面螺纹和连接架33螺纹连接，第二螺杆46的底端转动连接有连接板45，连接板45的底部固定连接有第二弹簧43，第二弹簧43远离连接板45的一端固定连接有安装架42，安装架42的内部固定安装有第二滚筒41。

[0033] 进一步的，第二弹簧43的内部设置有限位杆44，限位杆44的底端和安装架42固定连接，限位杆44的表面滑动贯穿连接板45和连接架33。

[0034] 综上，使用中首先将木板放在工作台1上，然后使木板待封边的一侧与封边机本体2相互接触，将转板31旋转出来后将支撑杆32抽出来对转板31进行支撑，此时根据木板的尺寸大小调整移动杆38的位置，移动杆38调节的时候首先将插杆39从插孔中抽出来，然后可以直接对移动杆38进行移动，使移动杆38表面的连接架33利用内部的第一滚筒34与木板的另一条边相互接触，此时将插杆39再次插入插孔中对移动杆38进行固定，利用第三弹簧使插杆39不会轻易从插孔中脱离出来，之后再转动第一螺杆37，第一螺杆37的转动会带动移动板36进行移动，从而使移动板36朝向木板进行移动，移动的时候带动连接架33和第一滚筒34进行移动，利用第一滚筒34对木板进行挤压，第一弹簧35使连接架33始终受到弹力，从而使木板待封边的一侧与封边机本体2的接触更加紧密，通过设置限定装置3，方便对较大尺寸的木板进行放置，而且放置后可以对木板进行限定，使木板的待封边一侧与封边机本体2的接触更加紧密，木板利用封边机本体2进行封边处理的时候需要将木板向下按压，并且使木板可以移动，此时转动第二螺杆46，第二螺杆46的转动会带动连接板45下移，连接板

45下移带动安装架42下移，安装架42下移利用安装架42表面的第二滚筒41与木板相互接触，从而对木板进行向下的挤压，第二弹簧43使安装架42受到向下的弹力，从而使挤压效果更好，限位杆44限制连接板45在第二螺杆46的转动下不会发生转动，方便进行操作，通过设置辅助装置4，方便对木板进行向下的挤压，从而避免需要人工对木板施加向下的压力，使操作更加简单便捷。

[0035] 以上显示和描述了本实用新型的基本原理、主要特征和本实用新型的优点。本行业的技术人员应该了解，本实用新型不受上述实施例的限制，上述实施例和说明书中描述的只是本实用新型的原理，在不脱离本实用新型精神和范围的前提下本实用新型还会有各种变化和改进，这些变化和改进都落入要求保护的本实用新型的范围内。本实用新型要求的保护范围由所附的权利要求书及其等同物界定。

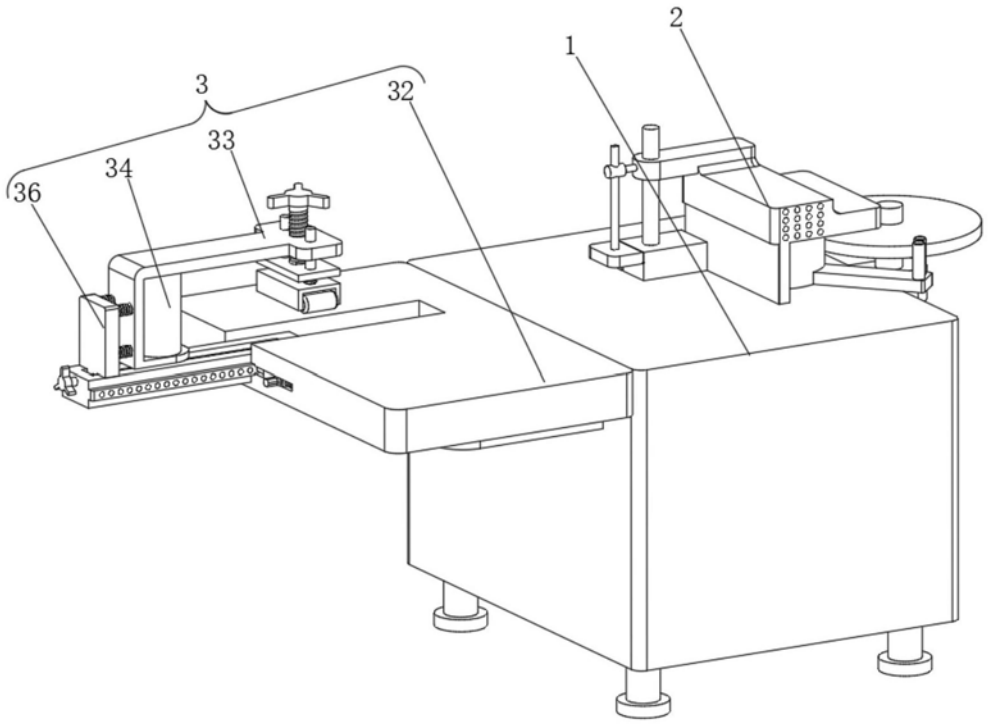

图1

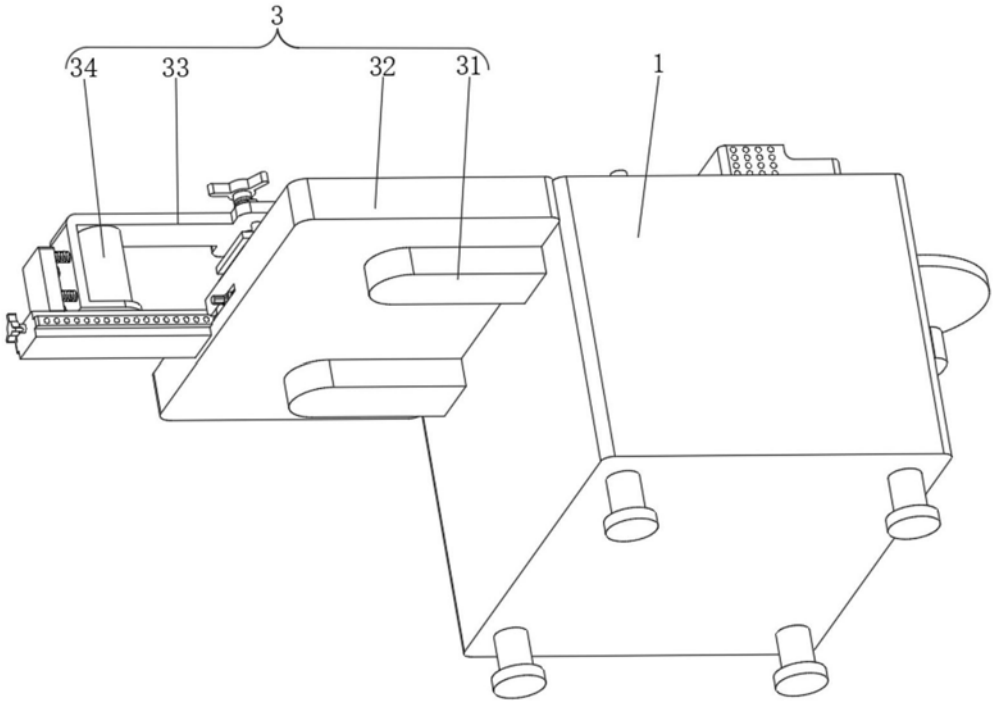

图2

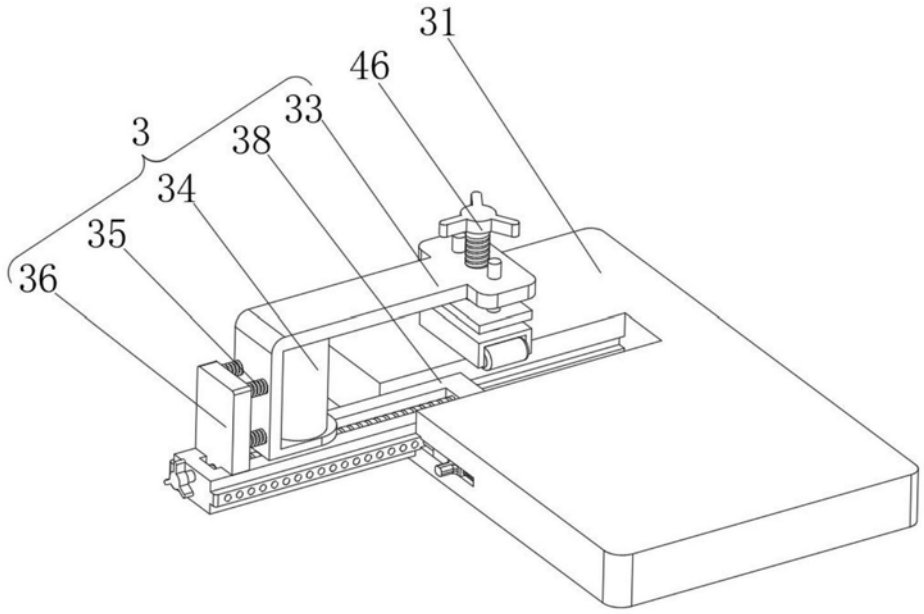

图3

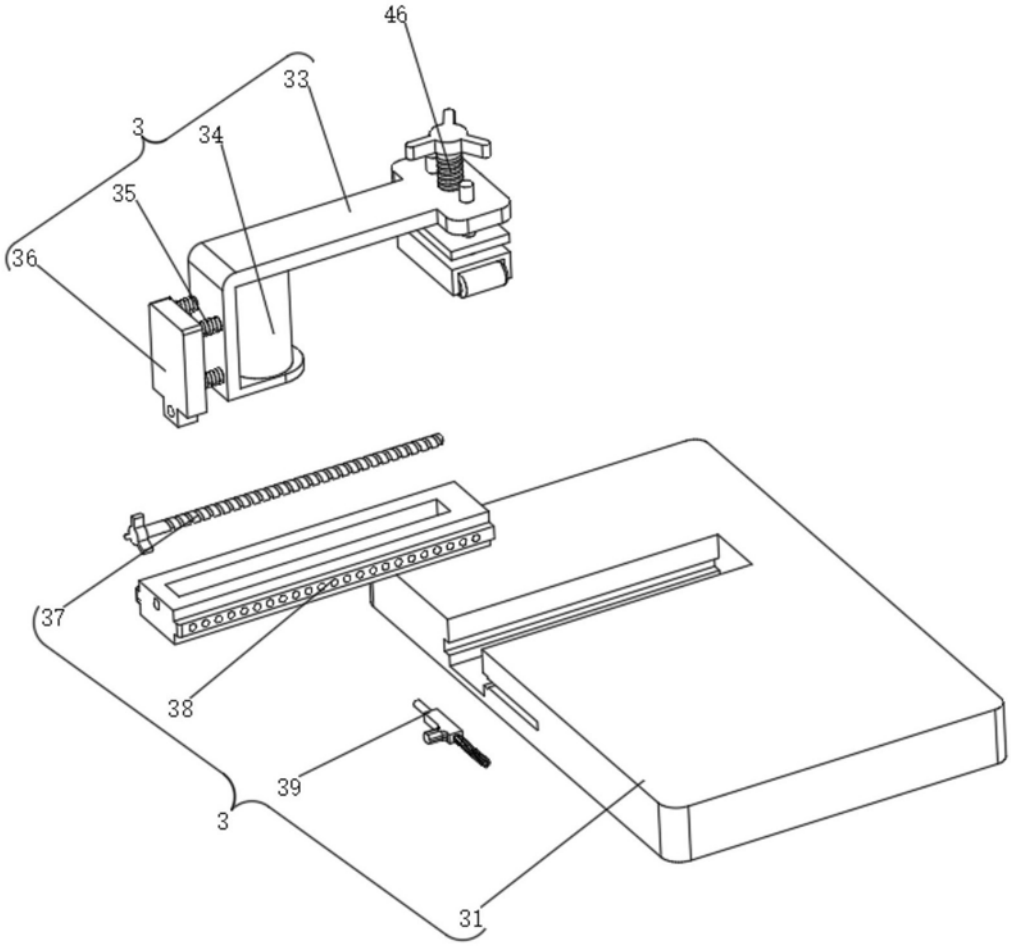

图4

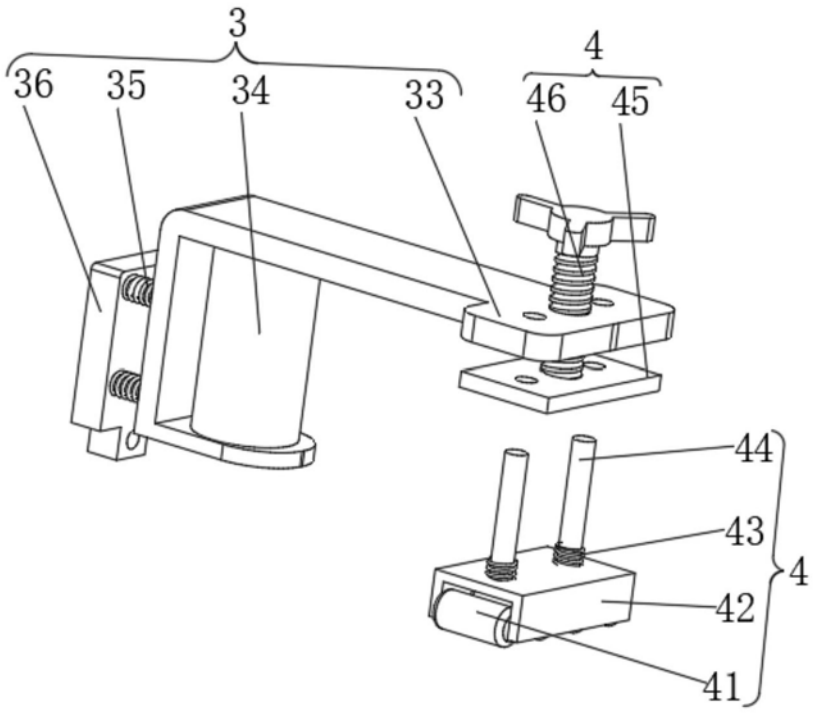

图5