(19)国家知识产权局

(12)实用新型专利

(10)授权公告号 CN 217852008 U
(45)授权公告日 2022.11.22

(21)申请号 202221206752.X

(22)申请日 2022.05.19

(73)专利权人 索菲亚家居股份有限公司
地址 511300 广东省广州市增城区永宁街郭村仙宁路2号

(72)发明人 柯建生

(74)专利代理机构 广州嘉权专利商标事务所有限公司 44205
专利代理师 林玉杰

(51)Int.Cl.
A47B 96/06(2006.01)
A47B 96/02(2006.01)
A47B 95/04(2006.01)

权利要求书1页 说明书5页 附图4页

(54)实用新型名称

一种装饰结构、置物结构、柜体

(57)摘要

本实用新型公开了一种装饰结构、置物结构、柜体，装饰结构用于设置在两个层板之间，能够在层板之间起到装饰作用，装饰结构包括装饰立柱、端盖和连接部件，装饰立柱用于设置在两个层板之间；装饰立柱的两端分别套设有端盖，端盖能够与层板固定连接；连接部件能够贯穿层板并与端盖的底部连接，以使端盖与层板固定连接。装饰立柱对层板还具有支撑作用，能够增强层板的承重能力。本实用新型可广泛应用于家具技术领域。

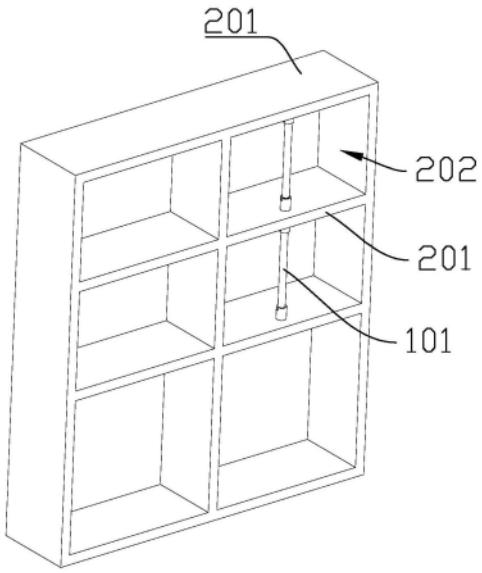

CN 217852008 U

1.一种装饰结构,装饰结构用于设置在两个层板(201)之间,其特征在于:包括

装饰立柱(101),所述装饰立柱(101)用于设置在两个层板(201)之间;

端盖(102),所述装饰立柱(101)的两端分别套设有所述端盖(102),所述端盖(102)能够与层板(201)固定连接;

连接部件(103),所述连接部件(103)能够贯穿层板(201)并与所述端盖(102)的底部连接,以使所述端盖(102)与层板(201)固定连接。

2.根据权利要求1所述的装饰结构,其特征在于:所述端盖(102)的底部设置有通孔,所述连接部件(103)设置为自攻螺丝;或者,所述端盖(102)的底部设置有螺纹孔,所述连接部件(103)与所述端盖(102)的底部螺纹连接。

3.根据权利要求1所述的装饰结构,其特征在于:所述装饰立柱(101)与所述端盖(102)固定连接;装饰结构包括锁紧件,所述锁紧件能够贯穿所述端盖(102)的侧壁,所述锁紧件能够抵住所述装饰立柱(101)的侧面。

4.根据权利要求1或3所述的装饰结构,其特征在于:所述装饰立柱(101)设置为圆柱。

5.一种置物结构,其特征在于:包括

层板(201),所述层板(201)设置为至少两个;

装饰结构,上下相邻的两个所述层板(201)之间设置有所述装饰结构;

其中,所述装饰结构包括装饰立柱(101)、端盖(102)和连接部件(103),所述装饰立柱(101)的两端分别设置有所述端盖(102),所述连接部件(103)贯穿所述层板(201)并与所述端盖(102)的底部连接,以使所述端盖(102)与所述层板(201)固定连接。

6.根据权利要求5所述的置物结构,其特征在于:所述装饰立柱(101)与所述端盖(102)固定连接。

7.一种柜体,其特征在于:柜体的上侧或下侧设置有如权利要求5或6所述的置物结构,所述置物结构与柜体连接。

8.一种柜体,其特征在于:柜体中设置有储物格(202),所述储物格(202)具有上下两个层板(201),所述储物格(202)中设置有装饰结构,所述装饰结构包括

装饰立柱(101),所述装饰立柱(101)设置在上下两个所述层板(201)之间;

端盖(102),所述装饰立柱(101)的两端分别套设有所述端盖(102),所述装饰立柱(101)上端的所述端盖(102)与在上的所述层板(201)连接,所述装饰立柱(101)下端的所述端盖(102)与在下的所述层板(201)连接;

连接部件(103),所述连接部件(103)能够贯穿层板(201)并与所述端盖(102)的底部连接,以使所述端盖(102)与所述层板(201)固定连接。

9.根据权利要求8所述的柜体,其特征在于:所述储物格(202)设置为至少两层,相邻两层所述储物格(202)之间的所述层板(201)上,所述连接部件(103)贯穿所述层板(201),以将所述层板(201)上下两侧的所述端盖(102)固定。

10.根据权利要求8或9所述的柜体,其特征在于:所述装饰立柱(101)与所述端盖(102)固定连接,以使所述装饰立柱(101)能够支撑所述层板(201)。

一种装饰结构、置物结构、柜体

技术领域

[0001] 本实用新型涉及家具技术领域，特别涉及一种装饰结构、置物结构、柜体。

背景技术

[0002] 储物柜的柜体中采用层板分隔获得储物格，能够增大储物空间。常见的柜体形式比较单一，实用有余，而美观不足。另外，层板可能结构不强或者连接松动，在储物承重时出现弯曲。

实用新型内容

[0003] 为解决上述技术问题中的至少之一，本实用新型提供一种装饰结构、置物结构、柜体，所采用的技术方案如下。

[0004] 本实用新型所提供的装饰结构用于设置在两个层板之间，装饰结构包括装饰立柱、端盖和连接部件，所述装饰立柱用于设置在两个层板之间；所述装饰立柱的两端分别套设有所述端盖，所述端盖能够与层板固定连接；所述连接部件能够贯穿层板并与所述端盖的底部连接，以使所述端盖与层板固定连接。

[0005] 本实用新型的某些实施例中，所述端盖的底部设置有通孔，所述连接部件设置为自攻螺丝；或者，所述端盖的底部设置有螺纹孔，所述连接部件与所述端盖的底部螺纹连接。

[0006] 本实用新型的某些实施例中，所述装饰立柱与所述端盖固定连接；装饰结构包括锁紧件，所述锁紧件能够贯穿所述端盖的侧壁，所述锁紧件能够抵住所述装饰立柱的侧面。

[0007] 本实用新型的某些实施例中，所述装饰立柱设置为圆柱。

[0008] 本实用新型所提供的置物结构包括层板和装饰结构，所述层板设置为至少两个；上下相邻的两个所述层板之间设置有所述装饰结构；其中，所述装饰结构包括装饰立柱、端盖和连接部件，所述装饰立柱的两端分别设置有所述端盖，所述连接部件贯穿所述层板并与所述端盖的底部连接，以使所述端盖与所述层板固定连接。

[0009] 本实用新型的某些实施例中，所述装饰立柱与所述端盖固定连接。

[0010] 本实用新型所提供的柜体的上侧或下侧设置有置物结构，所述置物结构与柜体连接。

[0011] 本实用新型所提供的柜体中设置有储物格，所述储物格具有上下两个层板，所述储物格中设置有装饰结构，所述装饰结构包括装饰立柱、端盖和连接部件，所述装饰立柱设置在上下两个所述层板之间；所述装饰立柱的两端分别套设有所述端盖，所述装饰立柱上端的所述端盖与在上的所述层板连接，所述装饰立柱下端的所述端盖与在下的所述层板连接；所述连接部件能够贯穿层板并与所述端盖的底部连接，以使所述端盖与所述层板固定连接。

[0012] 本实用新型的某些实施例中，所述储物格设置为至少两层，相邻两层所述储物格之间的所述层板上，所述连接部件贯穿所述层板，以将所述层板上下两侧的所述端盖固定。

[0013] 本实用新型的某些实施例中，所述装饰立柱与所述端盖固定连接，以使所述装饰立柱能够支撑所述层板。

[0014] 本实用新型的实施例至少具有以下有益效果：装饰结构设置在两个层板之间，能够在层板之间起到装饰作用；装饰立柱对层板还具有支撑作用，能够增强层板的承重能力。本实用新型可广泛应用于家具技术领域。

附图说明

[0015] 本实用新型的上述和/或附加的方面和优点从结合下面附图对实施例的描述中将变得明显和容易理解。

[0016] 图1为装饰结构与层板安装的结构示意图。

[0017] 图2为置物结构的结构示意图。

[0018] 图3为置物结构中层板上装饰结构的分布示意图。

[0019] 图4为柜体的结构，图中显示柜体的上侧设置有置物结构，置物结构通过装饰结构与柜体的顶板连接。

[0020] 图5为柜体的结构，图中显示柜体的储物格中设置有装饰结构。

具体实施方式

[0021] 下面结合图1至图5详细描述本实用新型的实施例，所述实施例的示例在附图中示出，其中自始至终相同或类似的标号表示相同或类似的元件或具有相同或类似功能的元件。下面通过参考附图描述的实施例是示例性的，仅用于解释本实用新型，而不能理解为对本实用新型的限制。

[0022] 在本实用新型的描述中，需要理解的是，若出现术语“中心”、“中部”、“纵向”、“横向”、“长度”、“宽度”、“厚度”、“上”、“下”、“前”、“后”、“左”、“右”、“竖直”、“水平”、“顶”、“底”、“内”、“外”、“轴向”、“径向”、“周向”等指示的方位或位置关系为基于附图所示的方位或位置关系，仅是为了便于描述本实用新型和简化描述，而不是指示或暗示所指的装置或元件必须具有特定的方位、以特定的方位构造和操作，因此不能理解为对本实用新型的限制。限定有“第一”、“第二”的特征是用于区分特征名称，而非具有特殊含义，此外，限定有“第一”、“第二”的特征可以明示或者隐含地包括一个或者更多个该特征。在本实用新型的描述中，除非另有说明，“多个”的含义是两个或两个以上。

[0023] 在本实用新型的描述中，需要说明的是，除非另有明确的规定和限定，术语“安装”、“相连”、“连接”应做广义理解，例如，可以是固定连接，也可以是可拆卸连接，或一体地连接；可以是机械连接，也可以是电连接；可以是直接相连，也可以通过中间媒介间接相连，可以是两个元件内部的连通。对于本领域的普通技术人员而言，可以具体情况理解上述术语在本实用新型中的具体含义。

[0024] 本实用新型涉及一种装饰结构，装饰结构用于设置在两个层板201之间，起到装饰的作用。装饰结构包括装饰立柱101和端盖102，具体地，装饰立柱101的两端分别套设有端盖102，结合附图，装饰立柱101用于设置在两个层板201之间，可以理解的是，端盖102能够与层板201固定连接，以使装饰立柱101固定设置在上下两个层板201之间。

[0025] 结合附图，端盖102具有侧壁和底壁，端盖102的一端具有敞口，以便装饰立柱101

的端部能够插入。可以理解的是，在装饰立柱101的上端，端盖102倒置，端盖102的底部在上。

[0026] 装饰结构包括连接部件103，可以理解的是，端盖102通过连接部件103与层板201固定安装。具体地，连接部件103能够贯穿层板201并与端盖102的底部连接，以使端盖102与层板201固定连接。

[0027] 一些示例中，端盖102的底部设置有螺纹孔，连接部件103设置为螺钉。可以理解的是，在层板201上打孔，以便连接部件103能够贯穿层板201，连接部件103与端盖102底部的螺纹孔螺纹连接，以使端盖102与层板201固定连接。

[0028] 关于连接部件103与端盖102的连接方式，作为替换方案，还可设计为端盖102的底部设置有通孔，可以理解的是，这种情况下连接部件103设置为自攻螺丝，连接部件103能够在端盖102底部通孔的侧壁攻丝，以使连接部件103与端盖102固定连接，从而实现端盖102与层板201固定连接。

[0029] 本实用新型所涉及的装饰结构安装方便，能够应用于已有的柜体中，也可在柜体组装过程中同时设置装饰结构。

[0030] 作为一种实施方式，端盖102采用铝材制成，便于攻丝获得螺纹孔。当然，可以理解的是，还可替换设计为端盖102采用锌合金制成。

[0031] 为使装饰立柱101与端盖102连接，进一步地，设计装饰结构包括锁紧件，锁紧件能够贯穿端盖102的侧壁，锁紧件能够抵住装饰立柱101的侧面，以使装饰立柱101与端盖102锁紧。具体地，端盖102的侧壁设置有螺纹孔，锁紧件的侧壁设置有外螺纹，锁紧件能够与端盖102侧壁的螺纹孔螺纹连接，以调整锁紧件抵住装饰立柱101端部侧面的程度。

[0032] 一些示例中，装饰立柱101设置为圆柱，以便装饰立柱101与端盖102套接后，从而端盖102侧壁的螺纹孔处在多个方向都能够实现锁紧件对装饰立柱101的锁定。

[0033] 一些示例中，装饰立柱101采用铝型材制成，质轻、价格低、方便易得，节约成本，结构牢固，方便加工。

[0034] 本实用新型涉及一种置物结构，置物结构能够放在台面上使用，也可悬吊起来使用。结合附图，置物结构包括层板201和装饰结构，装饰结构包括装饰立柱101、端盖102和连接部件103。具体地，层板201设置为至少两个，上下相邻的两个层板201之间设置有装饰结构。

[0035] 可以理解的是，一方面，装饰结构能够起到装置外观的作用，另一方面，装饰结构能够起到支撑层板201的作用，以使层板201能够作为搁板放置物品。

[0036] 为使置物结构安装牢固，装饰结构中的装饰立柱101与端盖102之间设计为固定连接，一些示例中，如前所述，装饰立柱101与端盖102之间采用锁紧件固定安装。

[0037] 关于装饰立柱101与端盖102的固定连接，作为替换方案：一些示例中，设计装饰立柱101与端盖102螺纹连接。具体地，端盖102设置有内螺纹，装饰立柱101端部设置有外螺纹。一些示例中，设计装饰立柱101与端盖102之间的套接为过盈配合。

[0038] 为使层板201放置物品能够平稳，装饰结构设置为多个，起到多点支撑的作用。一些示例中，层板201设置为三个，上下相邻的两个层板201之间设置四个装饰结构，四个装饰结构分别设置在矩形的四个角处。

[0039] 本实用新型涉及一种柜体，柜体能够作为吊柜、顶柜、矮柜、立柜、台上柜等使用，

柜体的上侧或下侧设置有置物结构，置物结构与柜体连接。置物结构包括层板201和装饰结构，装饰结构包括装饰立柱101、端盖102和连接部件103。结合附图，置物结构中，上下相邻的两个层板201之间设置有装饰结构。

[0040] 一些示例中，置物结构设置在柜体的上侧，置物结构与柜体的顶部连接，具体地，置物结构底部的层板201与柜体的顶板之间通过装饰结构连接安装。

[0041] 当然，作为替换方案，也可设计为置物结构底部的层板201位于柜体的顶板上，进一步地，置物结构底部的层板201与柜体的顶板固定连接。

[0042] 可以理解的是，若置物结构位于柜体的上侧，上下相邻两个层板201之间的装饰结构中，装饰立柱101与端盖102之间的固定连接可以设置为通过锁紧件抵住固定，也可设置为螺纹连接或过盈配合。

[0043] 一些示例中，置物结构设置在柜体的下侧，则置物结构与柜体的底板连接，具体地，置物结构顶部的层板201与柜体的底板之间通过装饰结构连接安装。

[0044] 当然，作为替换方案，也可设计为置物结构顶部的层板201与柜体的底板贴合，且层板201与底板固定连接。

[0045] 可以理解的是，若置物结构位于柜体的下侧，上下相邻两个层板201之间的装饰结构中，装饰立柱101与端盖102之间的固定连接应设置为通过锁紧件抵住固定，或者设置为螺纹连接，以提高置物结构的载重能力。

[0046] 本实用新型涉及一种柜体，柜体能够作为吊柜、顶柜、矮柜、立柜、台上柜等使用，柜体中设置有储物格202，储物格202具有上下两个层板201，储物格202中设置有装饰结构，装饰结构包括装饰立柱101、端盖102和连接部件103。

[0047] 结合附图，装饰结构中的装饰立柱101直立设置在储物格202的上下两个层板201之间。可以理解的是，装饰立柱101上端的端盖102与在上的层板201连接，装饰立柱101下端的端盖102与在下的层板201连接。

[0048] 作为一种实施方式，储物格202设置为至少两层，可以理解的是，相邻两层储物格202之间共用一个层板201。结合附图，相邻两层储物格202之间的层板201上，层板201上下两侧的装饰立柱101同轴设置，连接部件103贯穿层板201，以将层板201上下两侧的端盖102固定。具体地，连接部件103依次贯穿其中一个端盖102的底部、层板201，并与另一个端盖102的底部连接，从而实现一个连接部件103固定层板201上下两侧的端盖102，节约成本。

[0049] 当然，可以理解的是，层板201上下两侧的装饰立柱101也可替换设计为错位，这种情况下，连接部件103则贯穿层板201并与对应的端盖102连接。

[0050] 进一步地，设计装饰立柱101能够支撑层板201，避免层板201弯曲，具体地，装饰立柱101与端盖102固定连接，以使装饰立柱101能够支撑层板201。可以理解的是，装饰立柱101的两端分别与端盖102固定连接，一方面，装饰立柱101能够对层板201具有支撑作用，另一方面，装饰立柱101对层板201也有拉紧作用。

[0051] 在本说明书的描述中，若出现参考术语“一个实施例”、“一些实例”、“一些实施例”、“示意性实施例”、“示例”、“具体示例”、或“一些示例”等的描述意指结合该实施例或示例描述的具体特征、结构、材料或者特点包含于本实用新型的至少一个实施例或示例中。在本说明书中，对上述术语的示意性表述不一定指的是相同的实施例或示例。而且，描述的具体特征、结构、材料或者特点可以在任何的一个或多个实施例或示例中以合适的方式结合。

[0052] 以上结合附图对本实用新型的实施方式作了详细说明，但是本实用新型不限于上述实施方式，在所述技术领域普通技术人员所具备的知识范围内，还可以在不脱离本实用新型宗旨的前提下作出各种变化。

[0053] 本实用新型的描述中，专利名称若出现“、”，表示“和”的关系，而不是“或”的关系。例如专利名称为“一种A、B”，说明本实用新型所要求保护的内容为：主题名称为A的技术方案和主题名称为B的技术方案。

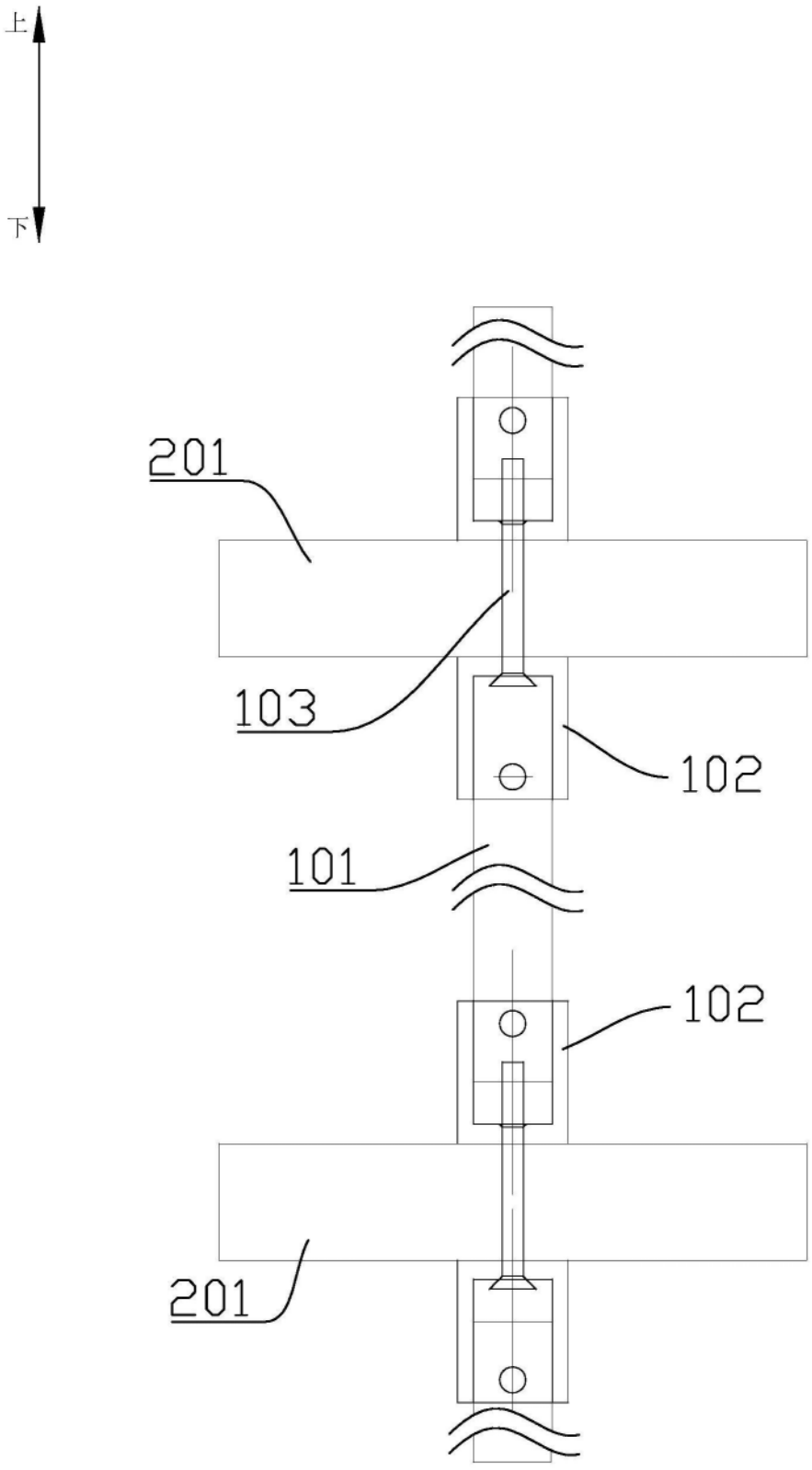

图1

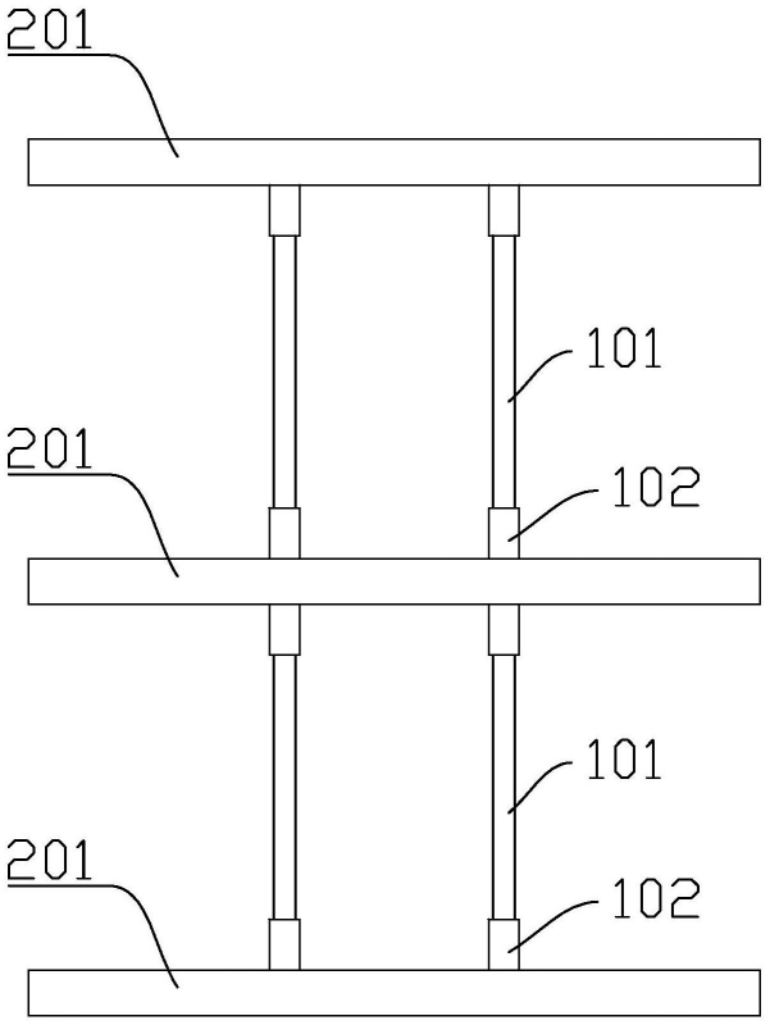

图2

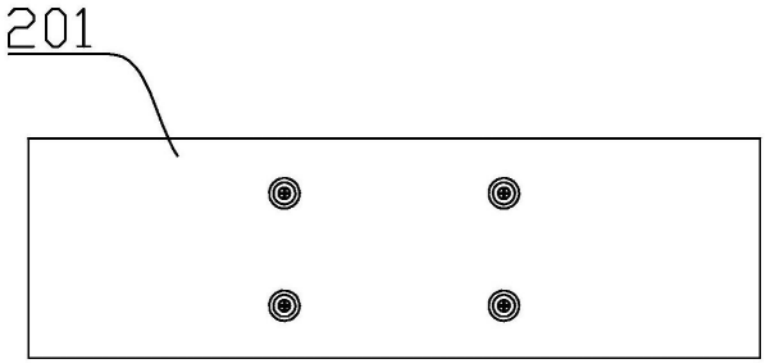

图3

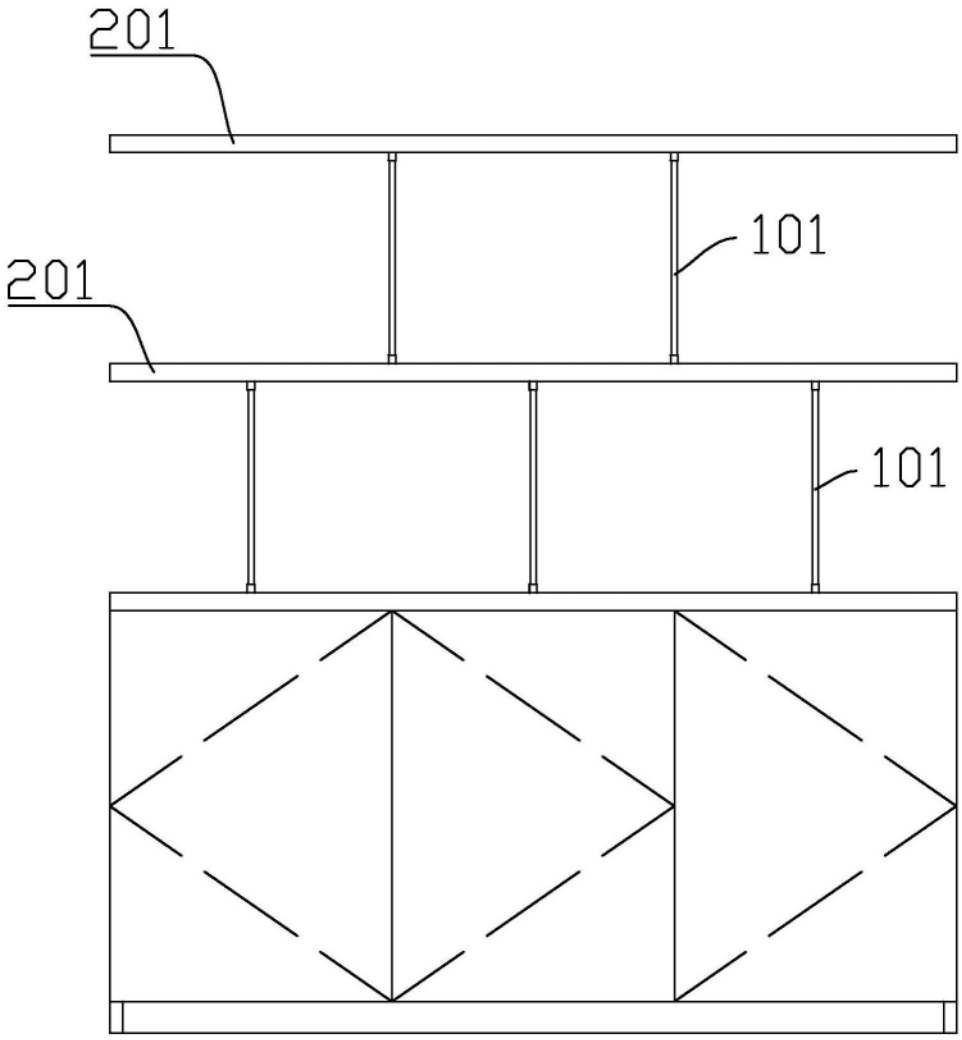

图4

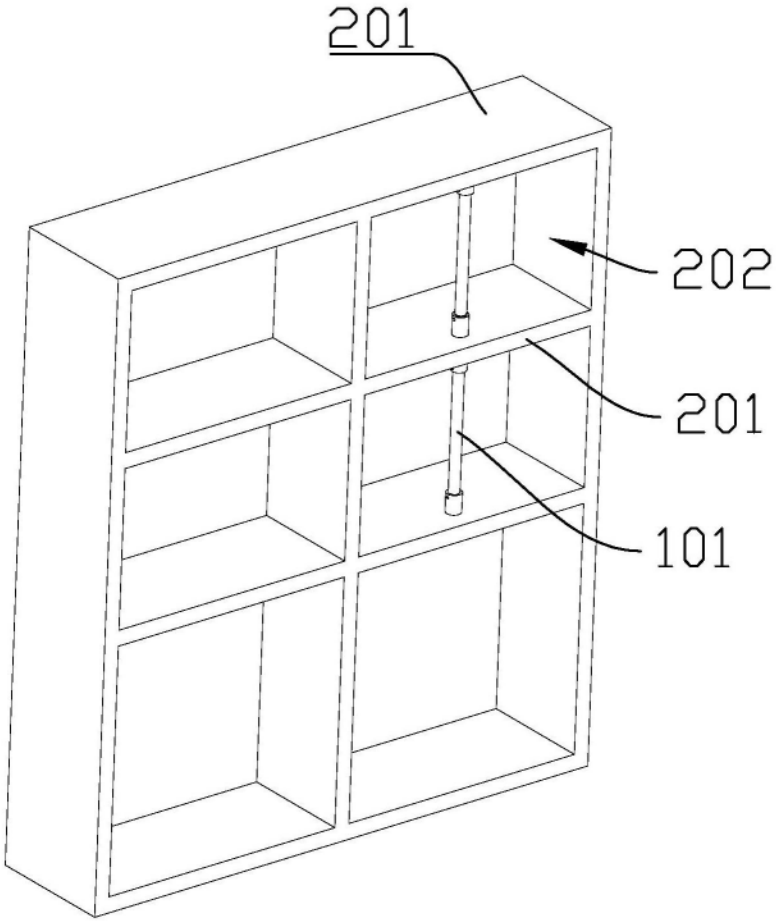

图5