(19)中华人民共和国国家知识产权局

(12)发明专利申请

(10)申请公布号 CN 104975416 A
(43)申请公布日 2015.10.14

(21)申请号 201510412326.X

(22)申请日 2015.07.14

(71)申请人 吴江新劲纺织有限公司
地址 215228 江苏省苏州市吴江区盛泽镇东方市场和服商区D幢43号

(72)发明人 施纯屿

(74)专利代理机构 北京众合诚成知识产权代理有限公司 11246
代理人 连围

(51)Int.Cl.
D03D 49/12(2006.01)

权利要求书1页 说明书2页 附图3页

(54)发明名称

一种纺织用纱线张紧装置

(57)摘要

本发明涉及一种纺织用纱线张紧装置，属于纺织设备技术领域。该纺织用纱线张紧装置，包括底座、导纱棒固定柱、导纱棒、纱线张紧棒固定柱、纱线张紧棒活动槽、纱线定位环和纱线张紧棒。本发明所涉及的一种纺织用纱线张紧装置，这种纱线张紧装置，结构简单，使用方便，并且能够保证纱线受到稳定的张力，降低了面料的生产成本，提高了面料的质量。

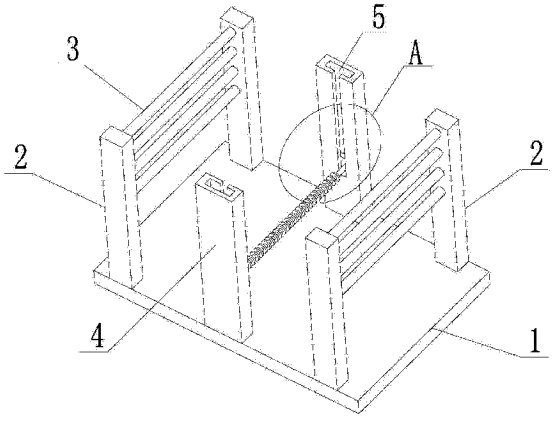

CN 104975416 A

1.一种纺织用纱线张紧装置，包括底座 (1)、导纱棒固定柱 (2)、导纱棒 (3)、纱线张紧棒固定柱 (4)、纱线张紧棒活动槽 (5)、纱线定位环 (6) 和纱线张紧棒 (7)，其特征在于：所述导纱棒固定柱 (2) 和纱线张紧棒固定柱 (4) 固定在底座 (1) 上，所述导纱棒 (3) 水平的固定在导纱棒固定柱 (2) 之间，所纱线张紧棒固定柱 (4) 内设有纱线张紧棒活动槽 (5)，所述纱线张紧棒 (7) 能够在纱线张紧棒活动槽 (5) 内竖直上下运动，所述纱线张紧棒 (7) 上设有多个纱线定位环 (6)。

一种纺织用纱线张紧装置

技术领域

[0001] 本发明涉及一种纺织用纱线张紧装置，属于纺织设备技术领域。

背景技术

[0002] 在纺织行业中，织布机将纱线织成面料，面料的经纱多数事先缠绕在经轴上，有经轴提供经纱。面料的纬纱由纱线筒提供。纱线在纺织成面料的过程中，为了使面料均匀平整，需要在纱线纺织过程中对纱线进行拉紧，纱线拉紧，就是增加纱线自身的张力。通常增加纱线张力的方法，是靠降低放纱线的速度完成，但是这种方法，纱线受到的张力不均匀，放纱线速度难以控制，面料的质量不稳定。

[0003] 因此，为了解决以上技术问题，设计了一种纺织用纱线张紧装置，这种纱线张紧装置，结构简单，使用方便，并且能够保证纱线受到稳定的张力，降低了面料的生产成本，提高了面料的质量。

发明内容

[0004] 为了克服背景技术中存在的缺陷，本发明解决其技术问题所采用的技术方案是：一种纺织用纱线张紧装置，包括底座、导纱棒固定柱、导纱棒、纱线张紧棒固定柱、纱线张紧棒活动槽、纱线定位环和纱线张紧棒，所述导纱棒固定柱和纱线张紧棒固定柱固定在底座上，所述导纱棒水平的固定在导纱棒固定柱之间，所纱线张紧棒固定柱内设有纱线张紧棒活动槽，所述纱线张紧棒能够在纱线张紧棒活动槽内竖直上下运动，所述纱线张紧棒上设有多个纱线定位环。

[0005] 本发明所涉及的一种纺织用纱线张紧装置，这种纱线张紧装置，结构简单，使用方便，并且能够保证纱线受到稳定的张力，降低了面料的生产成本，提高了面料的质量。

附图说明

[0006] 下面结合附图和实施例对本发明进一步说明。

[0007] 图 1 是本发明一种纺织用纱线张紧装置的结构示意图一；

[0008] 图 2 是本发明一种纺织用纱线张紧装置的结构示意图二；

[0009] 图 3 是图 1 中 A 处的局部放大图；

[0010] 其中：1、底座；2、导纱棒固定柱；3、导纱棒；4、纱线张紧棒固定柱；5、纱线张紧棒活动槽；6、纱线定位环；7、纱线张紧棒。

具体实施方式

[0011] 现在结合附图对本发明作进一步详细的说明。附图为简化的示意图，仅以示意方式说明本发明的基本结构，因此其仅显示与本发明有关的构成。

[0012] 请参阅图 1、图 2 和图 3，一种纺织用纱线张紧装置，包括底座 1、导纱棒固定柱 2、导纱棒 3、纱线张紧棒固定柱 4、纱线张紧棒活动槽 5、纱线定位环 6 和纱线张紧棒 7，所述导

纱棒固定柱 2 和纱线张紧棒固定柱 4 固定在底座 1 上，所述导纱棒 3 水平的固定在导纱棒固定柱 2 之间，所纱线张紧棒固定柱 4 内设有纱线张紧棒活动槽 5，所述纱线张紧棒 7 能够在纱线张紧棒活动槽 5 内竖直上下运动，所述纱线张紧棒 7 上设有多个纱线定位环 6。

[0013] 本发明所涉及的一种新型纺织用纱线张紧装置，这种纱线张紧装置，纱线只需要从装置一端的导纱棒绕入装置，然后纱线在从纱线张紧棒 7 底部绕过，最后纱线从装置另一端的导纱棒绕出装置，该装置中的纱线张紧棒 7 依靠自身的重力为纱线提供张力。该装置结构简单，使用方便，并且能够保证纱线受到稳定的张力，降低了面料的生产成本，提高了面料的质量。

[0014] 显然，上述实施例仅仅是为清楚地说明所作的举例，而并非对实施方式的限定。对于所属领域的普通技术人员来说，在上述说明的基础上还可以做出其它不同形式的变化或变动。这里无需也无法对所有的实施方式予以穷举。而由此所引伸出的显而易见的变化或变动仍处于本发明创造的保护范围之中。

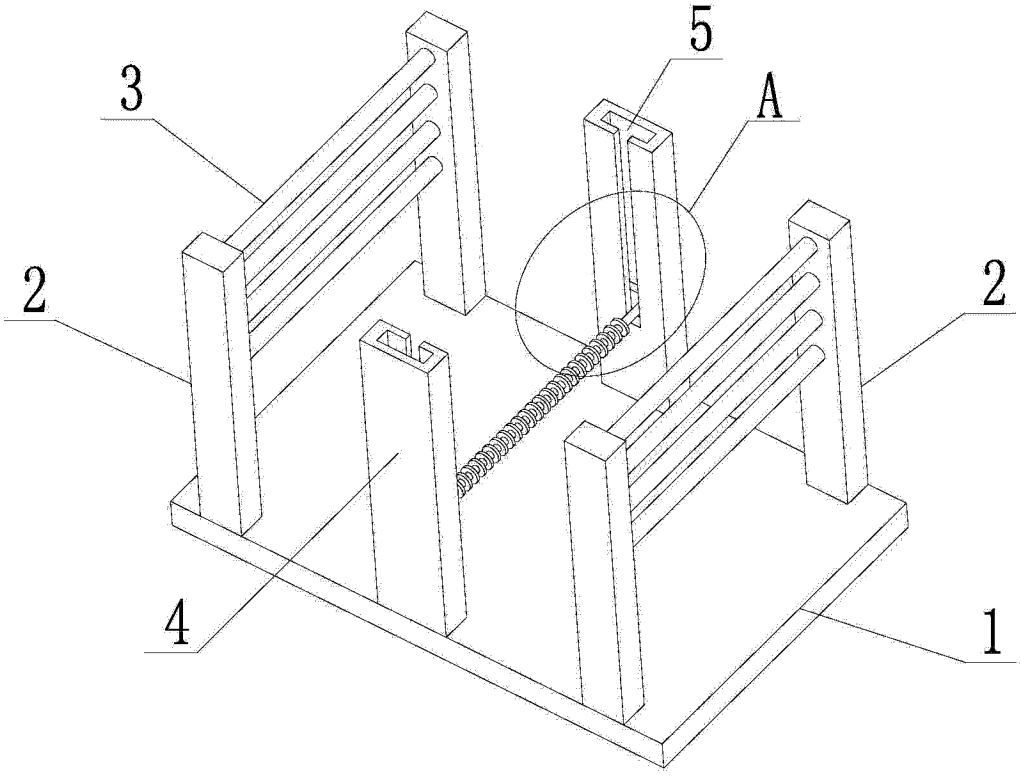

图 1

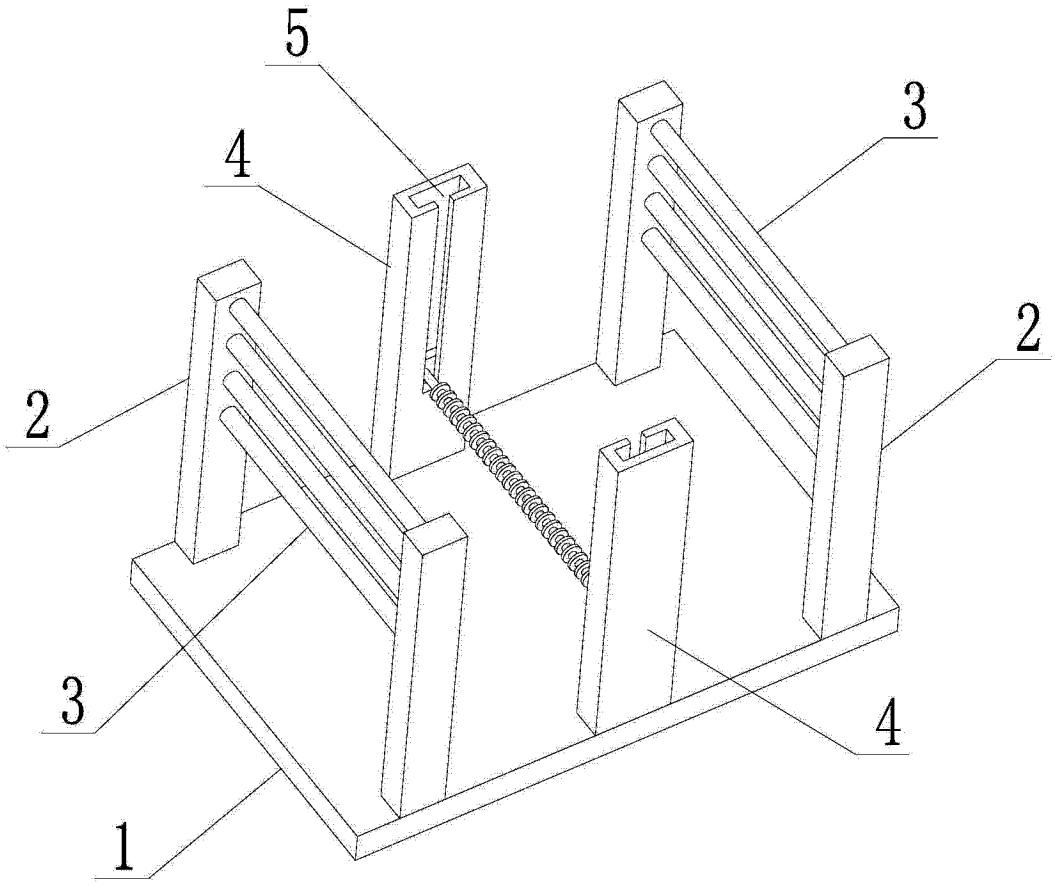

图 2

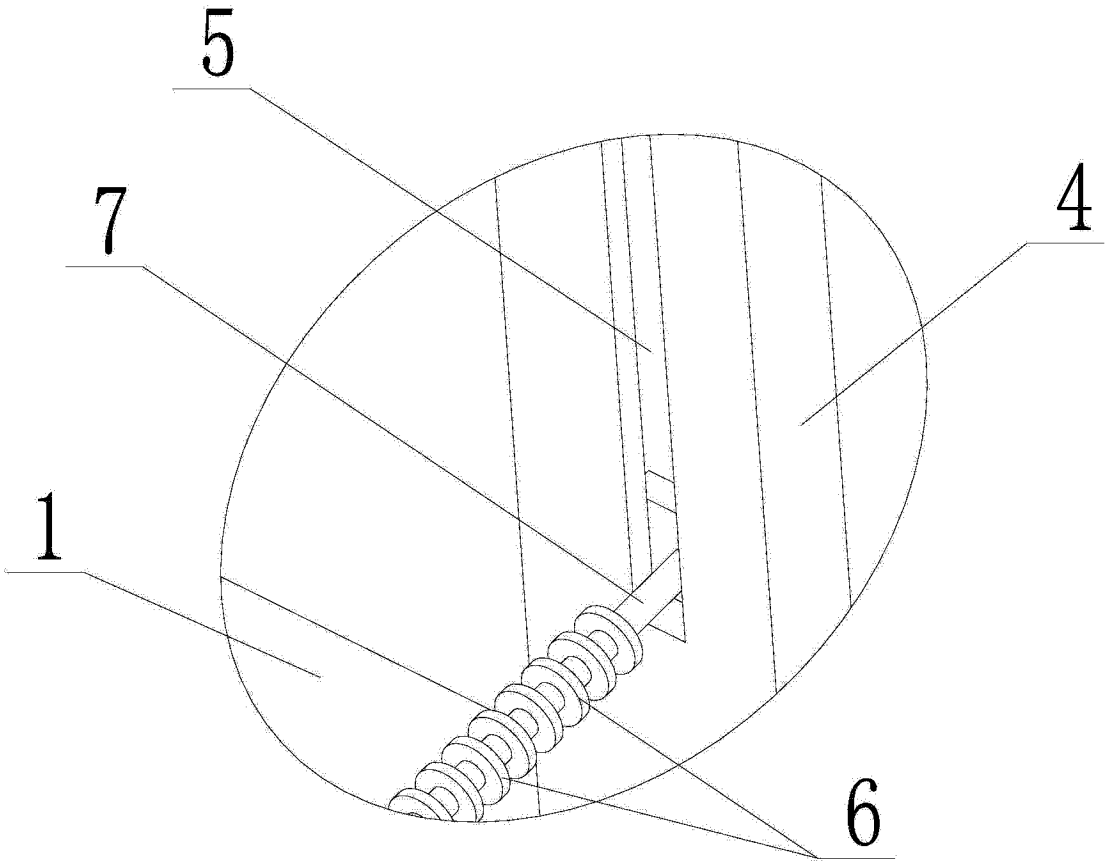

图 3