(19)国家知识产权局

(12)实用新型专利

(10)授权公告号 CN 219042720 U
(45)授权公告日 2023.05.19

(21)申请号 202222801868.4

(22)申请日 2022.10.24

(73)专利权人 韦思伊
地址 530007 广西壮族自治区南宁市青秀区桃源路6号

(72)发明人 韦思伊

(74)专利代理机构 南宁图耀专利代理事务所（普通合伙） 45127
专利代理师 庞凤梅

(51)Int.Cl.
A61B 5/15(2006.01)
A61B 50/24(2016.01)

权利要求书1页 说明书3页 附图3页

(54)实用新型名称

抽血台

(57)摘要

本实用新型公开了一种抽血台，该抽血台包括连接块和两块放置板，其中一个放置板可用来放置托盘，另一个放置板可用来放置患者的手臂，连接块的底部设有高度调节装置，调节高度装置的底部设有多个滚轮。滚轮方便推动，高度调节装置能够调整抽血台的高度，使得抽血台所在的高度能够满足不同患者的需要，提高患者的舒适度。同时，两块放置板分别可折叠地设置在连接块的左右两侧，使得放置板能在患者抽血结束后折叠起来，从而减少抽血台的占用空间，方便收纳。

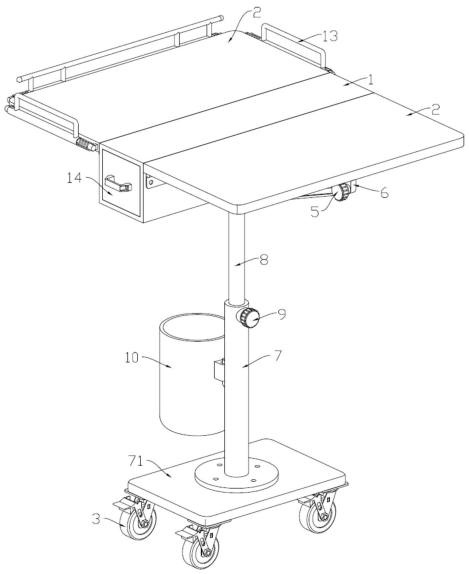

CN 219042720 U

1.抽血台，其特征在于：包括连接块(1)和两块矩形的放置板(2)，其中一块放置板(2)用于放置患者的手臂，另一块放置板(2)用于放置托盘，连接块(1)的底部设有高度调节装置，调节高度装置的底部设有多个滚轮(3)；两块放置板(2)分别可折叠地设置在连接块(1)的左右两侧，放置板(2)展开时，其顶面与连接块(1)的顶面平齐。

2.根据权利要求1所述的抽血台，其特征在于：还包括支撑杆(4)，放置板(2)与连接块(1)之间通过合页连接，支撑杆(4)设于放置板(2)的下方，其一端与连接块(1)的底部可转动连接，另一端通过滑动件与放置板(2)滑动连接。

3.根据权利要求2所述的抽血台，其特征在于：所述滑动件为拧紧螺杆(5)，放置板(2)的底部设有固定块(6)，固定块(6)上开设有贯通其两侧的螺纹孔，支撑杆(4)的长度方向上设有一道滑槽(41)，拧紧螺杆(5)的杆身可穿过滑槽(41)与螺纹孔螺纹连接并沿滑槽(41)滑动。

4.根据权利要求3所述的抽血台，其特征在于：所述连接块(1)的前后两端设有由端面向内部开设的容纳槽，容纳槽内设有可抽拉的抽屉(14)。

5.根据权利要求4所述的抽血台，其特征在于：所述高度调节装置包括套筒(7)、调节杆(8)和调节螺栓(9)，调节杆(8)的一端与连接块(1)固定，另一端可插入套筒(7)内，调节螺栓(9)设置在套筒(7)上，套筒(7)远离连接块(1)的一端设有硬板(71)，滚轮(3)设于硬板(71)的底部。

6.根据权利要求5所述的抽血台，其特征在于：还包括垃圾桶(10)，垃圾桶(10)设于硬板(71)上方并通过连接件与套筒(7)可拆卸连接。

7.根据权利要求6所述的抽血台，其特征在于：所述连接件包括限位块(11)和定位块(12)，限位块(11)设置在垃圾桶(10)的侧壁，定位块(12)设于套筒(7)的侧壁，限位块(11)上设有卡孔，定位块(12)可适配地插入卡孔内。

8.根据权利要求7所述的抽血台，其特征在于：所述用于放置托盘的放置板(2)上设有围栏(13)。

抽血台

技术领域

[0001] 本实用新型涉及一种血液采样装置，具体是一种抽血台。

背景技术

[0002] 抽血检查是在医院进行身体检测或治疗时必不可少的项目之一。目前，医院门诊部通常在抽血台上对患者进行抽血，而现有的抽血台一般就是有四条腿的普通桌子，桌子很难移动，不能根据患者的情况更换抽血的地点，不方便使用，同时，由于桌子的高度固定，当个子高的人就坐在抽血台前就需要弯着腰，会很不舒服，个子矮的人就坐需要抬手，不方便也会不舒适。

[0003] 现有专利CN 202801622 U提出了一种抽血台，包括台面、支撑架，支撑架由支撑梁、支撑脚以及两端固定垂直连接支撑梁和支撑脚的可升降支撑柱组成，可升降支撑柱设置在台面的一侧，支撑脚上设置滑轮。该抽血台不仅方便推动到患者的位置，且能根据需要调节台面的高度。但是，该抽血台的台面大小固定，抽血结束后会占用较大的空间，不方便收纳。

实用新型内容

[0004] 本实用新型所要解决的技术问题是：提供一种抽血台，不仅方便推动，高度可调，还能在抽血结束后将台面折叠起来，减少占用空间，方便收纳。

[0005] 为解决上述技术问题，本实用新型采用以下技术方案：

[0006] 抽血台，包括连接块和两块矩形的放置板，其中一块放置板用于放置患者的手臂，另一块放置板用于放置托盘，连接块的底部设有高度调节装置，调节高度装置的底部设有多个滚轮；两块放置板分别可折叠地设置在连接块的左右两侧，放置板展开时，其顶面与连接块的顶面平齐。

[0007] 在一些实施例中，该抽血台还包括支撑杆，放置板与连接块之间通过合页连接，支撑杆设于放置板的下方，其一端与连接块的底部可转动连接，另一端通过滑动件与放置板滑动连接。

[0008] 在至少一个实施例中，所述滑动件为拧紧螺杆，放置板的底部设有固定块，固定块上开设有贯通其两侧的螺纹孔，支撑杆的长度方向上设有一道滑槽，拧紧螺杆的杆身可穿过滑槽与螺纹孔螺纹连接并沿滑槽滑动。

[0009] 本实用新型的有益效果是：

[0010] 本实用新型包括连接块和两块放置板，其中一个放置板可用来放置托盘，另一个放置板可用来放置患者的手臂，连接块的底部设有高度调节装置，调节高度装置的底部设有多个滚轮。滚轮方便推动，高度调节装置能够调整抽血台的高度，使得抽血台所在的高度能够满足不同患者的需要，提高患者的舒适度。同时，两块放置板分别可折叠地设置在连接块的左右两侧，使得放置板能在患者抽血结束后折叠起来，从而减少抽血台的占用空间，方便收纳。

附图说明

[0011] 图1为本实用新型其中一个实施例的展开示意图。

[0012] 图2为图1实施例的折叠示意图。

[0013] 图3为图1实施例的支撑杆的结构示意图。

[0014] 图4为图1实施例的拧紧螺杆与固定块螺纹连接的剖视图。

[0015] 图中标号为:1、连接块;2、放置板;3、滚轮;4、支撑杆;41、滑槽;5、拧紧螺杆;6、固定块;7、套筒;71、硬板;8、调节杆;9、调节螺栓;10、垃圾桶;11、限位块;12、定位块;13、围栏;14、抽屉。

具体实施方式

[0016] 下面结合附图对本实用新型进行说明,此处所描述的具体实施方式仅用于说明和解释本实用新型,并不用于限定本实用新型,在不脱离本实用新型设计精神的前提下,本领域普通技术人员对本实用新型的技术方案作出的各种变形和改进,均应落入本实用新型的保护范围内。

[0017] 如图1～4所示,本实施例的抽血台,包括连接块1和两块矩形的放置板2,其中一块放置板2用于放置患者的手臂,另一块放置板2用于放置托盘;连接块1的前后两端设有由端面向内部开设的容纳槽,容纳槽内设有可抽拉的抽屉14,能够增加该抽血台的收纳空间,以便将抽血所用的抽血垫或一次性垫纸一直收纳在抽血台上,方便随时取用。

[0018] 其中,连接块1的底部设有高度调节装置,调节高度装置的底部设有多个滚轮3,滚轮3为带有刹车功能的滚轮3,方便将抽血台固定在合适的位置;两块放置板2分别可折叠地设置在连接块1的左右两侧,放置板2展开时,其顶面与连接块1的顶面平齐。其中,用于放置托盘的放置板2上设有围栏13,围栏13设于放置板2未与连接块1连接的三个边沿,围栏13可限制住托盘的移动,避免抽血台移动时托盘从放置板2滑下。

[0019] 为了放置板2展开时能够保持稳定展平的状态,该抽血台还包括支撑杆4,放置板2与连接块1之间通过合页连接,支撑杆4设于放置板2的下方,其一端与连接块1的底部铰接,另一端通过滑动件与放置板2滑动连接,从而支撑起放置板2。具体地,滑动件为拧紧螺杆5,放置板2的底部设有固定块6,固定块6上开设有贯通其两侧的螺纹孔,支撑杆4的长度方向上设有一道滑槽41,拧紧螺杆5的杆身可穿过滑槽41与螺纹孔螺纹连接并沿滑槽41滑动。需要展开放置板2使用时,抬起放置板2,拧紧螺杆5的杆身沿着滑槽41滑动直到放置板2与连接块1平齐,再转动拧紧螺杆5,直到拧紧螺杆5的头部和固定块6能够分别抵住支撑杆4的两表面,使得支撑杆4被固定住,以便放置板2能够稳定保持展平的状态。抽血台使用结束后,转动拧紧螺杆5,使拧紧螺杆5的头部远离支撑杆4的表面,就能够让拧紧螺杆5的杆身沿着滑槽41滑动,以便将放置板2折叠起来,减少占用空间,方便收纳。

[0020] 优选地,高度调节装置包括套筒7、调节杆8和调节螺栓9,调节杆8的一端与连接块1固定,另一端可插入套筒7内,调节螺栓9设置在套筒7上,套筒7的侧壁设有与内部连通的螺纹孔,调节螺栓9的一端端部可从螺纹孔伸入套筒7内并抵住调节杆8,套筒7远离连接块1的一端设有硬板71,滚轮3设于硬板71的底部。需要调节抽血台的高度时,只需拧松调节螺栓9,就能拉动调节杆8,调整调节杆8插入套筒7内的长度,从而改变抽血台的整体高度,方便简单。

[0021] 为了避免医护人员将医疗废品放入装有抽血用品的托盘内，防止引起交叉感染，该抽血台还包括垃圾桶10，垃圾桶10设于硬板71上方并通过连接件与套筒7可拆卸连接，方便将垃圾桶10从套筒7上取下进行清洗或消毒。具体地，连接件包括限位块11和定位块12，限位块11设置在垃圾桶10的侧壁，定位块12设于套筒7的侧壁，限位块11上设有卡孔，定位块12可适配地插入卡孔内。其中，定位块12为“L”形，当垃圾桶10从抽血台上取下时，定位块12还可用来悬挂其他物品。

[0022] 医护人员需要更换抽血地点时，可先设有围栏13的放置板2展开，再将装有抽血所需用品的托盘放到该块放置板2上，而另一块放置板2先不展开，避免抽血台所占用的空间过大，导致不方便将抽血台推动到抽血地点，托盘放好后，便可通过滚轮3将抽血台推动到抽血地点。抽血台到达抽血地点后，再将另一块放置板2打开，以便患者的手臂能放到该块放置板2上进行抽血，并根据不同患者的需要，通过调整调节杆8插入套筒7的长度，改变抽血台的高度。抽血完成后，可先将用于放置手臂的放置板2折叠起来，等到科室后，将托盘从放置板2上取下，再将该块放置板2也折叠起来，进一步减少抽血台的占用空间，方便收纳。

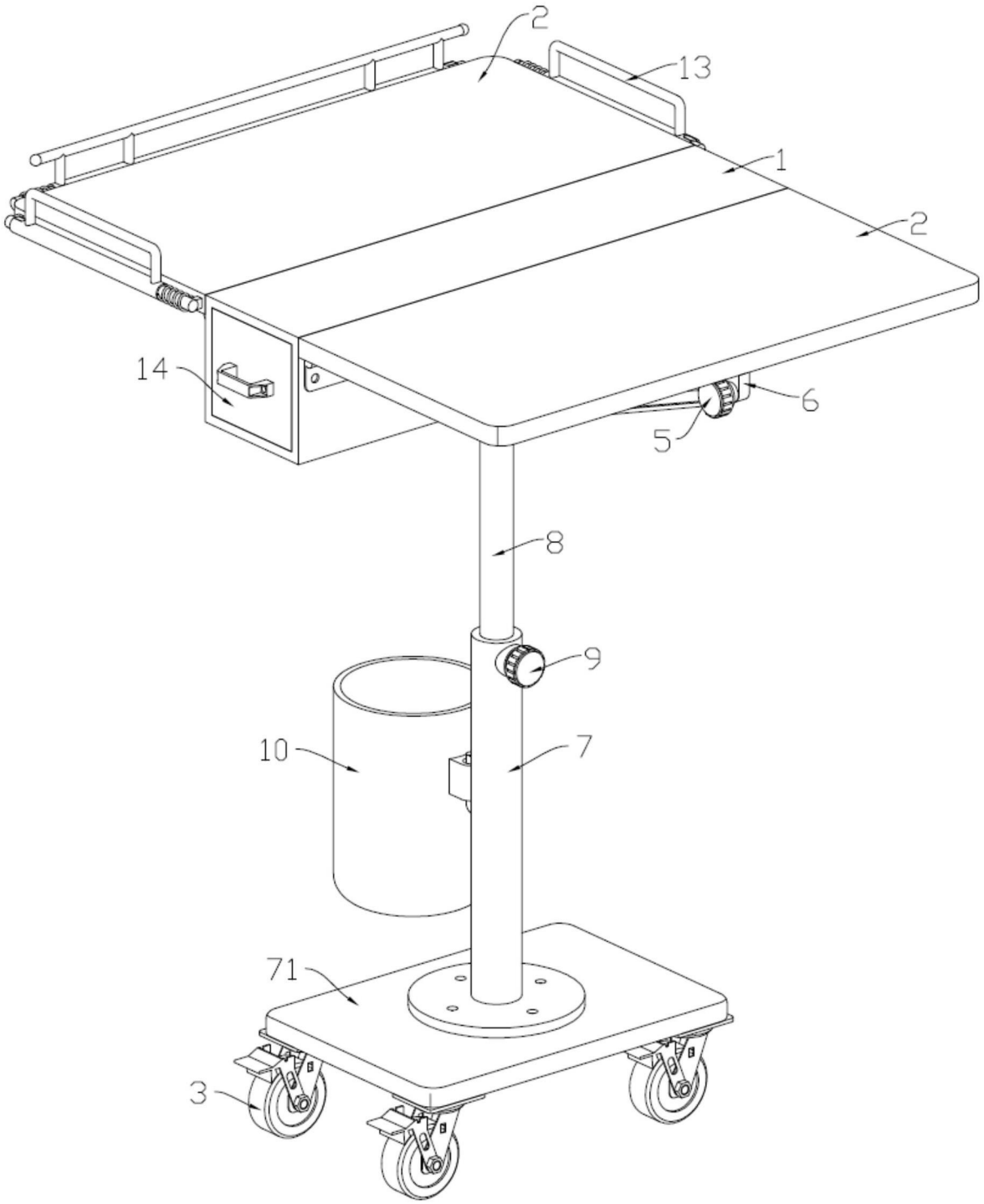

图1

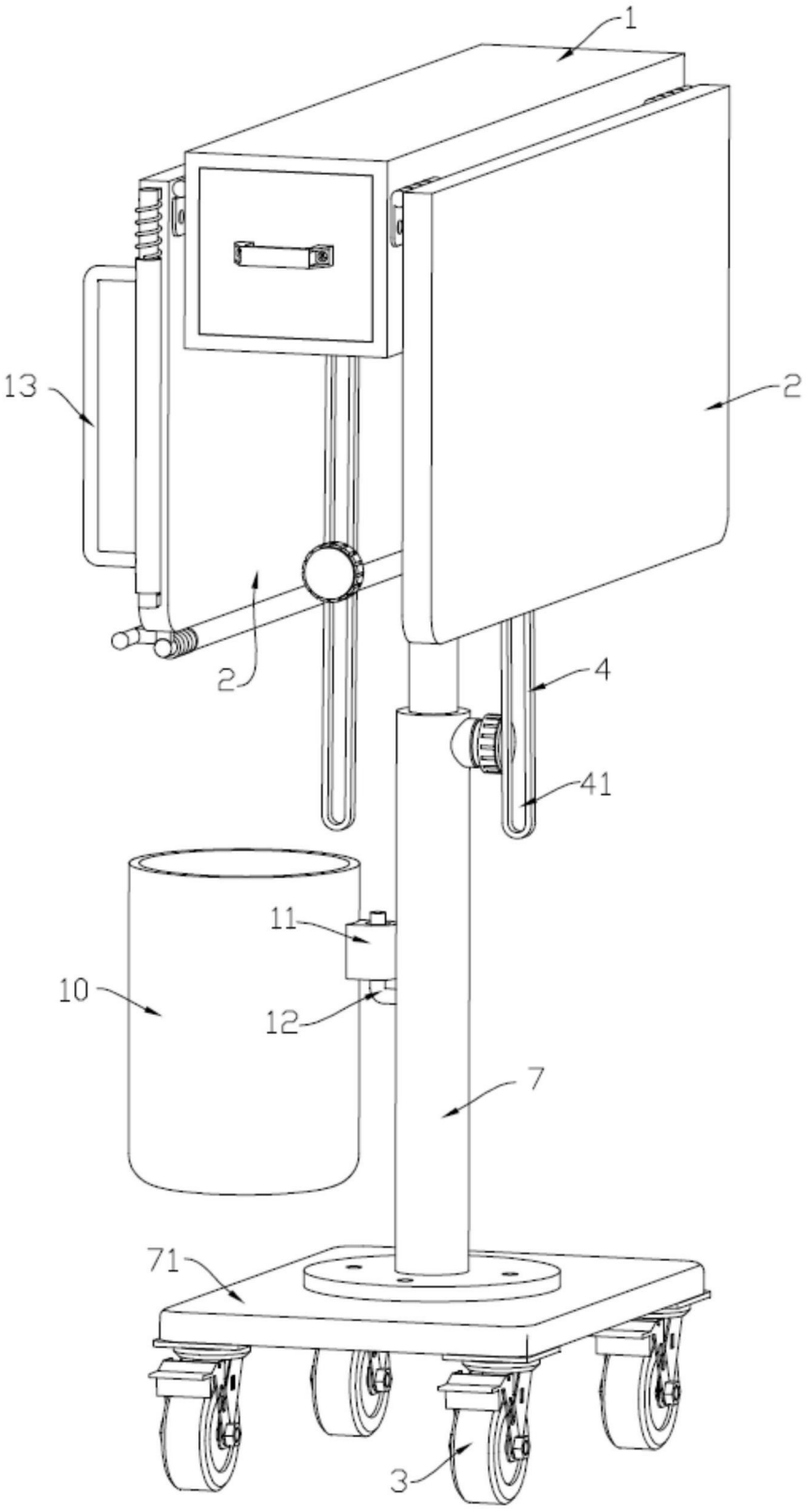

图2

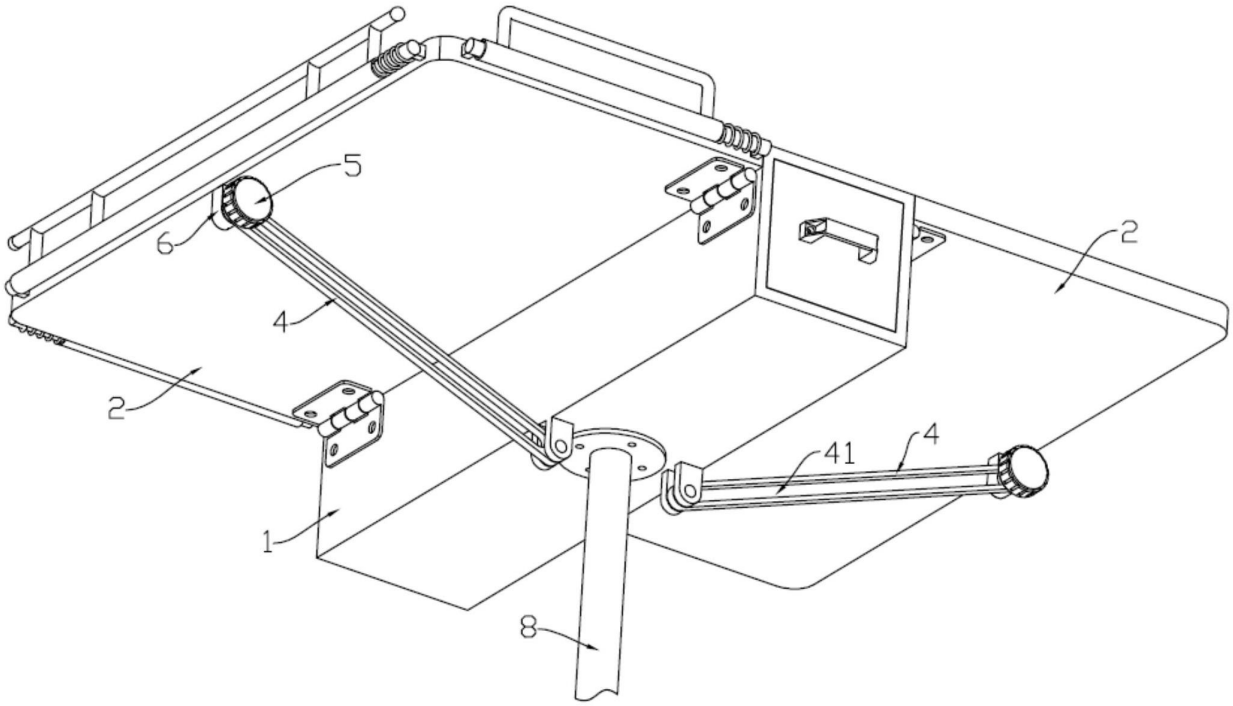

图3

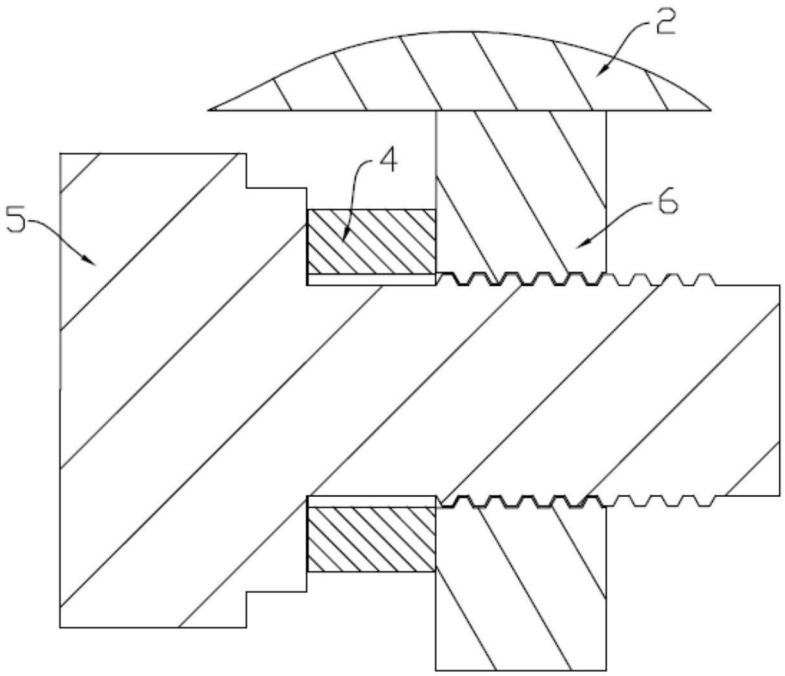

图4