(19)国家知识产权局

(12)实用新型专利

(10)授权公告号 CN 221946694 U
(45)授权公告日 2024.11.01

(21)申请号 202323372008.4
(22)申请日 2023.12.12
(73)专利权人 山东省展教工程科技有限公司
地址 251604 山东省济南市经济开发区玉清路南段2222号联东U谷工业园20-101号
(72)发明人 边新
(74)专利代理机构 北京智行阳光知识产权代理事务所(普通合伙) 11738
专利代理师 韩承志
(51)Int.Cl.
G09F 9/00(2006.01)
G09F 15/00(2006.01)
H02J 7/35(2006.01)
F16M 11/28(2006.01)
F16M 11/42(2006.01)

权利要求书1页 说明书3页 附图5页

(54)实用新型名称

一种电子信息展示设备

(57)摘要

本实用新型涉及展示设备技术领域,且公开了一种电子信息展示设备,包括一侧卡接有主展示板的副展示板,主展示板的顶部固定安装有用于吸收电量的太阳能板,主展示板的顶部固定安装有用于储电的蓄电池,主展示板的底部固定安装有用于调节高度的伸缩杆,伸缩杆的底部固定安装有用于加固的底盘。该电子信息展示设备,通过主展示板、副展示板、蓄电池与太阳能板的配合设置,可以在使用时使装置的节能性增加,并且可以在使用时加大装置的展示面积,使装置的实用性增加,蓄电池的设置是为了将太阳能板吸收的太阳能转化为的电量进行储存,提供给装置使用,增加装置的实用性,通过伸缩杆与底盘的配合设置,可以在使用时使装置进行上下调节。

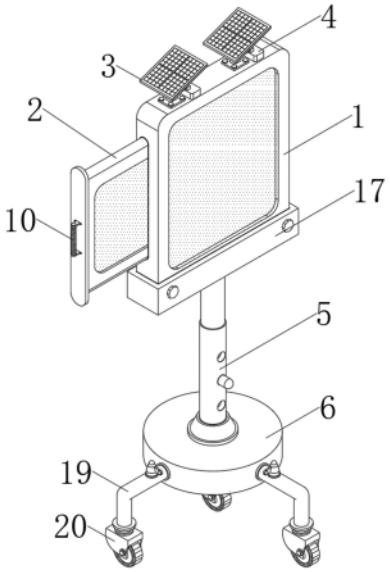

CN 221946694 U

1.一种电子信息展示设备,包括一侧卡接有主展示板(1)的副展示板(2),其特征在于:所述主展示板(1)的顶部固定安装有用于吸收电量的太阳能板(3),所述主展示板(1)的顶部固定安装有用于储电的蓄电池(4),所述主展示板(1)的底部固定安装有用于调节高度的伸缩杆(5),所述伸缩杆(5)的底部固定安装有用于加固的底盘(6)。

2.根据权利要求1所述的一种电子信息展示设备,其特征在于:所述主展示板(1)的一侧固定安装有用于观看的显示屏(7),所述主展示板(1)的一侧开设有用于安装的滑槽(8)。

3.根据权利要求1所述的一种电子信息展示设备,其特征在于:所述副展示板(2)的一侧固定连接有用于限位的侧板(9),所述侧板(9)的一侧固定安装有用于抽拉的把手(10)。

4.根据权利要求1所述的一种电子信息展示设备,其特征在于:所述太阳能板(3)的底部固定安装有用于连接的电源线(11),所述太阳能板(3)的底部固定安装有用于支撑的连接架(12)。

5.根据权利要求4所述的一种电子信息展示设备,其特征在于:所述连接架(12)的底部固定安装有用于支撑的支架(13),所述连接架(12)的一侧固定安装有用于加固的螺栓(14)。

6.根据权利要求1所述的一种电子信息展示设备,其特征在于:所述蓄电池(4)的顶部固定连接有用于通电的接电头(15),所述接电头(15)的一侧固定安装有用于连接的接线口(16)。

7.根据权利要求1所述的一种电子信息展示设备,其特征在于:所述伸缩杆(5)的顶部固定安装有用于加固的固定板(17),所述伸缩杆(5)的内部固定安装有用于调节的弹簧按钮(18)。

8.根据权利要求1所述的一种电子信息展示设备,其特征在于:所述底盘(6)的四周固定安装有用于支撑的支腿(19),所述支腿(19)的底部固定安装有用于移动的万向轮(20)。

一种电子信息展示设备

技术领域

[0001] 本实用新型涉及展示设备技术领域,具体为一种电子信息展示设备。

背景技术

[0002] 一种电子信息展示设备的背景技术包括以下几个方面,显示技术、触控技术、硬件加速技术、网络技术、操作系统、数据存储技术,以上是一种电子信息展示设备的背景技术,不同的设备可能会采用不同的技术组合,以满足特定的需求和应用场景。

[0003] 中国专利公告号CN109064921A公开了一种电子信息展示设备,它涉及电子信息技术设备领域,一种电子信息展示设备它包含设备本体、电子屏幕、钢化玻璃板、清洗装置、散热器、驱动电机、太阳能电池板、蓄电池、导轨、滑块,设备本体前侧设置电子屏幕,电子屏幕外表面镶嵌有钢化玻璃板,设备本体左前方设置有清洗装置,散热器设置在设备本体侧面,驱动电机设置在设备本体下表面,设备本体上方设置太阳能电池板,蓄电池设置在设备本体上表面,导轨设置在设备本体前侧上下边缘,采用上述技术方案后,本发明的有益效果为,它采用了绿色能源供电,具有散热性能好、节能环保的优点,能根据周围环境自动调节亮度,它具有自动清洗的功能,可以满足人们对电子信息展示设备的高要求。

[0004] 但是该实用新型在实际使用时,存在如下问题:

[0005] 1、该实用新型难以在户外进行使用展示,并且安装过于繁琐,导致装置的局限性较大,实用性较低;

[0006] 2、该实用新型并不能进行高度调节,也不能随意移动,导致装置在使用时的灵活性较差。

实用新型内容

[0007] (一)解决的技术问题

[0008] 为了克服现有技术的上述缺陷,本实用新型提供了一种电子信息展示设备,解决了现有技术中:

[0009] 1、该实用新型难以在户外进行使用展示,并且安装过于繁琐,导致装置的局限性较大,实用性较低;

[0010] 2、该实用新型并不能进行高度调节,也不能随意移动,导致装置在使用时的灵活性较差的问题。

[0011] (二)技术方案

[0012] 为实现以上目的,本实用新型通过以下技术方案予以实现:一种电子信息展示设备,包括一侧卡接有主展示板的副展示板,所述主展示板的顶部固定安装有用于吸收电量的太阳能板,所述主展示板的顶部固定安装有用于储电的蓄电池,所述主展示板的底部固定安装有用于调节高度的伸缩杆,所述伸缩杆的底部固定安装有用于加固的底盘。

[0013] 可选的,所述主展示板的一侧固定安装有用于观看的显示屏,所述主展示板的一侧开设有用于安装的滑槽。

[0014] 可选的,所述副展示板的一侧固定连接有用于限位的侧板,所述侧板的一侧固定安装有用于抽拉的把手。

[0015] 可选的,所述太阳能板的底部固定安装有用于连接的电源线,所述太阳能板的底部固定安装有用于支撑的连接架。

[0016] 可选的,所述连接架的底部固定安装有用于支撑的支架,所述连接架的一侧固定安装有用于加固的螺栓。

[0017] 可选的,所述蓄电池的顶部固定连接有用于通电的接电头,所述接电头的一侧固定安装有用于连接的接线口。

[0018] 可选的,所述伸缩杆的顶部固定安装有用于加固的固定板,所述伸缩杆的内部固定安装有用于调节的弹簧按钮。

[0019] 可选的,所述底盘的四周固定安装有用于支撑的支腿,所述支腿的底部固定安装有用于移动的万向轮。

[0020] (三)有益效果

[0021] 本实用新型提供了一种电子信息展示设备,具备以下有益效果:

[0022] 1、该电子信息展示设备,通过主展示板、副展示板、蓄电池与太阳能板的配合设置,可以在使用时使装置的节能性增加,并且可以在使用时加大装置的展示面积,使装置的实用性增加,蓄电池的设置是为了将太阳能板吸收的太阳能转化为的电量进行储存,提供给装置使用,增加装置的实用性。

[0023] 2、该电子信息展示设备,通过伸缩杆与底盘的配合设置,可以在使用时使装置进行上下调节,并且使装置可以随意移动,增加装置的可调节性以及灵活性,使操作人员在移动设备时的便捷性增加,更加的方便快捷,底盘的设置也进一步增加了装置的稳定性,使装置不易发生侧翻的情况。

附图说明

[0024] 图1为本实用新型结构示意图;

[0025] 图2为本实用新型主展示板爆炸结构示意图;

[0026] 图3为本实用新型太阳能板爆炸结构示意图;

[0027] 图4为本实用新型蓄电池结构示意图;

[0028] 图5为本实用新型伸缩杆爆炸结构示意图;

[0029] 图6为本实用新型底盘爆炸结构示意图。

[0030] 图中:1、主展示板;2、副展示板;3、太阳能板;4、蓄电池;5、伸缩杆;6、底盘;7、显示屏;8、滑槽;9、侧板;10、把手;11、电源线;12、连接架;13、支架;14、螺栓;15、接电头;16、接线口;17、固定板;18、弹簧按钮;19、支腿;20、万向轮。

具体实施方式

[0031] 下面将结合本实用新型实施例中的附图,对本实用新型实施例中的技术方案进行清楚、完整地描述。基于本实用新型中的实施例,本领域普通技术人员在没有做出创造性劳动前提下所获得的所有其他实施例,都属于本实用新型保护的范围。

[0032] 实施例一:

[0033] 请参阅图1与图2,本实用新型提供一种技术方案:一种电子信息展示设备,为了使装置的展示区域增加,设置有装置主展示板1与副展示板2;

[0034] 包括一侧卡接有主展示板1的副展示板2,主展示板1的一侧固定安装有用于观看的显示屏7,主展示板1的一侧开设有用于安装的滑槽8,副展示板2的一侧固定连接有用于限位的侧板9,侧板9的一侧固定安装有用于抽拉的把手10,因此显示屏7的设置,是为了在使用时可以更加方便的进行展示,滑槽8的设置,是为了在使用时能够将副展示板2进行卡接,增加装置的实用性,把手10的设置是为了使副展示板2能够更加便捷的从主展示板1的一侧抽出,增加装置的使用便捷性。

[0035] 实施例二:

[0036] 请参阅图3与图4,为了增加装置的节能性,设置有装置太阳能板3与蓄电池4;

[0037] 主展示板1的顶部固定安装有用于吸收电量的太阳能板3,主展示板1的顶部固定安装有用于储电的蓄电池4,太阳能板3的底部固定安装有用于连接的电源线11,太阳能板3的底部固定安装有用于支撑的连接架12,连接架12的底部固定安装有用于支撑的支架13,连接架12的一侧固定安装有用于加固的螺栓14,蓄电池4的顶部固定连接有用于通电的接电头15,接电头15的一侧固定安装有用于连接的接线口16,因此电源线11的设置是为了在使用时与蓄电池4顶部接线口16进行配合设置,将太阳能板3所释放的电能进行输送,并通过蓄电池4进行储存,连接架12的设置是为了使太阳能板3在使用时能够更加的稳定,支架13的设置是为了将装置进行支撑,增加装置的稳固性。

[0038] 实施例三:

[0039] 请参阅图5与图6,为了在使用时增加装置的稳定性,设置有装置伸缩杆5与底盘6;

[0040] 主展示板1的底部固定安装有用于调节高度的伸缩杆5,伸缩杆5的底部固定安装有用于加固的底盘6,伸缩杆5的顶部固定安装有用于加固的固定板17,伸缩杆5的内部固定安装有用于调节的弹簧按钮18,底盘6的四周固定安装有用于支撑的支腿19,支腿19的底部固定安装有用于移动的万向轮20,因此固定板17的设置,是为了将主展示板1进行固定,防止在使用期间主展示板1脱落,导致装置出现损伤,增加装置的稳定性,弹簧按钮18的设置,可以通过此装置对伸缩杆5进行调节,支腿19的设置是为了在使用时增加装置的稳固性,万向轮20的设置是为了在使用时能够随意移动装置,增加装置的灵活性。

[0041] 该文中出现的电器元件均与外界的主控器及220V市电电连接,并且主控器可为计算机等起到控制的常规已知设备。

[0042] 本实用新型中,该装置的工作步骤如下:

[0043] 首先,将副展示板2卡接于主展示板1的一侧,增加装置的展示面积,其次,将太阳能板3与蓄电池4分别固定安装于主展示板1的顶部,增加装置的节能性,然后,将伸缩杆5固定安装于主展示板1底部,增加装置的可调节性,最后,将底盘6固定安装于伸缩杆5的底部,增加装置的稳定性。

[0044] 尽管已经示出和描述了本实用新型的实施例,对于本领域的普通技术人员而言,可以理解在不脱离本实用新型的原理和精神的情况下可以对这些实施例进行多种变化、修改、替换和变型,本实用新型的范围由所附权利要求及其等同物限定。

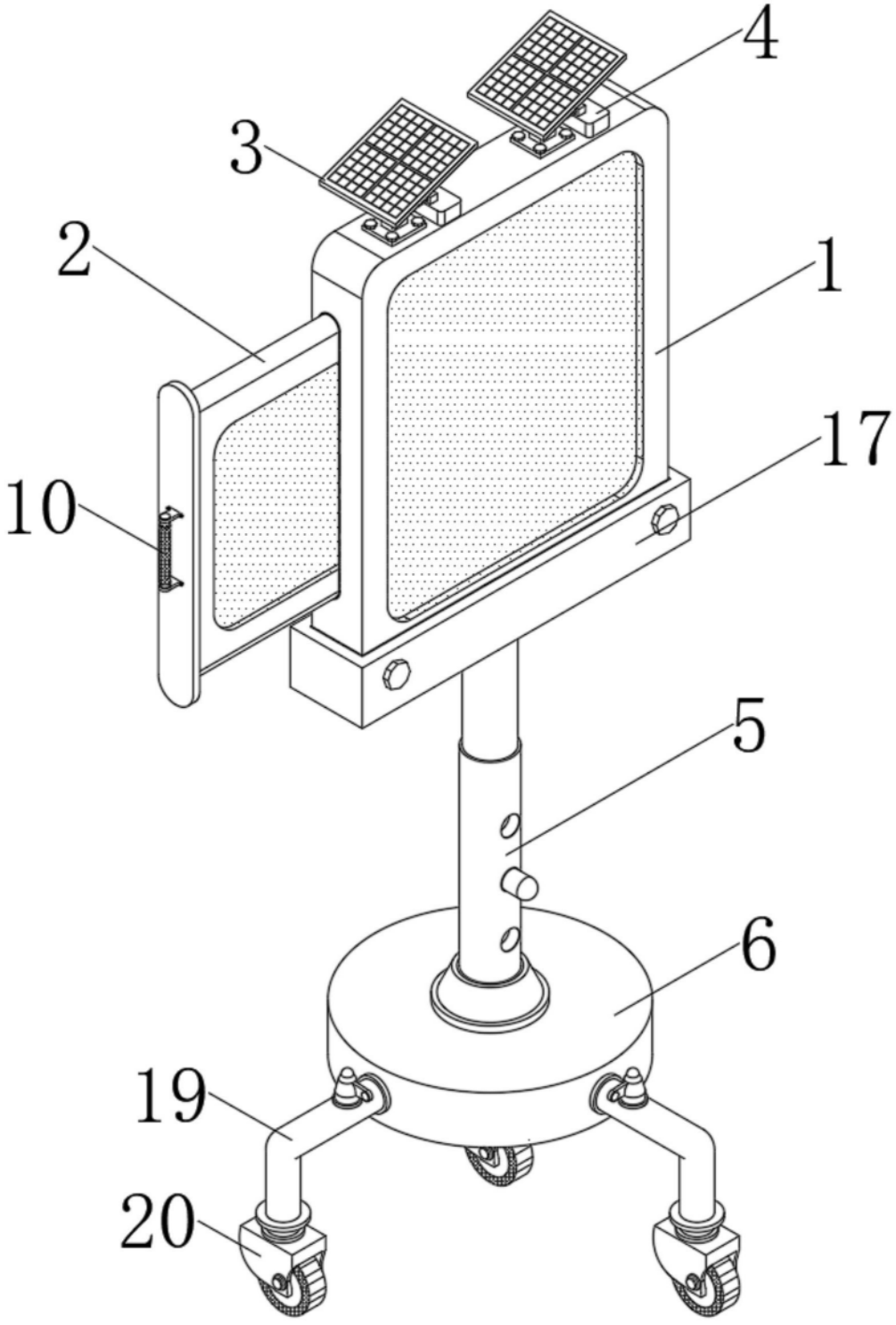

图1

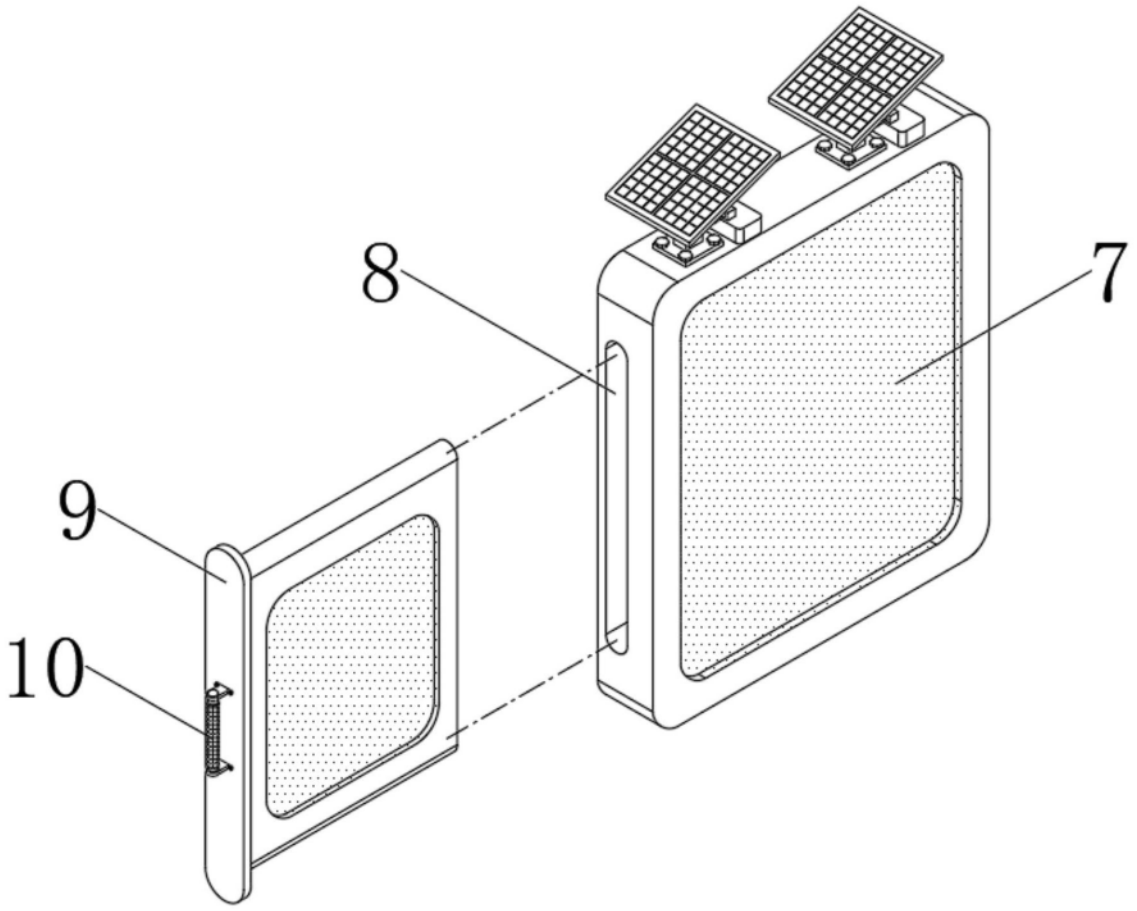

图2

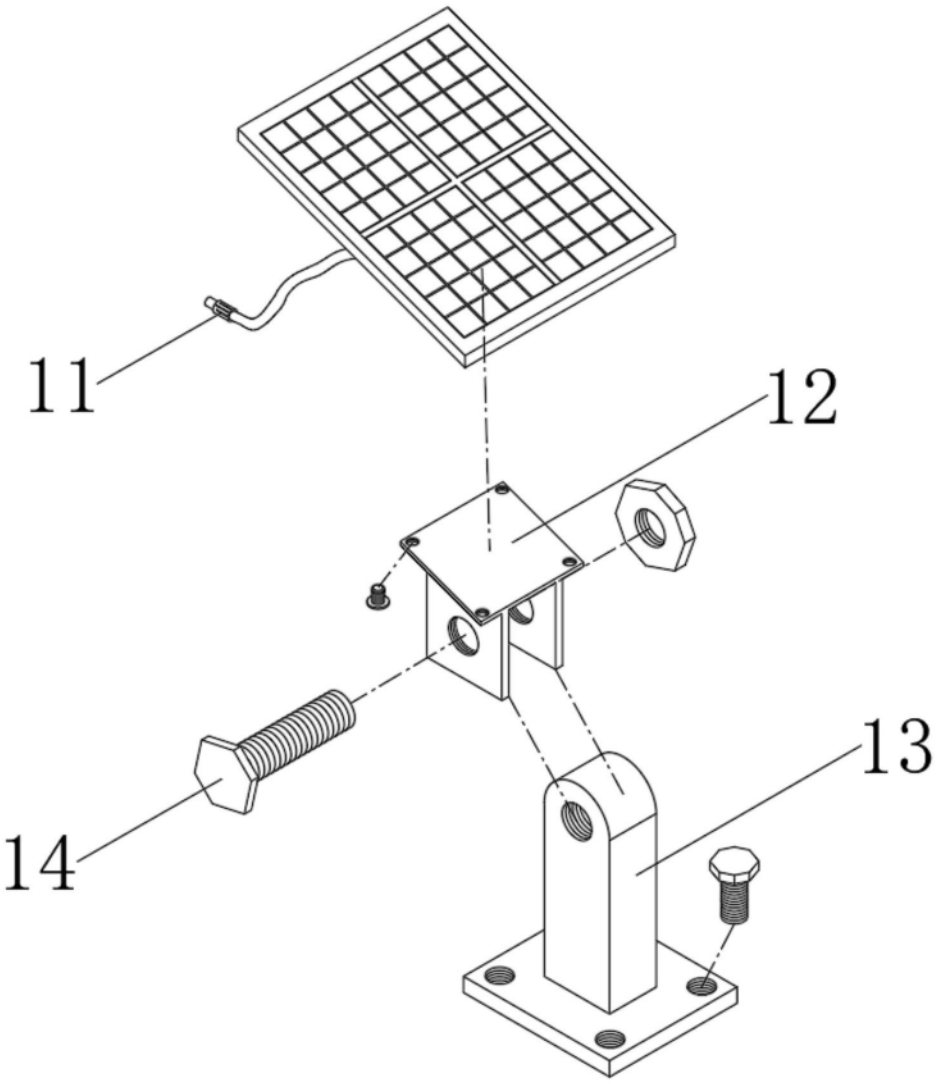

图3

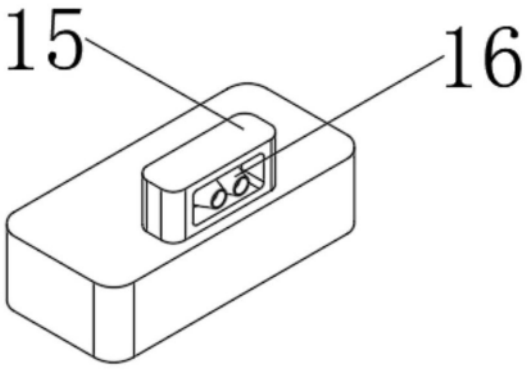

图4

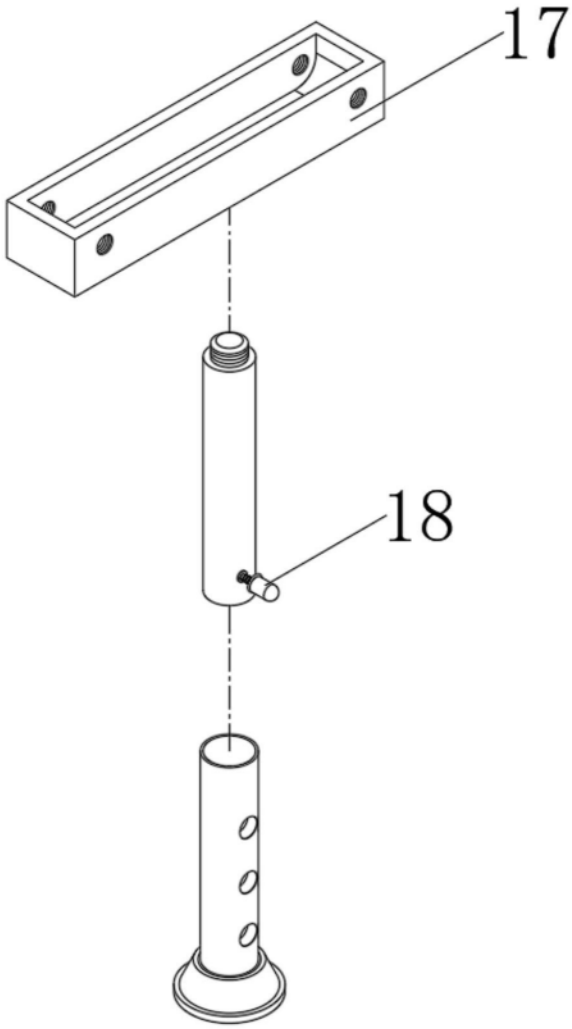

图5

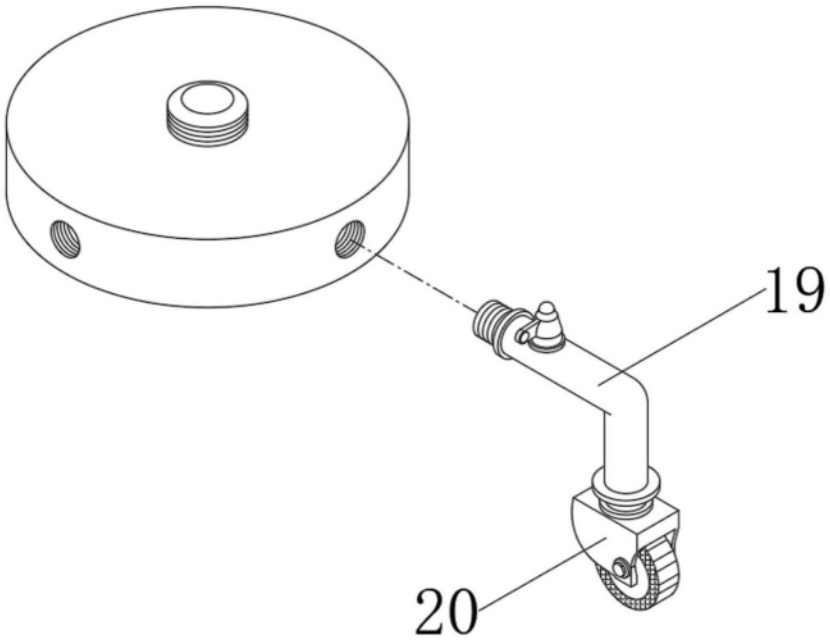

图6