【公報種別】特許法第１７条の２の規定による補正の掲載
【部門区分】第５部門第２区分
【発行日】平成25年9月26日(2013.9.26)

【公表番号】特表2013-506806(P2013-506806A)
【公表日】平成25年2月28日(2013.2.28)
【年通号数】公開・登録公報2013-010
【出願番号】特願2012-533119(P2012-533119)
【国際特許分類】
Ｆ１７Ｃ　13/08　(2006.01)
Ｂ６０Ｐ　3/00　(2006.01)
Ｂ６０Ｐ　3/035　(2006.01)
Ｂ６０Ｋ　15/03　(2006.01)
【ＦＩ】
Ｆ１７Ｃ　13/08　３０１Ｚ
Ｂ６０Ｐ　3/00　Ｊ
Ｂ６０Ｐ　3/035
Ｂ６０Ｋ　15/08

【手続補正書】
【提出日】平成25年8月7日(2013.8.7)
【手続補正１】
【補正対象書類名】図面
【補正対象項目名】全図
【補正方法】変更
【補正の内容】

【図１】

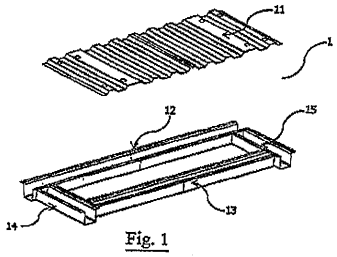

Fig. 1

【図２】

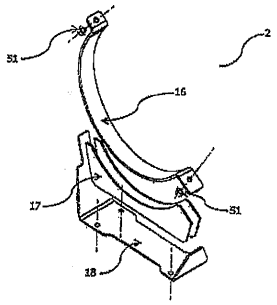

Fig. 2

【図３】

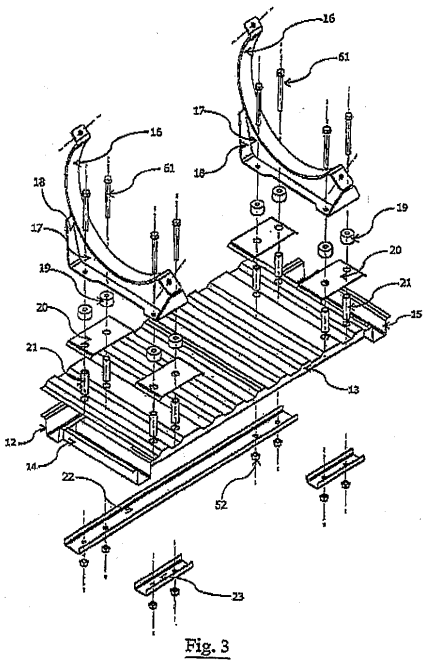

Fig. 3

【図４】

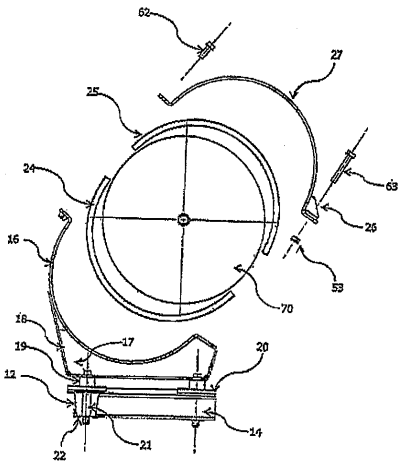

Fig. 4

【図５】

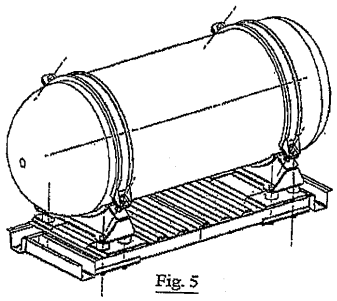

Fig. 5

【図６】

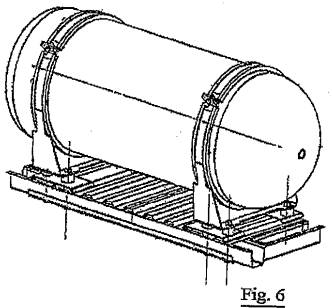

Fig. 6