(19)中华人民共和国国家知识产权局

(12)实用新型专利

(10)授权公告号 CN 204526552 U
(45)授权公告日 2015.08.05

(21)申请号 201520203329.8

(22)申请日 2015.04.07

(73)专利权人 曾银法
地址 362100 福建省泉州市惠安县螺阳镇松星村后康86-1号

(72)发明人 曾银法

(51)Int.Cl.
B43L 13/00(2006.01)

权利要求书1页 说明书2页 附图2页

(54)实用新型名称

一种教学多用尺

(57)摘要

本实用新型涉及一种教学多用尺，所述教学多用尺为木质材料制成，所述教学多用尺由左尺，右尺，量角器组成，所述左尺与右尺通过铰链连接，所述铰链上设有紧固螺丝，所述紧固螺丝设有长方体的转手，在铰链处两尺的表面装有180度的量角器，所述左尺在远离铰链的一端端口部位设有钢钉，所述钢钉固定在端口上，在所述右尺的端口部位设有粉笔套筒，采用该实用新型提供的一种教学多用尺，可以通过这一把尺子能够画出一般日常教学任务中所有的尺子，节省了换尺子的麻烦，也方便了教师的携带，而且本实用新型构造巧妙，体积小、质量轻，非常适合教学使用。

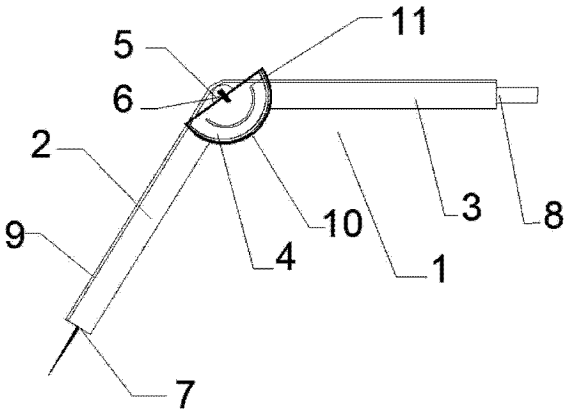

CN 204526552 U

1. 一种教学多用尺，所述教学多用尺为木质材料制成，其特征在于：所述教学多用尺由左尺，右尺，量角器组成，所述左尺与右尺通过铰链连接，所述铰链上设有紧固螺丝，所述紧固螺丝设有长方体的转手，在铰链处两尺的表面装有 180 度的量角器，所述量角器的圆心处设有小孔，所述小孔处在铰链中心，所述左尺在远离铰链的一端端口部位设有钢钉，所述钢钉固定在端口上，在所述右尺的端口部位设有粉笔套筒。

2. 如权利要求 1 所述的一种教学多用尺，其特征在于，所述左尺和右尺上设有厘米刻度。

3. 如权利要求 1 所述的一种教学多用尺，其特征在于，所述量角器为透明塑料制成，在最外围设有角度刻度，在中间部位设有半径厘米刻度。

4. 如权利要求 1 所述的一种教学多用尺，其特征在于，所述钢钉上设有保护套，所述保护套与左尺通过承插式连接。

5. 根据权利要求 1 所述的一种教学多用尺，其特征在于，所述粉笔套筒上设有紧固环，所述紧固环与粉笔套筒为螺纹连接。

一种教学多用尺

技术领域

[0001] 本实用新型涉及教学领域，特别涉及一种教学多用尺。

背景技术

[0002] 在日常的数学或者理科教学当中，教学尺是教学中不可缺少的辅助工具，教师在讲课时经常会画图来帮助学生理解问题，但是有的时候当教师需要绘出比较复杂的图形的时候，往往不是一个直尺就能完成的，而是需要不同的绘图工具像量角器和圆规来配合使用才能画出准确的图形，但是有的时候由于绘图工具携带不是很方便，有的老师不愿意携带过多的绘图工具来教师上课，所以一把高效的教学尺不仅方便教师使用，还会在教学中节约时间，绘制完一个较复杂的图形需好长时间，学生等待时间长，影响课堂气氛和质量。为了给学生营造更好的课堂气氛，提高教学效率，现在教师比较需要一个能够画出不同线条的教学用尺。

实用新型内容

[0003] 对上述现有技术的现状，本实用新型所要解决的技术问题在于提供一种教学多用尺，以解决现有技术中导致的上述多项缺陷。

[0004] 为实现上述目的，本实用新型提供以下的技术方案：一种教学多用尺，所述教学多用尺为木质材料制成，所述教学多用尺由左尺，右尺，量角器组成，所述左尺与右尺通过铰链连接，所述铰链上设有紧固螺丝，所述紧固螺丝设有长方体的转手，在铰链处两尺的表面装有 180 度的量角器，所述量角器的圆心处设有小孔，所述小孔处在铰链中心，所述左尺在远离铰链的一端端口部位设有钢钉，所述钢钉固定在端口上，在所述右尺的端口部位设有粉笔套筒。

[0005] 优选的，所述左尺和右尺上设有厘米刻度。

[0006] 优选的，所述量角器为透明塑料制成，在最外围设有角度刻度，在中间部位设有半径厘米刻度。

[0007] 优选的，所述钢钉上设有保护套，所述保护套与左尺通过承插式连接。

[0008] 优选的，所述粉笔套筒上设有紧固环，所述紧固环与粉笔套筒为螺纹连接。

[0009] 采用以上技术方案的有益效果是：采用该实用新型提供的一种教学多用尺在使用的时候，一个多用尺可以起到直尺，量角器和圆规的作用，可以通过这一把尺子能够画出一般日常教学任务中所有的尺子，节省了换尺子的麻烦，也方便了教师的携带，而且本实用新型构造巧妙，体积小、质量轻，非常适合教学使用。

附图说明

[0010] 图 1 为本实用新型的一种教学多用尺。

[0011] 图 2 为粉笔套筒局部示意图。

[0012] 图 3 为设有刻度的左尺和右尺示意图。

[0013] 其中：1—一种教学多用尺，2—左尺，3—右尺，4—量角器，5—紧固螺丝，6—转手，7—钢钉，8—粉笔套筒，9—厘米刻度，10—角度刻度，11—半径厘米刻度，12—紧固环。

具体实施方式

[0014] 为了使本实用新型的目的、技术方案及优点更加清楚明白，以下结合附图，对本实用新型进行进一步详细说明。

[0015] 如图 1 所示，一种教学多用尺 1，所述教学多用尺为木质材料制成，所述教学多用尺由左尺 2，右尺 3，量角器 4 组成，所述左尺 2 与右尺 3 通过铰链连接，所述铰链上设有紧固螺丝 5，所述紧固螺丝 5 设有长方体的转手 6，在铰链处两尺的表面装有 180 度的量角器 4，所述量角器 4 的圆心处设有小孔，所述小孔处在铰链中心，所述左尺在远离铰链的一端端口部位设有钢钉，所述钢钉固定在端口上，在所述右尺的端口部位设有粉 笔套筒，采用该实用新型提供的一种教学多用尺在使用的时候，一个多用尺可以起到直尺，量角器和圆规的作用，可以通过这一把尺子能够画出一般日常教学任务中所有的尺子，节省了换尺子的麻烦，也方便了教师的携带。

[0016] 值得注意的是，所述左尺 2 和右尺 3 上设有厘米刻度 9，左尺 2 和右尺 3 上设有的厘米刻度 9 是在当其作为直尺的时候需要使用的刻度，来方便计量，而所述量角器 4 为透明塑料制成，在最外围设有角度刻度 10，角度刻度 10 起到了一个计量的作用，在中间部位设有半径厘米刻度 11，半径厘米刻度 11 是在所述教学多用尺 1 在作为圆规使用的时候就可以直观的在半径厘米刻度 11 上看到花圆使得半径，也就可以根据自己的需要进行调节。

[0017] 此外，所述钢钉 7 上设有保护套，所述保护套与左尺通过承插式连接，保护套的作用是为了在不使用圆规的时候，钢钉不会伤到使用者。

[0018] 基上所述，如图 2 所示，所述粉笔套筒 8 上设有紧固环 12，所述紧固环 12 与粉笔套筒 8 为螺纹连接，在使用教学多用尺做圆规的时候，需要将粉笔装到所述粉笔套筒 8 里面，这时首先将紧固环松开，然后将粉笔装到粉笔套筒 8 里面，最后将紧固环紧固，这样粉笔也就能够很好的固定在里面了，本实用新型构造巧妙，体积小、质量轻，非常适合教学使用。

[0019] 以上所述的仅是本实用新型的优选实施方式，应当指出，对于本领域的普通技术人员来说，在不脱离本实用新型创造构思的前提下，还可以做出若干变形和改进，这些都属于本实用新型的保护范围。

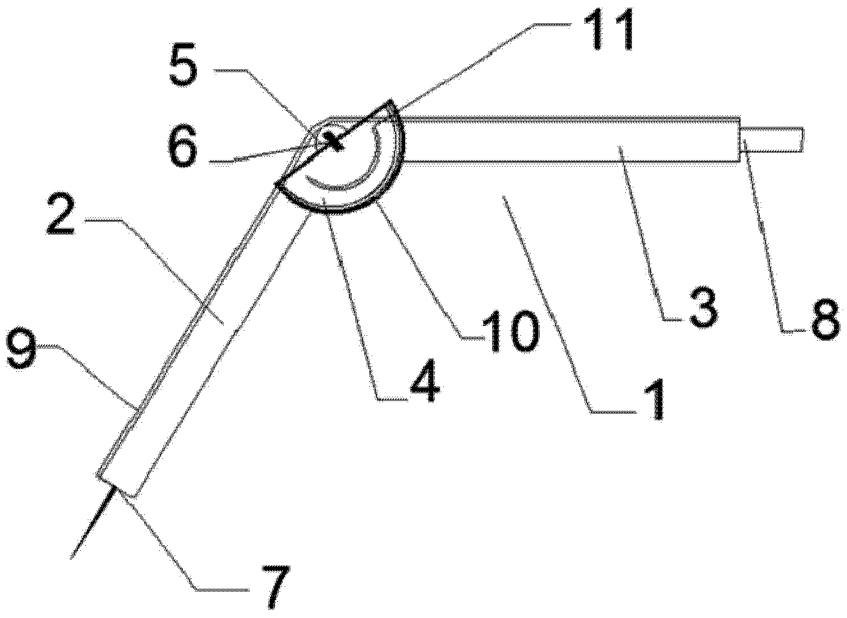

图 1

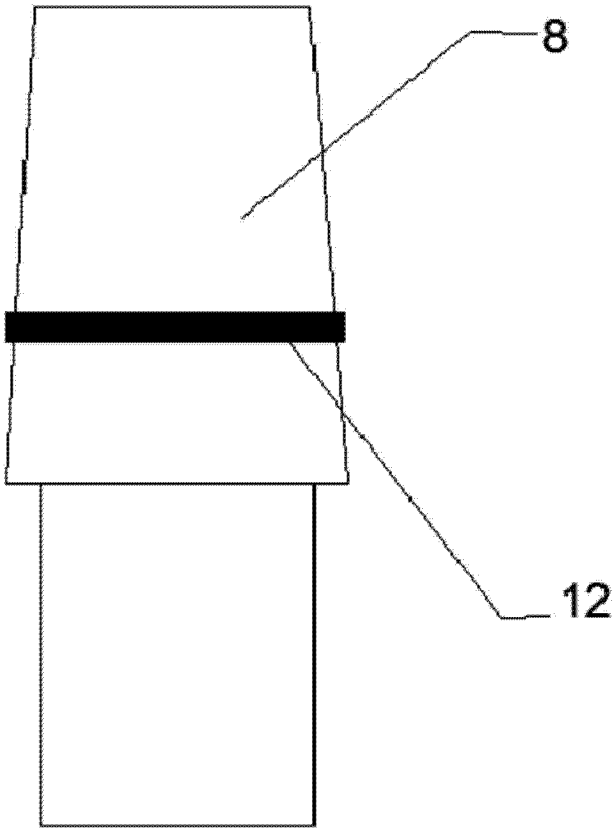

图 2

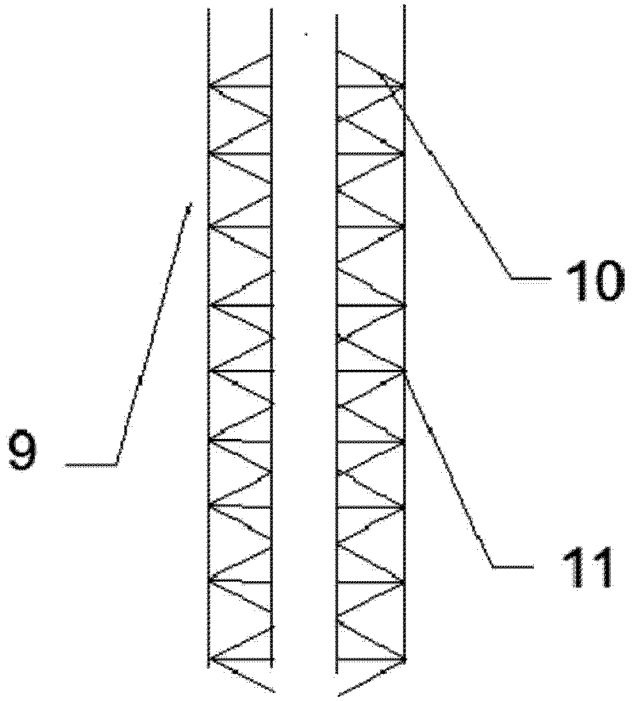

图 3