(19)中华人民共和国国家知识产权局

(12)发明专利申请

(10)申请公布号 CN 102052037 A
(43)申请公布日 2011.05.11

(21)申请号 200910204392.2

(22)申请日 2009.11.10

(71)申请人 王芹
地址 271500 山东省东平县宿昌路建材园区东平永泰电器科技有限公司

(72)发明人 王芹

(51)Int.Cl.
E05G 1/10(2006.01)

权利要求书 1 页 说明书 1 页 附图 1 页

(54)发明名称

保险柜防盗报警装置

(57)摘要

本发明公开了一种保险柜防盗报警装置，具有保险柜外护柜室和单开门，本发明由于采用了单开门体的里面设置触碰开关，延时继电器，高音报警器的结构，因而使得保险柜防盗报警装置变得十分保险和安全，犯罪嫌疑人打开第一防护室，触碰开关导通，延时继电器延时 5 秒，高音报警器报警。使用本发明不会给犯罪分子留有行窃空时，完全解决了保险柜因没有第一防护室犯罪分子就可直接开撬行窃的不安全弊端。

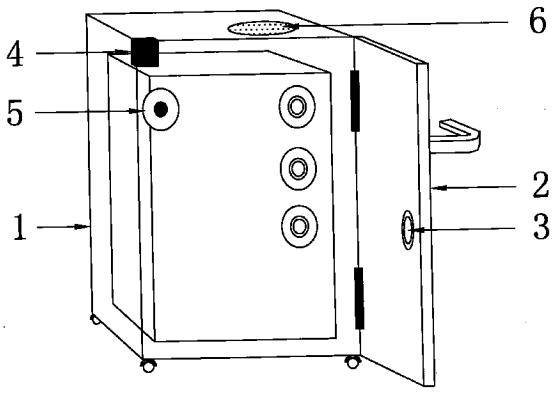

CN 102052037 A

1. 保险柜防盗报警装置，具有外护柜室和单开门体，其特征是：所述外护柜室 (1) 前面设置单开门体 (2)。

2. 根据权利要求 1 所述的保险柜防盗报警装置，其特征是：所述单开门体 (2) 中间设置锁具 (3)。

3. 根据权利要求 1 或 2 所述的保险柜防盗报警装置，其特征是：所述单开门体 (2) 的里面设置时间延时继电器 (4)。

4. 根据权利要求 3 所述的保险柜防盗报警装置，其特征是：所述单开门体 (2) 的侧端设置触碰开关 (5)。

5. 根据权利要求 4 所述的保险柜防盗报警装置，其特征是：所述单开门体 (2) 的上端设置高音报警器 (6)。

保险柜防盗报警装置

[0001] 技术领域

本发明涉及防盗装置，直接涉及保险柜防盗报警装置，特别适用于藏金保险柜的防盗使用。

[0002] 背景技术

在学校及各大超市各大商场都有会计或金店专卖柜，现金和金银饰品是贵重物品，会计一般在下班后或金店一般在打烊后把贵重之类归集于保险柜，保险柜即是会计或金店储存贵重饰品的唯一存放柜，现有些不法分子时常盯住会计和金店保险柜进行行窃，虽然保险柜设有数码锁，但也不会难住行窃之人，道高一尺，魔高一丈，人们能造得出，行窃人就能破得开，盗窃会计和金店保险柜直接给经营者带来极大的经济损失，也给社会带来不安全和不和谐的社会影响。

[0003] 发明内容

本发明就是要提供一种保险柜防盗报警装置，它能有效地克服现有保险柜易被不法分子打开进行行窃的不安全弊端。

[0004] 本发明的目的是这样实现的：保险柜防盗报警装置，具有保险柜外护柜室和单开门体，所述保险柜外护柜室为金属板第一防护室。

[0005] 作为本发明的一种方案是：所述保险柜外护柜室的前端设置单开门体。

[0006] 作为本发明的进一步方案是：所述单开门体的中间设置锁具。

[0007] 作为本发明的另一种方案是：所述单开门体的里面设置时间延时继电器。

[0008] 作为本发明的又一种方案是：所述单开门体的侧端设置触碰开关。

[0009] 作为本发明的再一种方案是：所述单开门体的上端设置高音警报器。

[0010] 本发明由于采用了单开门体的里面设置触碰开关，延时继电器，高音报警器的结构，因而使得保险柜防盗报警装置变得十分保险和安全，当犯罪嫌疑人打开第一防护室，触碰开关导通，延时继电器延时 5 秒，高音报警器报警，当没有警情发生和正常使用时，会计人员或柜员打开单门时，5 秒钟内先关掉延时继电器电源，警报器不工作，打烊关门时，5 秒钟内打开延时继电器电源，然后落锁即可。使用本发明不会给犯罪嫌疑人留有行窃空时，完全解决了保险柜没有第一防护室就可直接进行行窃的不安全弊端。

[0011] 附图说明

附图是本发明保险柜防盗报警装置的结构原理图，下面结合附图对本发明作进一步的说明。

[0012] 具体实施方式

附图示出了本发明保险柜防盗报警装置的结构，外护柜室 1 前面设置单开门体 2，单开门体 2 中间设置锁具 3，单开门体 2 的里面设置时间延时继电器 4，单开门体 2 的侧端设置触碰开关 5，单开门体 2 的上端设置高音报警器 6。

[0013] 本发明的使用过程为：首先将外护柜室 1 罩套于保险柜 7 焊牢，单开门体 2 的里面安装蓄电池 8，锁具 3，延时继电器 4，触碰开关 5，高音报警器 6，通入电源，本发明即可工作。

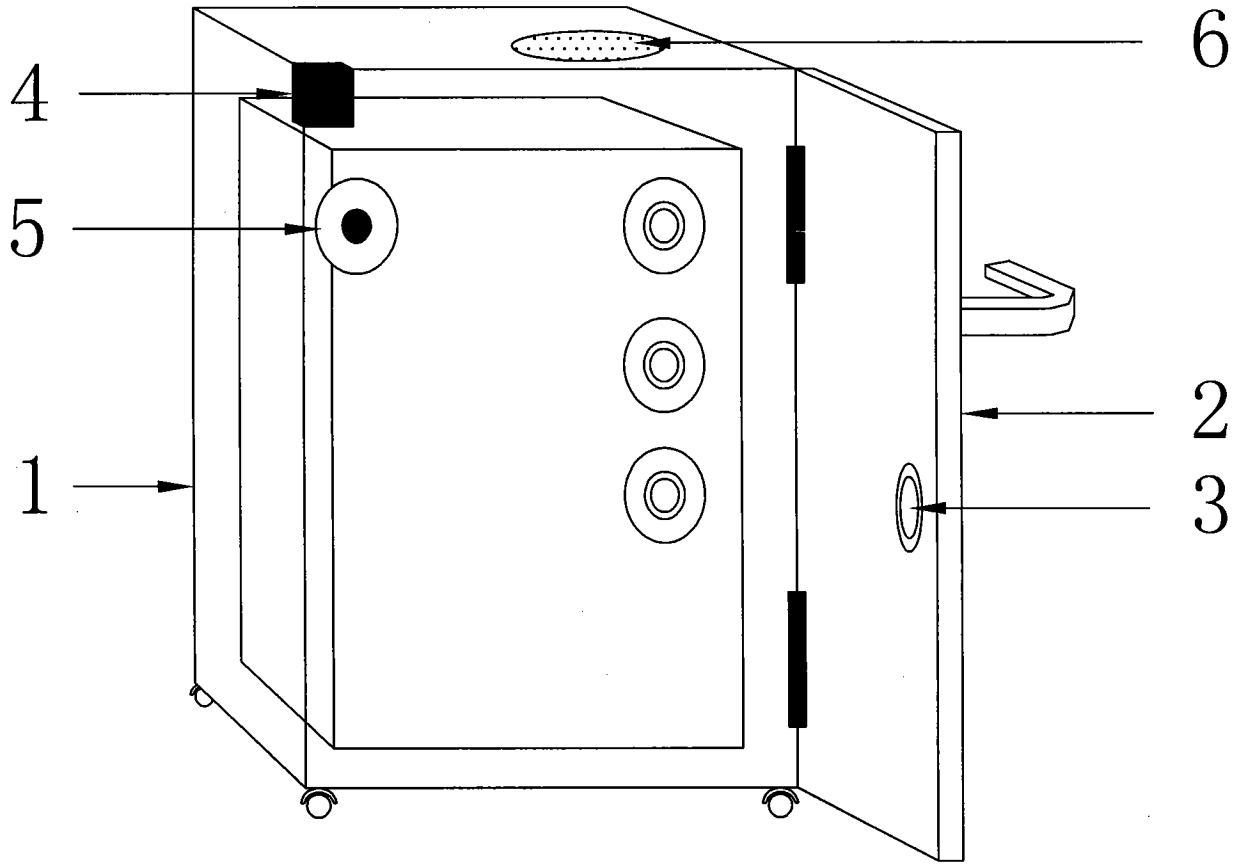
6
4
5
2
1
3