(19)中华人民共和国国家知识产权局

(12)实用新型专利

(10)授权公告号 CN 202423794 U
(45)授权公告日 2012.09.05

(21)申请号 201120479848.9

(22)申请日 2011.11.25

(73)专利权人 德尔福派克电气系统有限公司
地址 201805 上海市嘉定区墨玉路 492 号

(72)发明人 夏春晖 孙冀

(74)专利代理机构 上海科盛知识产权代理有限公司 31225
代理人 蒋亮珠

(51)Int.Cl.
H01R 43/00(2006.01)
H01R 43/048(2006.01)

权利要求书 1 页 说明书 2 页 附图 1 页

(54)实用新型名称

一种端子废料切断器

(57)摘要

本实用新型涉及一种端子废料切断器，包括工作台、导向机构、切断机构和安装固定机构，所述的导向机构包括输送导向和刀片导向，所述的切断机构包括汽缸和切断刀，所述的安装固定机构包括固定板和盖子，所述的输送导向设置在工作台一侧，工作台上设有固定板，汽缸和刀片导向均设置在工作台下方，所述的汽缸连接刀片导向，所述的切断刀通过刀片导向设置在工作台下方一侧，所述的盖子设置在刀片导向上。与现有技术相比，本实用新型具有维修少、切割力强、稳定性强等优点。

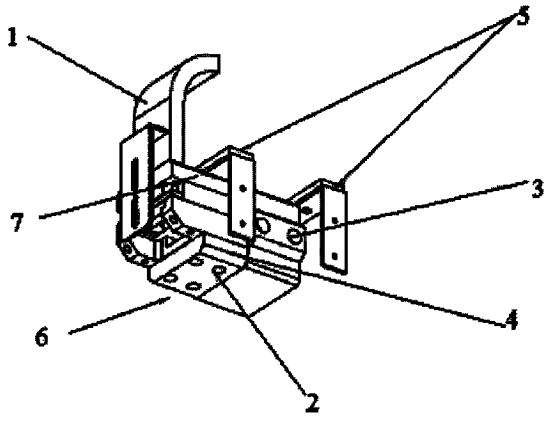

CN 202423794 U

1. 一种端子废料切断器，其特征在于，包括工作台、导向机构、切断机构和安装固定机构，所述的导向机构包括输送导向和刀片导向，所述的切断机构包括汽缸和切断刀，所述的安装固定机构包括固定板和盖子，所述的输送导向设置在工作台一侧，工作台上设有固定板，汽缸和刀片导向均设置在工作台下方，所述的汽缸连接刀片导向，所述的切断刀通过刀片导向设置在工作台下方一侧，所述的盖子设置在刀片导向上。

2. 根据权利要求 1 所述的一种端子废料切断器，其特征在于，所述的刀片导向上设有刀片安装槽，所述的切断刀设置在刀片安装槽内。

3. 根据权利要求 1 所述的一种端子废料切断器，其特征在于，所述的输送导向包括一弧形导向块和一固定块，所述的弧形导向块通过固定块固定在工作台一侧。

4. 根据权利要求 1 所述的一种端子废料切断器，其特征在于，所述的固定板呈无底矩形状，固定板设有两个，横跨在工作台上。

一种端子废料切断器

技术领域

[0001] 本实用新型涉及端子废料处理装置，尤其涉及一种端子废料切断器。

背景技术

[0002] 目前，自动化开线机压接端子完成后，端子的废料需要自动回收。因此在端子压接机下方，设有端子废料切断器，现行的端子废料切断器具有容易卡料，维修率高、维修时间长、稳定性低等问题。

发明内容

[0003] 本实用新型的目的就是为了克服上述现有技术存在的缺陷而提供一种维修少、切割力强、稳定性强的端子废料切断器。

[0004] 本实用新型的目的可以通过以下技术方案来实现：一种端子废料切断器，其特征在于，包括工作台、导向机构、切断机构和安装固定机构，所述的导向机构包括输送导向和刀片导向，所述的切断机构包括汽缸和切断刀，所述的安装固定机构包括固定板和盖子，所述的输送导向设置在工作台一侧，工作台上设有固定板，汽缸和刀片导向均设置在工作台下方，所述的汽缸连接刀片导向，所述的切断刀通过刀片导向设置在工作台下方一侧，所述的盖子设置在刀片导向上。

[0005] 所述的刀片导向上设有刀片安装槽，所述的切断刀设置在刀片安装槽内。

[0006] 所述的输送导向包括一弧形导向块和一固定块，所述的弧形导向块通过固定块固定在工作台一侧。

[0007] 所述的固定板呈无底矩形状，固定板设有两个，横跨在工作台上。

[0008] 与现有技术相比，本实用新型具有以下优点：

[0009] 1. 维修次数少：该实用新型相比现用端子废料切断器可减少维修的次数。

[0010] 2. 切割力强：该实用新型使用了 25mm 行程的汽缸，增加了切割力，更能适应不同型号的端子。

[0011] 3. 切割稳定性强：充分考虑到了以前废料切断器容易卡料的问题，使用了全新的结构，解决了容易卡料的问题。

[0012] 4. 安装稳定：使用了 2 端固定结构代替先前端子切断器的 1 端结构，安装稳定可靠。

附图说明

[0013] 图 1 为本实用新型的结构示意图；

[0014] 图 2 为本实用新型的输送导向的结构示意图；

[0015] 图 3 为本实用新型的固定板的结构示意图；

[0016] 图 4 为本实用新型的盖子的结构示意图。

具体实施方式

[0017] 下面结合附图和具体实施例对本实用新型进行详细说明。

[0018] 实施例

[0019] 如图 1-4 所示，一种端子废料切断器，包括工作台 7、导向机构、切断机构和安装固定机构，所述的导向机构包括输送导向 1 和刀片导向 2，所述的切断机构包括汽缸 3 和切断刀 4，所述的安装固定机构包括固定板 5 和盖子 6。

[0020] 所述的输送导向 1 包括一弧形导向块 11 和一固定块 12，所述的弧形导向块 11 通过固定块 12 固定在工作台 7 一侧，弧形导向块 11 向工作台内侧弯曲。

[0021] 汽缸 3 和刀片导向 2 均设置在工作台 7 下方，所述的刀片导向 2 上设有刀片安装槽，所述的切断刀 4 设置在刀片安装槽内。汽缸 3 连接刀片导向 2，汽缸 3 为 25mm 行程的汽缸，汽缸 3 动作驱动刀片导向 2 带动切断刀 4 切断端子废料。

[0022] 所述的固定板 5 呈无底矩形状，固定板 5 设有两个，横跨在工作台 7 上，进行两端固定，使安装更加稳定可靠。

[0023] 所述的盖子 6 设置在刀片导向 2 上。

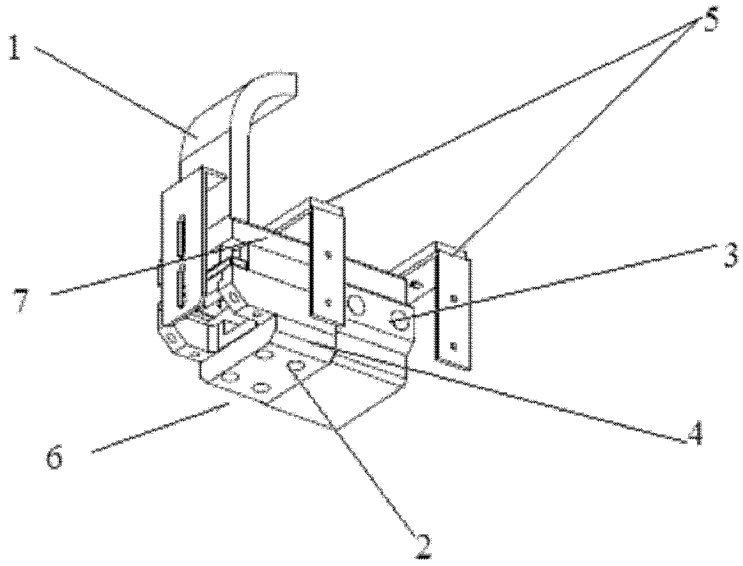

图 1

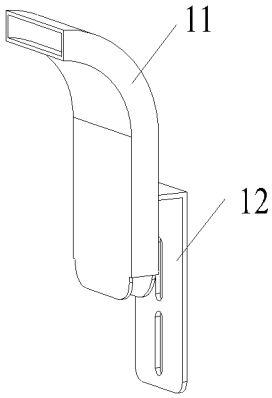

图 2

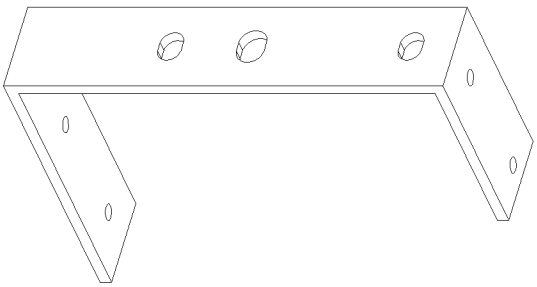

图 3

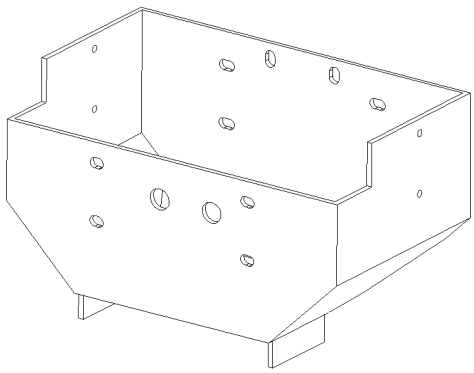

图 4