MINISTERO DELLO SVILUPPO ECONOMICO
DIREZIONE GENERALE PER LA LOTTA ALLA CONTRAFFAZIONE
UFFICIO ITALIANO BREVETTI E MARCHI

DOMANDA NUMERO	**101998900722878**
Data Deposito	**07/12/1998**
Data Pubblicazione	**07/06/2000**

Sezione	Classe	Sottoclasse	Gruppo	Sottogruppo
F	04	B		

Titolo

COMPRESSORE VOLUMETRICO ALTERNATIVO CON CARCASSA COSTITUITA DA DUE SEMIGUSCI.

DESCRIZIONE dell'invenzione industriale dal titolo: "Compressore volumetrico alternativo con carcassa costituita da due semigusci"

Di: Beniamino PETROLINO, nazionalità italiana, Via dei Tigli, 1, 10090 Villarbasse (Torino)

Inventore designato: Beniamino PETROLINO

Depositata il: 7 Dicembre 1998 TO 98A 001024

***

La presente invenzione si riferisce ad un compressore volumetrico alternativo con carcassa costituita da due semigusci.

E' noto dal brevetto italiano n.1.272.071, rilasciato il 10 giugno 1997, della stessa richiedente, suddividere la carcassa contenente i dispositivi di compressione in due semigusci, suddivisi trasversalmente.

Benché compressori come descritti nel brevetto di cui sopra siano soddisfacenti dal punto di vista costruttivo e di funzionamento, la presente invenzione si prefigge lo scopo di realizzare una carcassa per compressori volumetrici, il cui montaggio/smontaggio sia ancora più facilitato, con conseguente ottima accessibilità ai gruppi interni e con bassi costi di costruzione.

La presente invenzione raggiunge gli scopi sud-

JACOBACCI & PERANI S.p.A.

FS/cp

detti grazie ad un compressore volumetrico alternativo con carcassa costituita da un primo e da un secondo semiguscio, presentante le caratteristiche richiamate in modo specifico nelle rivendicazioni che seguono.

Ulteriori caratteristiche e vantaggi della presente invenzione risulteranno evidenti nel corso della descrizione dettagliata che segue, fornita a puro titolo di esempio non limitativo, fatta con riferimento al disegno allegato, in cui è illustrato in vista prospettica esplosa il compressore volumetrico oggetto della presente invenzione.

In tale figura, con 2 è indicato un primo semiguscio, mentre con 4 è indicato un secondo semiguscio, la cui unione porta alla realizzazione della carcassa completa del compressore.

I due semigusci 2, 4 si accoppiano in modo tale per cui la carcassa risulta suddivisa longitudinalmente in due parti, formate appunto dai due semigusci 2, 4.

Il compressore illustrato nella figura, comprende anche un pistone P, una relativa camicia C ed una testa T. Il pistone P viene azionato in modo di per sé noto, ad esempio da un motore elettrico E.

JACOBACCI & PERANI S.p.A.

Sulla faccia rivolta verso la testa T dei semigusci 2, 4 sono ricavati, integrali con i semigusci stessi, condotti, rispettivamente, 6 e 8. Il condotto 6 è in comunicazione con la testa T tramite un foro 10 e presenta un raccordo 11 per lo scarico della testa T verso l'ambiente esterno. Il condotto 8 è collegato con il serbatoio (non rappresentato) di accumulo dell'aria compressa ed al suo interno è presente una valvola di non ritorno 12 dell'aria compressa contenuta nel serbatoio di accumulo verso il compressore.

Dopo l'unione dei due semigusci 2 e 4, i condotti 6 e 8 formano un unico condotto per l'adduzione dell'aria compressa dalla testa T verso il serbatoio di accumulo.

Da quanto precede sono evidenti i vantaggi di un compressore volumetrico come appena descritto.

Il condotto di adduzione dell'aria dalla testa T verso il serbatoio dell'aria compressa è integrale con la carcassa, evitando raccordi volanti.

Il complesso dei due semigusci 2 e 4 è realizzato per fusione o tecniche analoghe, senza necessità di ulteriori lavorazioni meccaniche successive.

Naturalmente, fermo restando il principio del-

JACOBACCI & PERANI S.p.A.

l'invenzione, i particolari di realizzazione e le forme di attuazione potranno essere ampiamente variati rispetto a quanto descritto ed illustrato, senza per questo uscire dall'ambito della presente invenzione.

In particolare, quanto descritto per un compressore monopistone può essere esteso ad un compressore pluripistone, in entrambi i casi lubrificati o non lubrificati.

JACOBACCI & PERANI S.p.A.

RIVENDICAZIONI

1. Compressore volumetrico alternativo con carcassa costituita da un primo (2) ed un secondo (4) semiguscio, tali per cui la carcassa risulta suddivisa longitudinalmente in due parti, formate da detto primo (2) e secondo (4) semiguscio.

2. Compressore volumetrico alternativo secondo la rivendicazione 1, caratterizzato dal fatto che i due semigusci (2, 4) sono fissati reciprocamente mediante imbullonamento o avvitamento.

3. Compressore volumetrico alternativo secondo la rivendicazione 2, caratterizzato dal fatto che i due semigusci (2, 4) sono realizzati per stampaggio.

4. Compressore volumetrico alternativo secondo la rivendicazione 3, caratterizzato dal fatto che i due semigusci (2, 4) comprendono condotti (6, 8) integrali con i due semigusci (2, 4) e tali, dopo il fissaggio tra loro dei due semigusci (2, 4), da formare il condotto di adduzione dell'aria compressa dalla testa (T) ad un serbatoio di accumulo di aria compressa.

5. Serbatoio secondo la rivendicazione 4, caratterizzato dal fatto che la parte di condotto integrale (8) con il secondo semiguscio (4) comprende una

JACOBACCI & PERANI S.p.A.

valvola di non ritorno (12).

Il tutto sostanzialmente come descritto ed illustrato e per gli scopi specificati.

PER INCARICO

Dott. Francesco SERRA
N. Iscriz. ALBO 90
(in proprio e per gli altri)

ACCIBACCI & PERANI S.p.A.

TO 98A 001024

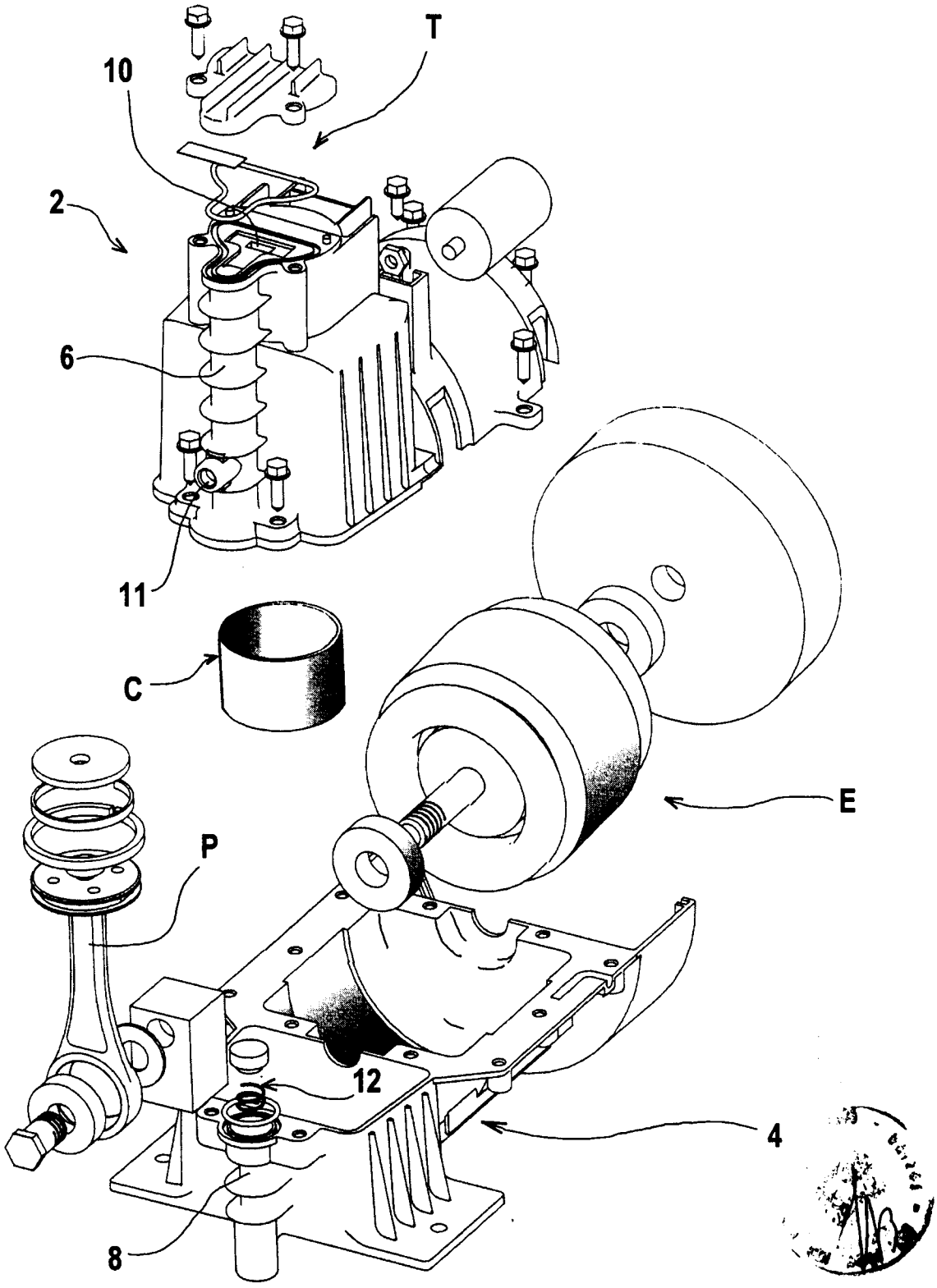

Dott. Francesco SERRA
Albo 90

per incarico di: PETROLINO Beniamino

1/1

PETROLINO