(19)国家知识产权局

(12)实用新型专利

(10)授权公告号 CN 221931572 U
(45)授权公告日 2024.11.01

(21)申请号 202420362003.9

(22)申请日 2024.02.27

(73)专利权人 山东启恒家具制造有限公司
地址 250000 山东省济南市历城区北园大街12号路劲中心广场B座922号

(72)发明人 乔志芳 赵传江

(74)专利代理机构 济南龙瑞知识产权代理有限公司 37272
专利代理师 刘燕丽

(51)Int.Cl.
A47B 63/00(2006.01)
A47B 97/00(2006.01)
A47B 57/26(2006.01)

权利要求书1页 说明书3页 附图3页

(54)实用新型名称

一种办公文件收纳柜

(57)摘要

本实用新型公开了一种办公文件收纳柜,包括柜体,柜体的内壁中部两侧均固定有置物板,两个置物板之间共同固定有通气板,其中一个置物板的一侧固定有放置板,柜体的顶端开设有进气口,柜体的内壁一侧固定有除湿机,柜体的内壁与除湿机相近的一侧固定有干燥剂放置盒;本实用新型通过驱动电机、螺纹丝杆、滑动块、压物板之间的相互配合作业,进而能够实现将柜体内部的空间大小进行调节,且在将文件放置在其中一个置物板表面,在通过压物板向下滑动,从而能够更进一步地将文件进行固定,从而避免文件散乱,还需要后期进行整理。

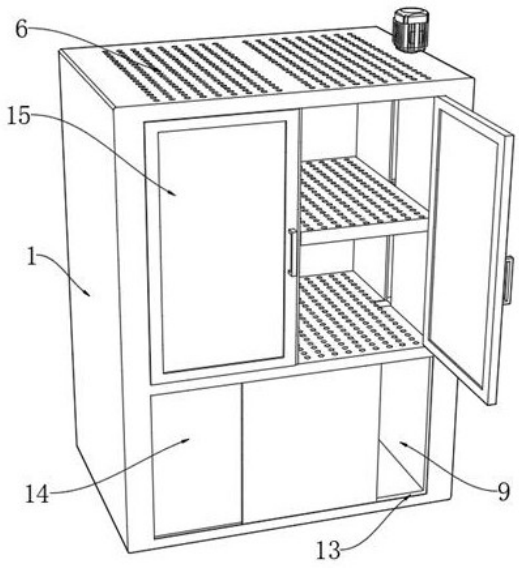

CN 221931572 U

1.一种办公文件收纳柜,包括柜体(1),其特征在于,所述柜体(1)的内壁中部两侧均固定有置物板(2),两个所述置物板(2)之间共同固定有通气板(3),其中一个所述置物板(2)的一侧固定有放置板(4),所述柜体(1)的顶端开设有进气口(6),所述柜体(1)的内壁一侧固定有除湿机(7),所述柜体(1)的内壁与除湿机(7)相近的一侧固定有干燥剂放置盒(8),所述柜体(1)的一侧设置有调节机构(5);

所述调节机构(5)包括驱动电机(51),所述驱动电机(51)固定于柜体(1)的顶端一侧,所述驱动电机(51)的驱动端固定有螺纹丝杆(52),所述螺纹丝杆(52)的外壁螺纹连接有滑动块(53),所述滑动块(53)的外壁固定有压物板(54)。

2.根据权利要求1所述的一种办公文件收纳柜,其特征在于:所述通气板(3)的一侧两端开设有活动槽(10),所述活动槽(10)的内壁滑动安装有活动块(11),所述活动块(11)的另一端共同固定于压物板(54)的一端。

3.根据权利要求1所述的一种办公文件收纳柜,其特征在于:所述柜体(1)的底部开设有储物槽(9),所述储物槽(9)的前侧设置有拉动滑槽(13),所述拉动滑槽(13)的内壁滑动安装有拉动门(14)。

4.根据权利要求1所述的一种办公文件收纳柜,其特征在于:所述柜体(1)的顶部转动安装有转动门(15)。

5.根据权利要求1所述的一种办公文件收纳柜,其特征在于:所述置物板(2)、通气板(3)、放置板(4)以及压物板(54)的表面均开设有透气口。

6.根据权利要求1所述的一种办公文件收纳柜,其特征在于:所述柜体(1)的一侧内壁开设有限位滑槽(12),所述螺纹丝杆(52)转动安装于限位滑槽(12)的内部,所述滑动块(53)滑动安装于限位滑槽(12)的内壁。

一种办公文件收纳柜

技术领域

[0001] 本实用新型属于办公设备技术领域,具体涉及一种办公文件收纳柜。

背景技术

[0002] 文件柜是放置文件、资料等的柜子,一般使用在办公室、档案室、资料室、存储室或个人书房等,文件柜的类别:按照功能详细来分一般包含资料柜,密集柜,图纸柜,更衣柜,储物柜,钥匙柜,鞋柜,员工柜等定做的铁皮柜,按照材料来分的话有钢制文件柜,板式文件柜,实木文件柜,不锈钢文件柜,通常办公用的都是以钢制的文件柜为主。

[0003] 现有的办公文件收纳柜结构简单,收纳柜的容积固定不变,不能根据使用者的需求进行增大和缩小,降低了收纳柜的适用性,不便于人们的使用,且在湿度较大的季节,档案柜中的档案容易受潮,影响文件的放置,严重时造成文件损坏,不利于保存。

[0004] 因此,需要一种办公文件收纳柜,解决现有技术中存在的不便调整柜体内部容积以及收纳柜内部档案容易受潮的问题。

实用新型内容

[0005] 本实用新型的目的在于提供一种办公文件收纳柜,以解决上述背景技术中提出的问题。

[0006] 为实现上述目的,本实用新型提供如下技术方案:一种办公文件收纳柜,包括柜体,所述柜体的内壁中部两侧均固定有置物板,两个所述置物板之间共同固定有通气板,其中一个所述置物板的一侧固定有放置板,所述柜体的顶端开设有进气口,所述柜体的内壁一侧固定有除湿机,所述柜体的内壁与除湿机相近的一侧固定有干燥剂放置盒,所述柜体的一侧设置有调节机构。

[0007] 方案中需要说明的是,所述调节机构包括驱动电机,所述驱动电机固定于柜体的顶端一侧,所述驱动电机的驱动端固定有螺纹丝杆,所述螺纹丝杆的外壁螺纹连接有滑动块,所述滑动块的外壁固定有压物板。

[0008] 进一步值得说明的是,所述通气板的一侧两端开设有活动槽,所述活动槽的内壁滑动安装有活动块,所述活动块的另一端共同固定于压物板的一端。

[0009] 更进一步需要说明的是,所述柜体的底部开设有储物槽,所述储物槽的前侧设置有拉动滑槽 所述拉动滑槽的内壁滑动安装有拉动门。

[0010] 作为一种优选的实施方式,所述柜体的顶部转动安装有转动门。

[0011] 作为一种优选的实施方式,所述置物板、通气板、放置板以及压物板的表面均开设有透气口。

[0012] 作为一种优选的实施方式,所述柜体的一侧内壁开设有限位滑槽,所述螺纹丝杆转动安装于限位滑槽的内部,所述滑动块滑动安装于限位滑槽的内壁。

[0013] 与现有技术相比,本实用新型提供的一种办公文件收纳柜,至少包括如下有益效果:

[0014] (1)通过驱动电机、螺纹丝杆、滑动块、压物板之间的相互配合作业,进而能够实现将柜体内部的空间大小进行调节,且在将文件放置在其中一个置物板表面,再通过压物板向下滑动,从而能够更进一步地将文件进行固定,从而避免文件散乱,还需要后期进行整理。

[0015] (2)通过置物板、通气板、放置板、进气口、除湿机之间的相互配合作业,从而能够实现将储存的文件进行干燥处理,避免因潮湿导致文件受损。

附图说明

[0016] 图1为本实用新型的正视立体图;

[0017] 图2为本实用新型的正视剖面图;

[0018] 图3为本实用新型的内部结构图。

[0019] 图中:1、柜体;2、置物板;3、通气板;4、放置板;5、调节机构;51、驱动电机;52、螺纹丝杆;53、滑动块;54、压物板;6、进气口;7、除湿机;8、干燥剂放置盒;9、储物槽;10、活动槽;11、活动块;12、限位滑槽;13、拉动滑槽;14、拉动门;15、转动门。

具体实施方式

[0020] 下面结合实施例对本实用新型做进一步的描述。

[0021] 请参阅图1-3,本实用新型提供一种办公文件收纳柜,包括柜体1,柜体1的内壁中部两侧均固定有置物板2,两个置物板2之间共同固定有通气板3,其中一个置物板2的一侧固定有放置板4,柜体1的顶端开设有进气口6,柜体1的内壁一侧固定有除湿机7,柜体1的内壁与除湿机7相近的一侧固定有干燥剂放置盒8,柜体1的一侧设置有调节机构5。

[0022] 通过调节机构5使其能够带动压物板54上下滑动,进而能够实现调节柜体1内壁的空间大小,且在通过压物板54向下滑动的同时,使其将文件向下滑动,从而将文件进行按压。

[0023] 进一步地如图1、图2所示,值得具体说明的是,调节机构5包括驱动电机51,驱动电机51固定于柜体1的顶端一侧,驱动电机51的驱动端固定有螺纹丝杆52,螺纹丝杆52的外壁螺纹连接有滑动块53,滑动块53的外壁固定有压物板54。

[0024] 驱动电机51主要能够实现带动螺纹丝杆52进行转动,进而能够实现带动滑动块53进行滑动,进一步能够实现带动压物板54进行上下滑动,从而能够实现调节柜体1的内部的空间大小。

[0025] 进一步地如图2、图3所示,值得具体说明的是,通气板3的一侧两端开设有活动槽10,活动槽10的内壁滑动安装有活动块11,活动块11的另一端共同固定于压物板54的一端。

[0026] 通过压物板54滑动的同时,使其在调节柜体1内部空间的大小,且在将文件放置在压物板54底部的置物板2的表面,再通过压物板54向下滑动时,使其能将文件进行固定,从而能够防止文件放置后散乱,还需要后期整理。

[0027] 本方案具备以下工作过程:在需要柜体1内壁的空间大小时,通过启动驱动电机51,使其能够带动螺纹丝杆52进行转动,进而能够实现带动滑动块53进行滑动,进一步能够实现带动压物板54进行上下滑动,从而能够实现调节柜体1内部空间大小,且在将文件放置在压物板54底部的置物板2的表面,再通过压物板54向下滑动时,使其能将文件进行固定,

从而能够防止文件放置后散乱,避免需要后期整理文件,且为了提高柜体1内部的干燥效果,通过启动除湿机7,使其能够将柜体1内部的湿气进行吸收,且在通过干燥剂放置盒8,使其能够将柜体1内部进一步进行干燥处理,从而防止文件潮湿,导致文件受损。

[0028] 根据上述工作过程可知:通过调节机构5,使其能调节柜体1内部的空间大小,且再通过除湿机7使其能够将柜体1内部的湿气进行吸收,从而能够避免放置的文件因潮湿受损。

[0029] 进一步地如图1、图2和图3所示,值得具体说明的是,柜体1的底部开设有储物槽9,储物槽9的前侧设置有拉动滑槽13 拉动滑槽13的内壁滑动安装有拉动门14。

[0030] 储物槽9主要能够实现将较大的办公文件进行储存。

[0031] 进一步如图1、图2所示,值得具体说明的是,柜体1的顶部转动安装有转动门15。

[0032] 进一步如图1、图2和图3所示,值得具体说明的是,置物板2、通气板3、放置板4以及压物板54的表面均开设有透气口。

[0033] 透气口主要能够便于除湿机7将整个柜体1内部的湿气进行吸收,从而再通过干燥剂进行干燥处理。

[0034] 进一步地如图1、图2和图3所示,值得具体说明的是,柜体1的一侧内壁开设有限位滑槽12,螺纹丝杆52转动安装于限位滑槽12的内部,滑动块53滑动安装于限位滑槽12的内壁。

[0035] 限位滑槽12主要能够便于活动块11进行限位滑动,从而能够实现压物板54进行上下滑动。

[0036] 综上:通过调节机构5,进而通过启动驱动电机51,使其能够带动螺纹丝杆52进行转动,进而能够带动压物板54进行上下滑动,使其在调节柜体1空间大小的同时,还能够将文件进行按压固定,进一步能够实现将文件进行固定,且在通过除湿机7能够将柜体1内部的湿气进行祛除,从而避免文件因潮湿受损,提高柜体1的实用性。

[0037] 除湿机7以及驱动电机51可采用市场购置,除湿机7以及驱动电机51配有电源,在本领域属于成熟技术,已充分公开,因此说明书中不重复赘述。

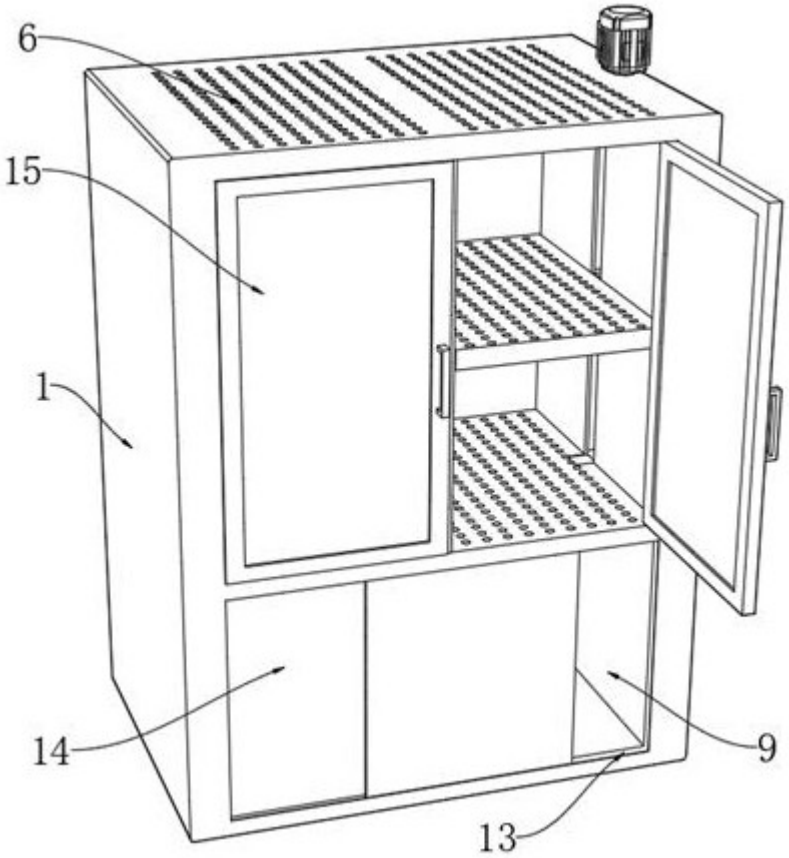

图1

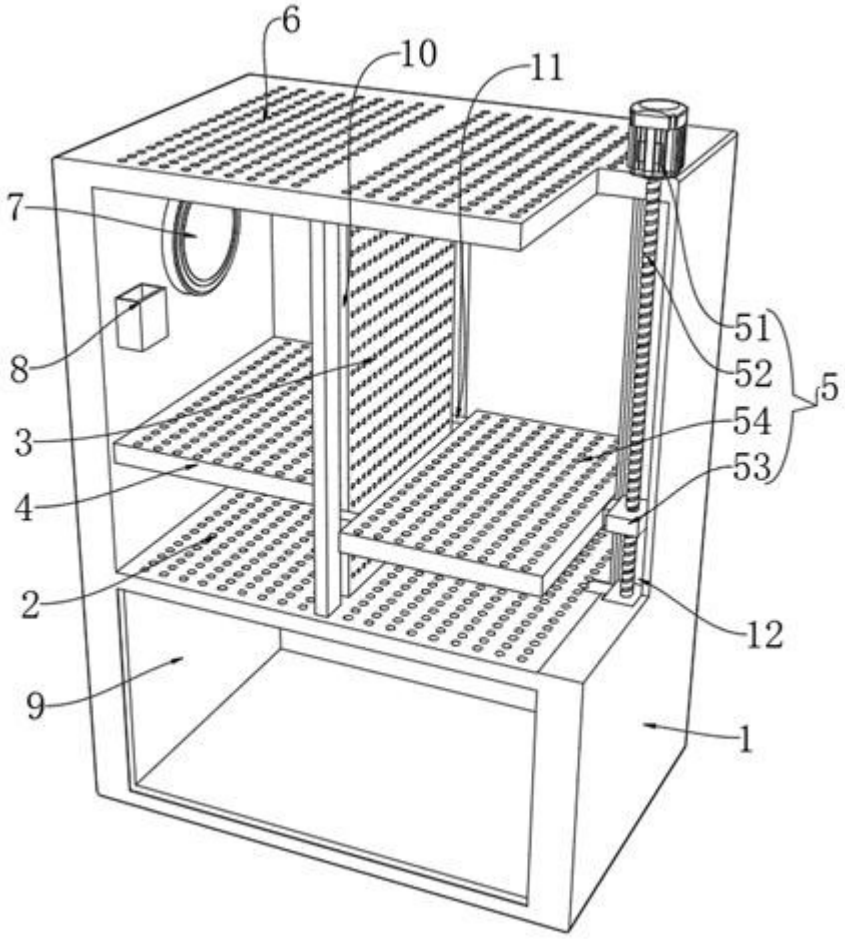

图2

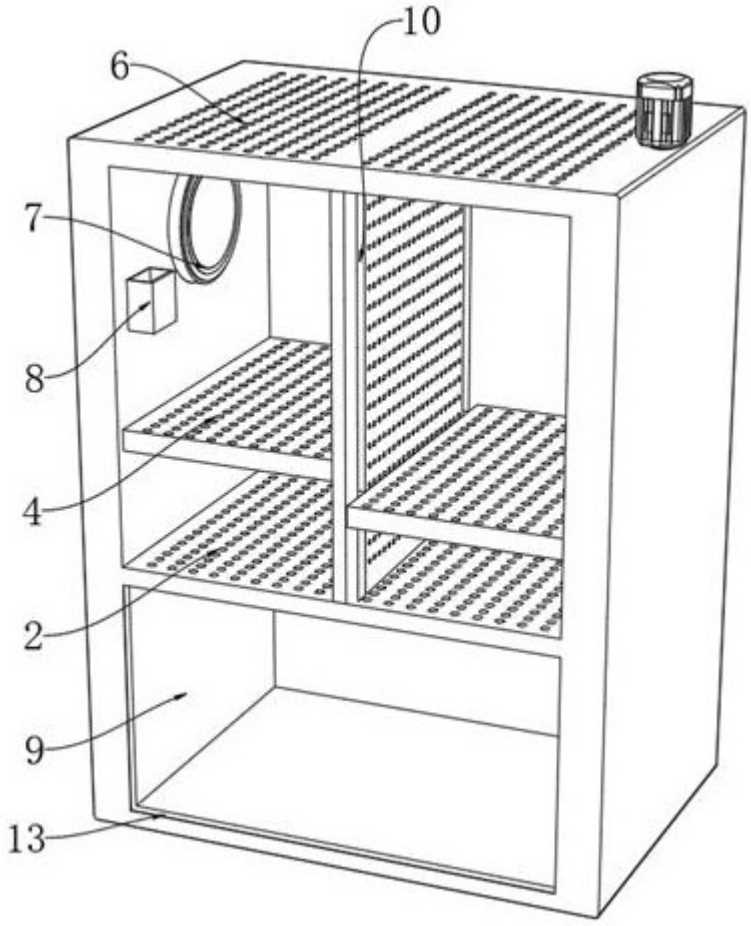

图3