(19)中华人民共和国国家知识产权局

(12)实用新型专利

(10)授权公告号 CN 206046072 U
(45)授权公告日 2017.03.29

(21)申请号 201620758091.X

(22)申请日 2016.07.18

(73)专利权人 天津绿格瑞科技发展有限公司
地址 300384 天津市西青区西青高端金属制品工业区盛达二支路29号1-1203

(72)发明人 张刚

(51)Int.Cl.
B01L 3/10(2006.01)

权利要求书1页 说明书2页 附图1页

(54)实用新型名称

一种洗气瓶

(57)摘要

本实用新型公开一种洗气瓶，包括瓶体、瓶塞和集气罩，所述瓶塞设在瓶体上，所述瓶塞与瓶体可拆卸连接，所述集气罩设在瓶塞上，所述集气罩上安装有进气管和排气管，所述进气管呈弯折设置，所述进气管上端设置有球体，所述球体与进气管一体成型，所述进气管底部设置有气塞，所述气塞上设置有圆孔，所述圆孔呈等距分布，所述进气管中部设置有单向阀，所述瓶体中部设置有棉网，所述棉网与瓶体胶合连接，该洗气瓶具有防倒吸功能，能够保持洗气效率高，使用安全。

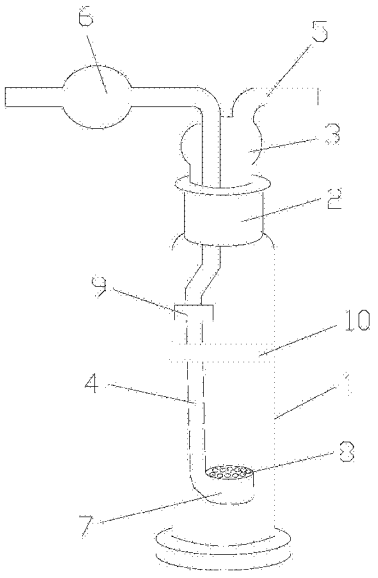

CN 206046072 U

1.一种洗气瓶，其特征在于：包括瓶体、瓶塞和集气罩，所述瓶塞设在瓶体上，所述瓶塞与瓶体可拆卸连接，所述集气罩设在瓶塞上，所述集气罩上安装有进气管和排气管，所述进气管呈弯折设置，所述进气管上端设置有球体，所述球体与进气管一体成型，所述进气管底部设置有气塞，所述气塞上设置有圆孔，所述圆孔呈等距分布，所述进气管中部设置有单向阀，所述瓶体中部设置有棉网，所述棉网与瓶体胶合连接。

2.根据权利要求1所述的洗气瓶，其特征在于：所述集气罩与瓶塞密封连接。

3.根据权利要求2所述的洗气瓶，其特征在于：所述排气管与集气罩一体成型。

4.根据权利要求3所述的洗气瓶，其特征在于：所述气塞设在瓶体的中心位置。

5.根据权利要求4所述的洗气瓶，其特征在于：所述棉网厚度大于2mm。

6.根据权利要求5所述的洗气瓶，其特征在于：所述瓶体呈圆柱形设置。

一种洗气瓶

技术领域

[0001] 本实用新型涉及一种洗气瓶。

背景技术

[0002] 洗气瓶是一种洗去气体中杂质的仪器，是将不纯气体通过选定的适宜液体介质鼓泡吸收(溶解或由于发生化学反应)，从而洗去杂质气体，以达净化气体的目的。在有可燃性气源的实验装置中，洗气瓶也可起到安全瓶的作用。

[0003] 洗气瓶的规格以容量(mL)计，有125，250，500，1000。在中学一般可用广口瓶、锥形瓶或大试管装配成。洗气瓶内装选定的液体，用以洗涤气体，除去其中的水分或其它气体杂质。使用时注意气体的流向，进气管与出气管不能接反。洗气瓶不能长时间盛放碱性液体洗涤剂，用后及时将该洗涤剂倒入有橡胶塞试剂瓶存放待用，并用水清洗干净放置。该瓶还可以收集气体以及计算气体的体积。一般情况下，长导管进，短导管出。长导管进密度比空气大的气体，短导管进密度比空气小的气体。用向上排空气法说明所收集的气体密度大于空气长进短出可以使所收集的气体把空气压出去如果短进长出所收集的气体将直接从长管跑出。

[0004] 目前现有的洗气瓶不具有防倒吸功能，洗气效率不高，使用不安全。

实用新型内容

[0005] 本实用新型要解决的技术问题是提供一种具有防倒吸功能，能够保持洗气效率高，使用安全的洗气瓶。

[0006] 为解决上述问题，本实用新型采用如下技术方案：

[0007] 一种洗气瓶，包括瓶体、瓶塞和集气罩，所述瓶塞设在瓶体上，所述瓶塞与瓶体可拆卸连接，所述集气罩设在瓶塞上，所述集气罩上安装有进气管和排气管，所述进气管呈弯折设置，所述进气管上端设置有球体，所述球体与进气管一体成型，所述进气管底部设置有气塞，所述气塞上设置有圆孔，所述圆孔呈等距分布，所述进气管中部设置有单向阀，所述瓶体中部设置有棉网，所述棉网与瓶体胶合连接。

[0008] 作为优选，所述集气罩与瓶塞密封连接，保持密封效果好。

[0009] 作为优选，所述排气管与集气罩一体成型，保持结构牢固。

[0010] 作为优选，所述气塞设在瓶体的中心位置，使得气塞中的气体充分与瓶体内的溶液接触。

[0011] 作为优选，所述棉网厚度大于2mm，棉网能够防止瓶体内溶液溅落。

[0012] 作为优选，所述瓶体呈圆柱形设置，保持结构紧凑。

[0013] 本实用新型的有益效果为：设置的单向阀具有防止溶液倒吸的功能；设置的球体能够保持进气管内的气体混合均匀；设置的气塞上的圆孔能够保持气体与溶液充分接触，保持洗气效率高；设置的棉网能够防止溶液溅落，保持使用安全。

附图说明

[0014] 图1为本实用新型一种洗气瓶的结构图。

具体实施方式

[0015] 如图1所示，一种洗气瓶，包括瓶体1、瓶塞2和集气罩3，所述瓶塞2设在瓶体1上，所述瓶塞2与瓶体1可拆卸连接，所述集气罩3设在瓶塞2上，所述集气罩3上安装有进气管4和排气管5，所述进气管4呈弯折设置，所述进气管4上端设置有球体6，所述球体6与进气管4一体成型，所述进气管4底部设置有气塞7，所述气塞7上设置有圆孔8，所述圆孔8呈等距分布，所述进气管4中部设置有单向阀9，所述瓶体1中部设置有棉网10，所述棉网10与瓶体1胶合连接。

[0016] 所述集气罩3与瓶塞2密封连接，保持密封效果好。

[0017] 所述排气管4与集气罩3一体成型，保持结构牢固。

[0018] 所述气塞2设在瓶体1的中心位置，使得气塞2中的气体充分与瓶体1内的溶液接触。

[0019] 所述棉网10厚度大于2mm，棉网10能够防止瓶体1内溶液溅落。

[0020] 所述瓶体1呈圆柱形设置，保持结构紧凑。

[0021] 本实用新型的有益效果为：设置的单向阀具有防止溶液倒吸的功能；设置的球体能够保持进气管内的气体混合均匀；设置的气塞上的圆孔能够保持气体与溶液充分接触，保持洗气效率高；设置的棉网能够防止溶液溅落，保持使用安全。

[0022] 以上所述，仅为本实用新型的具体实施方式，但本实用新型的保护范围并不局限于此，任何不经过创造性劳动想到的变化或替换，都应涵盖在本实用新型的保护范围之内。

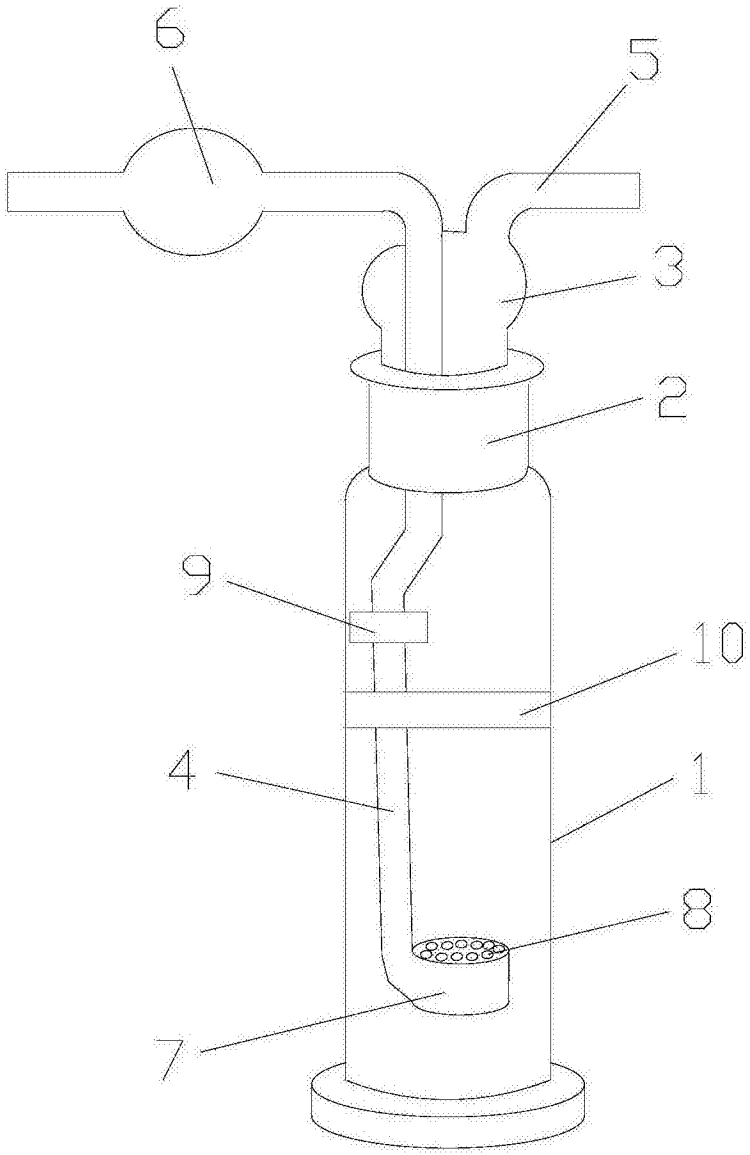

图1