(19)中华人民共和国国家知识产权局

(12)发明专利申请

(10)申请公布号 CN 104373550 A
(43)申请公布日 2015.02.25

(21)申请号 201410632065.8

(22)申请日 2014.11.11

(71)申请人 无锡恒富科技有限公司
地址 214142 江苏省无锡市新区硕放工业园里河路 12 号

(72)发明人 周琦琪 徐峰

(74)专利代理机构 无锡市大为专利商标事务所（普通合伙） 32104
代理人 曹祖良 徐永雷

(51)Int.Cl.
F16H 55/30(2006.01)
F16H 55/12(2006.01)

权利要求书1页 说明书1页 附图1页

(54)发明名称

简易焊接式双片链轮

(57)摘要

本发明涉及简易焊接式双片链轮，其特征在于：包括链轮片和链轮轴套，所述链轮轴套用于套装在传动轴上，链轮轴套两端分别设有限位台，两片链轮片安装在链轮轴套两端并通过限位台限位，链轮片与链轮轴套之间焊接连接。本发明结构简单，制造成本低廉，适合应用在某些承载力要求不高的场合，可以使设备使用成本大大降低。

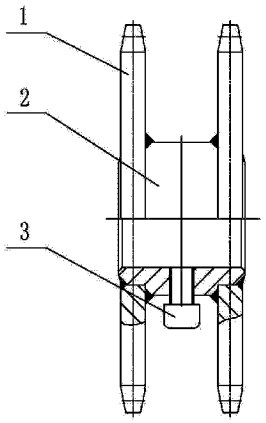

CN 104373550 A

1. 简易焊接式双片链轮，其特征在于：包括链轮片（1）和链轮轴套（2），所述链轮轴套（2）用于套装在传动轴上，链轮轴套（2）两端分别设有限位台，两片链轮片（1）安装在链轮轴套（2）两端并通过限位台限位，链轮片（1）与链轮轴套（2）之间焊接连接。

2. 如权利要求 1 所述的简易焊接式双片链轮，其特征在于：所述链轮轴套（2）上设有径向螺孔，内六角头圆柱头螺钉（3）安装在径向螺孔内，以将双片链轮（1）与传动轴紧固。

简易焊接式双片链轮

技术领域

[0001] 本发明涉及一种链轮结构，具体地说是简易焊接式双片链轮。

背景技术

[0002] 链轮是一种常用的传动部件，现在普通使用的链轮都是一体结构，加工制造成本较高，但在某些承载力要求不高的场合，不需要采用一体结构的链轮，这只会带来成本的无意义提高。另外现有的链轮基本上都是只能采用平键连接，装配难度也比较大，在承载力要求不高的场合使用无意义。

发明内容

[0003] 本发明的目的在于克服现有技术中存在的不足，提供一种简易焊接式双片链轮，其结构简单，制造成本低廉，适合应用在某些承载力要求不高的场合，可以使设备使用成本大大降低。

[0004] 按照本发明提供的技术方案：简易焊接式双片链轮，其特征在于：包括链轮片和链轮轴套，所述链轮轴套用于套装在传动轴上，链轮轴套两端分别设有限位台，两片链轮片安装在链轮轴套两端并通过限位台限位，链轮片与链轮轴套之间焊接连接。

[0005] 作为本发明的进一步改进，所述链轮轴套上设有径向螺孔，径向螺孔内安装有用于将双片链轮与传动轴紧固的内六角头圆柱头螺钉。

[0006] 本发明与现有技术相比，具有如下优点：本发明结构简单，制造成本低廉，适合应用在某些承载力要求不高的场合，可以使设备使用成本大大降低。

附图说明

[0007] 图 1 为本发明实施例的结构示意图。

具体实施方式

[0008] 下面结合具体附图和实施例对本发明作进一步说明。

[0009] 如图所示：实施例中的简易焊接式双片链轮主要由链轮片 1 和链轮轴套 2 组成，所述链轮轴套 2 用于套装在传动轴上，链轮轴套 2 两端分别设有限位台，两片链轮片 1 安装在链轮轴套 2 两端并通过限位台限位，链轮片 1 与链轮轴套 2 之间焊接连接。

[0010] 另外，如图 1 所示，所述链轮轴套 2 上设有径向螺孔，内六角头圆柱头螺钉 3 安装在径向螺孔内，以将双片链轮 1 与传动轴紧固。这样本发明与传动轴之间不但可以采用传统的平键连接方式，而且还可以只采用内六角头圆柱头螺钉 3 连接紧固，更为方便，特别适合应用在承载力要求不高的场合。

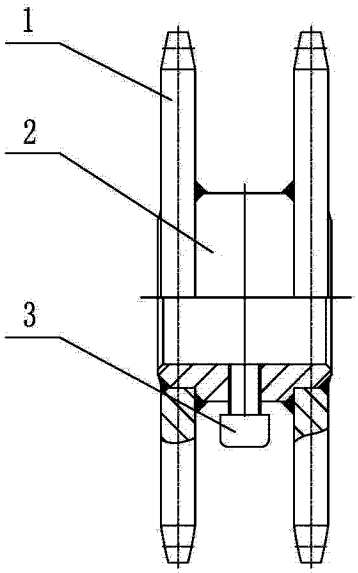

图 1