(19)中华人民共和国国家知识产权局

(12)实用新型专利

(10)授权公告号 CN 210828977 U
(45)授权公告日 2020.06.23

(21)申请号 201921337394.4

(22)申请日 2019.08.19

(73)专利权人 清远市创意说网络科技有限公司
地址 511500 广东省清远市高新区科技创新园创兴大道18号天安智谷展示服务中心自编250号

(72)发明人 黄炳宇

(74)专利代理机构 广州粤高专利商标代理有限公司 44102
代理人 罗晓林

(51)Int.Cl.
E06B 7/28(2006.01)
E06B 9/52(2006.01)
D06F 57/12(2006.01)
D06F 57/02(2006.01)

权利要求书1页 说明书3页 附图1页

(54)实用新型名称

一种窗户外旋转晾衣柜

(57)摘要

本实用新型公开了一种窗户外旋转晾衣柜，包括墙面、窗户和旋转衣柜，墙面的表面固定安装有窗户，窗户的一侧通过安装固定片与支撑圆柱固定连接，支撑圆柱的中部转动设置有转杆，转杆的一侧与晾衣杆的一端转动连接，支撑圆柱的内部固定安装有旋转电机，旋转电机的输出端与转杆的顶部传动连接，支撑圆柱正对窗户的一侧固定安装有定时开关，本实用新型一种窗户外旋转晾衣柜，通过人工或者定时开关控制晾衣杆旋转，方便省力和智能的晾和收衣物，同时旋转衣柜可以防止衣服从高层掉落，因为网状透气，可以减少高楼的大风的阻力，增加安全性，充分利用窗户附近的空间，不影响窗户正面的光线，同时便利晾和收衣服。

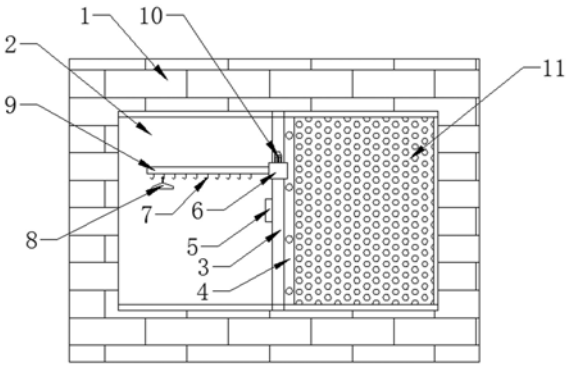

CN 210828977 U

1.一种窗户外旋转晾衣柜,包括墙面(1)、窗户(2)和旋转衣柜(11),其特征在于,所述墙面(1)的表面固定安装有窗户(2),所述窗户(2)的一侧通过安装固定片(4)与支撑圆柱(3)的表面固定连接,所述支撑圆柱(3)的中部转动设置有转杆(6),所述转杆(6)的一侧与晾衣杆(9)的一端转动连接,所述支撑圆柱(3)的内部固定安装有旋转电机(10),所述旋转电机(10)的输出端与转杆(6)的顶部传动连接,所述支撑圆柱(3)正对窗户(2)的一侧固定安装有定时开关(5),所述支撑圆柱(3)的两端分别与旋转衣柜(11)的两端转动连接,所述旋转电机(10)通过定时开关(5)与外接电源电性连接。

2.根据权利要求1所述的一种窗户外旋转晾衣柜,其特征在于:所述安装固定片(4)通过销钉与窗户(2)的边沿固定连接。

3.根据权利要求1所述的一种窗户外旋转晾衣柜,其特征在于:所述晾衣杆(9)的顶部固定设置有若干个挂钩(7),其中一个所述挂钩(7)与衣架(8)的顶部卡合连接。

4.根据权利要求1所述的一种窗户外旋转晾衣柜,其特征在于:所述旋转衣柜(11)由若干个金属支撑骨(12)组成,若干个所述金属支撑骨(12)均为U形结构,且若干个所述金属支撑骨(12)的两端分别与支撑圆柱(3)的两端转动连接。

5.根据权利要求1所述的一种窗户外旋转晾衣柜,其特征在于:所述旋转衣柜(11)的顶部铺设有柔性塑料膜(13),所述旋转衣柜(11)的外侧和底部铺设有塑料纱窗网(14)。

一种窗户外旋转晾衣柜

技术领域

[0001] 本实用新型涉及晾衣柜，特别涉及一种窗户外旋转晾衣柜，属于家居用品领域。

背景技术

[0002] 在现实生活中，某些家庭存在没有阳台或者阳台空间和阳光不足的情况，大多会选择向阳的窗户来晾衣服。但目前的晾衣装置还是必须占用窗户的空间，导致室内的光线不足和影响市容。

实用新型内容

[0003] 本实用新型的目的在于提供一种窗户外旋转晾衣柜，以解决上述背景技术中提出的目前的晾衣装置还是必须占用窗户的空间，导致室内的光线不足和影响市容的问题。

[0004] 为实现上述目的，本实用新型提供如下技术方案：一种窗户外旋转晾衣柜，包括墙面、窗户和旋转衣柜，所述墙面的表面固定安装有窗户，所述窗户的一侧通过安装固定片与支撑圆柱的表面固定连接，所述支撑圆柱的中部转动设置有转杆，所述转杆的一侧与晾衣杆的一端转动连接，所述支撑圆柱的内部固定安装有旋转电机，所述旋转电机的输出端与转杆的顶部传动连接，所述所述支撑圆柱正对窗户的一侧固定安装有定时开关，所述支撑圆柱的两端分别与旋转衣柜的两端转动连接，所述旋转电机通过定时开关与外接电源电性连接。

[0005] 作为本实用新型的一种优选技术方案，所述安装固定片通过销钉与窗户的边沿固定连接。

[0006] 作为本实用新型的一种优选技术方案，所述晾衣杆的顶部固定设置有若干个挂钩，其中一个所述挂钩与衣架的顶部卡合连接。

[0007] 作为本实用新型的一种优选技术方案，所述旋转衣柜由若干个金属支撑骨组成，若干个所述金属支撑骨均为U形结构，且若干个所述金属支撑骨的两端分别与支撑圆柱的两端转动连接。

[0008] 作为本实用新型的一种优选技术方案，所述旋转衣柜的顶部铺设有柔性塑料膜，所述旋转衣柜的外侧和底部铺设有塑料纱窗网。

[0009] 与现有技术相比，本实用新型的有益效果是：本实用新型一种窗户外旋转晾衣柜，通过人工或者定时开关控制晾衣杆旋转，方便省力和智能的晾和收衣物，同时旋转衣柜可以防止衣服从高层掉落，因为网状透气，可以减少高楼的大风的阻力，增加安全性，充分利用窗户附近的空间，不影响窗户正面的光线，同时便利晾和收衣服。

附图说明

[0010] 图1为本实用新型的结构示意图；

[0011] 图2为本实用新型旋转衣柜的结构示意图。

[0012] 图中：1、墙面；2、窗户；3、支撑圆柱；4、安装固定片；5、定时开关；6、转杆；7、挂钩；

8、衣架；9、晾衣杆；10、旋转电机；11、旋转衣柜；12、金属支撑骨；13、柔性塑料膜；14、塑料纱窗网。

具体实施方式

[0013] 下面将结合本实用新型实施例中的附图，对本实用新型实施例中的技术方案进行清楚、完整地描述，显然，所描述的实施例仅仅是本实用新型一部分实施例，而不是全部的实施例。基于本实用新型中的实施例，本领域普通技术人员在没有做出创造性劳动前提下所获得的所有其他实施例，都属于本实用新型保护的范围。

[0014] 请参阅图1-2，本实用新型提供了一种窗户外旋转晾衣柜，包括墙面1、窗户2和旋转衣柜11，墙面1的表面固定安装有窗户2，窗户2的一侧通过安装固定片4与支撑圆柱3的表面固定连接，支撑圆柱3通过安装固定片4安装固定于窗户2的一个边侧，支撑圆柱3的中部转动设置有转杆6，转杆6的一侧与晾衣杆9的一端转动连接，晾衣杆9通过转杆6相对支撑圆柱3旋转活动，支撑圆柱3的内部固定安装有旋转电机10，旋转电机10的输出端与转杆6的顶部传动连接，旋转电机10驱动晾衣杆9旋转活动，自动收和晾衣物，支撑圆柱3正对窗户2的一侧固定安装有定时开关5，支撑圆柱3的两端分别与旋转衣柜11的两端转动连接，旋转衣柜11能够旋转收纳或者展开，防止衣物掉落，旋转电机10通过定时开关5与外接电源电性连接，定时开关5控制旋转电机10工作，定时开关5的型号为KG316T。

[0015] 优选的，安装固定片4通过销钉与窗户2的边沿固定连接，安装固定片4通过销钉进行安装固定；晾衣杆9的顶部固定设置有若干个挂钩7，其中一个挂钩7与衣架8的顶部卡合连接，晾衣杆9通过若干个挂钩7固定衣架8，衣架8用于晾衣物；旋转衣柜11由若干个金属支撑骨12组成，若干个金属支撑骨12均为U形结构，且若干个金属支撑骨12的两端分别与支撑圆柱3的两端转动连接，旋转衣柜11通过若干个金属支撑骨12旋转，实现折叠和展开；旋转衣柜11的顶部铺设有柔性塑料膜13，旋转衣柜11的外侧和底部铺设有塑料纱窗网14，柔性塑料膜13透光防水，便于晾晒衣物和防止雨水沾湿衣物，塑料纱窗网14透气，减少高楼的大风的阻力，增加安全性，同时提高衣物晾干效率。

[0016] 具体使用时，本实用新型一种窗户外旋转晾衣柜，支撑圆柱3通过安装固定片4安装固定于窗户2的一个边侧，支撑圆柱3安装支撑旋转衣柜11，通过人工推动旋转衣柜11旋转展开，使用者旋转晾衣杆9置室内，在室内装上衣物，通过窗户2人工旋转置户外，是户外进行晾干，或者通过定时开关5提前设定好时间，通过旋转电机10自动控制转晾衣杆9旋转置户外，旋转衣柜11顶部的柔性塑料膜13透光防水，便于晾晒衣物和防止雨水沾湿衣物，旋转衣柜11外侧和底部的塑料纱窗网14透气，减少高楼的大风的阻力，增加安全性，同时提高衣物晾干效率，在收衣物时，可通过手动旋转晾衣杆9置室内，或者通过定时开关5提前设定好时间，通过旋转电机10自动控制转晾衣杆9旋转置室内，智能的晾和收衣物。

[0017] 在本实用新型的描述中，需要理解的是，指示的方位或位置关系为基于附图所示的方位或位置关系，仅是为了便于描述本实用新型和简化描述，而不是指示或暗示所指的装置或元件必须具有特定的方位、以特定的方位构造和操作，因此不能理解为对本实用新型的限制。

[0018] 在本实用新型中，除非另有明确的规定和限定，例如，可以是固定连接，也可以是可拆卸连接，或成一体；可以是机械连接，也可以是电连接；可以是直接相连，也可以通过中

间媒介间接相连,可以是两个元件内部的连通或两个元件的相互作用关系,除非另有明确的限定,对于本领域的普通技术人员而言,可以根据具体情况理解上述术语在本实用新型中的具体含义。

[0019] 尽管已经示出和描述了本实用新型的实施例,对于本领域的普通技术人员而言,可以理解在不脱离本实用新型的原理和精神的情况下可以对这些实施例进行多种变化、修改、替换和变型,本实用新型的范围由所附权利要求及其等同物限定。

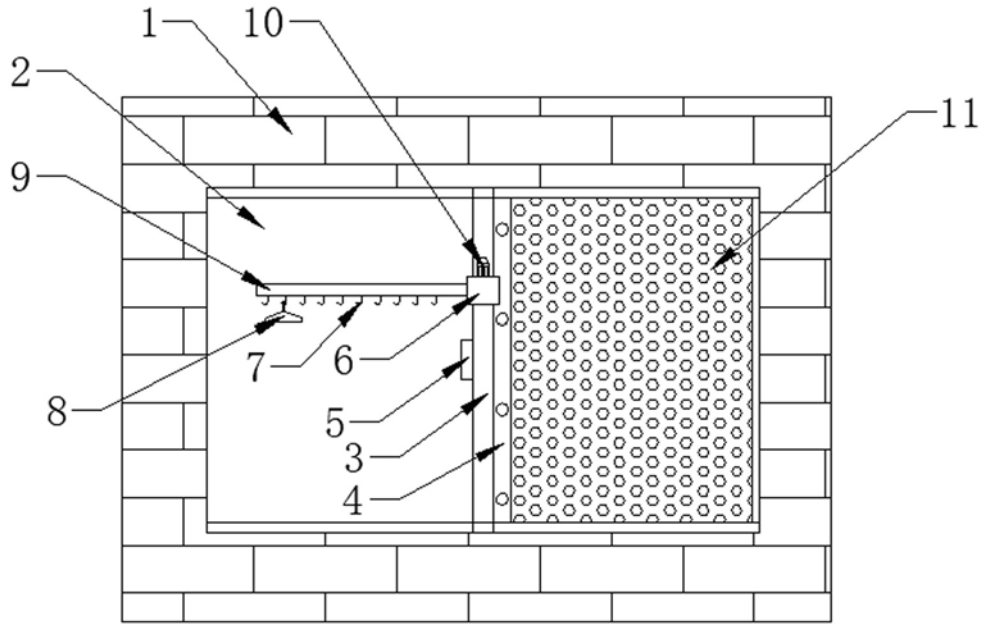

图1

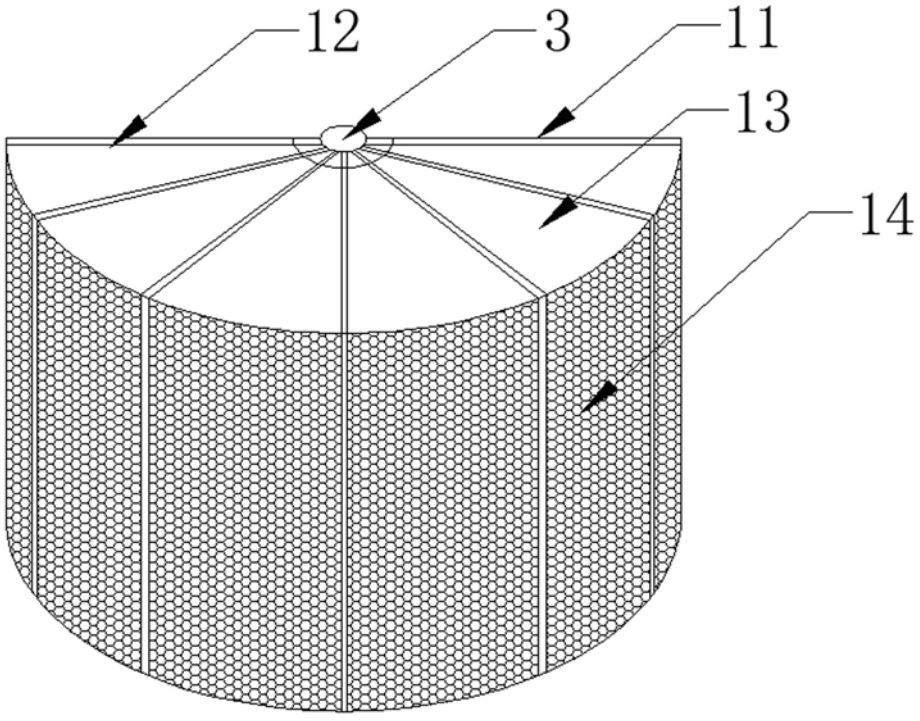

图2