(19)中华人民共和国国家知识产权局

(12)实用新型专利

(10)授权公告号 CN 202314336 U
(45)授权公告日 2012.07.11

(21)申请号 201120454785.1

(22)申请日 2011.11.16

(73)专利权人 成都恒瑞制药有限公司
地址 610000 四川省成都市国家高新技术产业开发区西区

(72)发明人 马一明

(74)专利代理机构 四川省成都市天策商标专利事务所 51213
代理人 杨刚

(51)Int.Cl.
A61J 1/03(2006.01)

权利要求书 1 页 说明书 2 页 附图 1 页

(54)实用新型名称

具有药片均分功能的药瓶

(57)摘要

一种具有均分药片功能的药瓶，包括上盖、切刀、下盖、平台、圆台、瓶身和切槽组成，药盖分上盖和下盖两部分，上盖和下盖通过二者边缘的一段塑料皮相连，切刀位于上盖的下表面的正中位置，与上盖为紧固连接，与上盖为一个整体，下盖与瓶身以螺纹连接，下盖的中部位置有一与之为一整体的平台，此平台上开有圆台和切槽，切槽与上盖的切刀位于同一竖直平面上，且两者为动配合关系。所述的圆台被切槽分成均等的两格，其上部为空，切槽的中心线与圆台的中心线重合。所述的圆台的厚度为 0.5-1mm。本实用新型的有益效果是：由于采用了切刀，可以不用借助药瓶以外的工具来分割药片，因此使用起来非常方便。由于圆台平分为两格，保证了平分药片的准确。

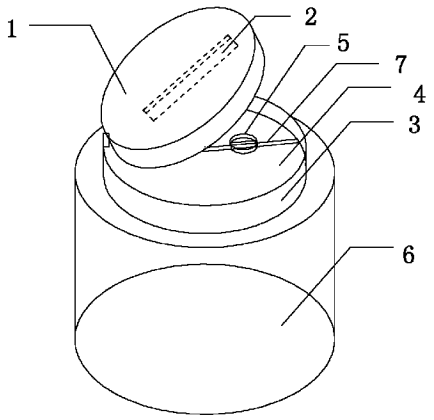

CN 202314336 U

1. 一种具有均分药片功能的药瓶，包括上盖 (1)、切刀 (2)、下盖 (3)、平台 (4)、圆台 (5)、瓶身 (6) 和切槽 (7) 组成，其特征在于：药盖分上盖 (1) 和下盖 (3) 两部分，上盖 (1) 和下盖 (3) 通过二者边缘的一段塑料皮相连，切刀 (2) 位于上盖 (1) 的下表面的正中位置，与上盖 (1) 为紧固连接，与上盖 (1) 为一个整体，下盖 (3) 与瓶身 (6) 以螺纹连接，下盖 (3) 的中部位置有一与之为一整体的平台 (4)，此平台 (4) 上开有圆台 (5) 和切槽 (7)，切槽 (7) 与上盖 (1) 的切刀 (2) 位于同一竖直平面上，且两者为动配合关系。

2. 根据权利要求 1 所述的一种具有均分药片功能的药瓶，其特征在于：所述的圆台 (5) 被切槽 (7) 分成均等的两格，其上部为空，切槽 (7) 的中心线与圆台 (5) 的中心线重合。

3. 根据权利要求 1 所述的一种具有均分药片功能的药瓶，其特征在于：所述的圆台 (5) 的厚度为 0.5-1mm。

具有药片均分功能的药瓶

技术领域

[0001] 本实用新型涉及一种药瓶，特别涉及一种带药片均分功能的药瓶。

背景技术

[0002] 现有的一些西药药片剂量较大，要掰开服用很不方便，若由病人用刀对药片进行切割，稍不注意就会污染药片。由于药片质地坚硬很难均分，每次服药量不均匀会影响药效。现有的药瓶并没有具备均分药片的功能。

实用新型内容

[0003] 本实用新型为了解决现有技术的不足，提供一种带药片均分功能的药瓶。

[0004] 为解决上述的技术问题，本实用新型采用以下技术方案：

[0005] 一种具有均分药片功能的药瓶，包括上盖、切刀、下盖、平台、圆台、瓶身和切槽组成，药盖分上盖和下盖两部分，上盖和下盖通过二者边缘的一段塑料皮相连，切刀位于上盖的下表面的正中位置，与上盖为紧固连接，与上盖为一个整体，下盖与瓶身以螺纹连接，下盖的中部位置有一与之为一整体的平台，此平台上开有圆台和切槽，切槽与上盖的切刀位于同一竖直平面上，且两者为动配合关系。

[0006] 更进一步的技术方案是：

[0007] 所述的圆台被切槽分成均等的两格，其上部为空，切槽的中心线与圆台的中心线重合。

[0008] 所述的圆台 5 的厚度为 0.5-1mm。

[0009] 与现有技术相比，本实用新型的有益效果是：由于采用了切刀，可以不用借助药瓶以外的工具来分割药片，因此使用起来非常方便。由于圆台平分为两格，保证了平分药片的准确。

附图说明

[0010] 图 1 是本实用新型的结构示意图；

[0011] 图 2 是本实用新型的圆台的放大结构示意图。

具体实施方式

[0012] 下面结合附图对本实用新型作进一步阐述。

[0013] 如图 1 所示，一种具有均分药片功能的药瓶，包括上盖 1、切刀 2、下盖 3、平台 4、圆台 5、瓶身 6 和切槽 7 组成，药盖分上盖 1 和下盖 3 两部分，上盖 1 和下盖 3 通过二者边缘的一段塑料皮相连，切刀 2 位于上盖 1 的下表面的正中位置，与上盖 1 为紧固连接，与上盖 1 为一个整体，下盖 3 与瓶身 6 以螺纹连接，下盖 3 的中部位置有一与之为一整体的平台 4，此平台 4 上开有圆台 5 和切槽 7，切槽 7 与上盖 1 的切刀 2 位于同一竖直平面上，且两者为动配合关系。所述的圆台 5 被切槽分成均等的两格，其上部为空，切槽 7 的中心线与圆台 5

的中心线重合。所述的圆台 5 的厚度为 0.5-1mm。

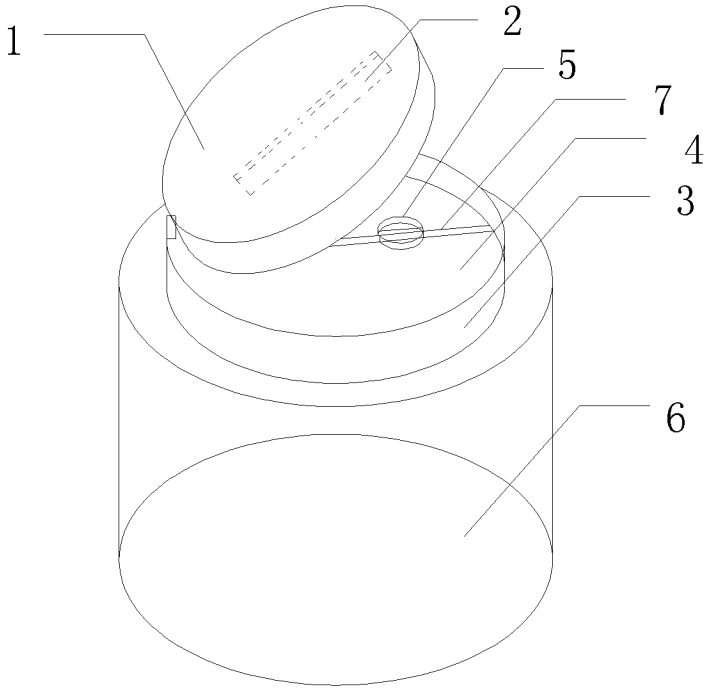

图 1

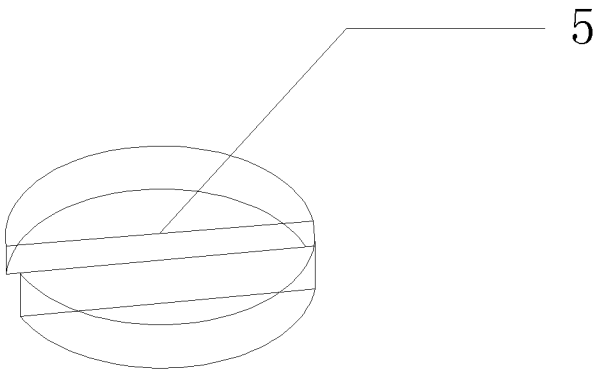

图 2