(19)中华人民共和国国家知识产权局

(12)发明专利申请

(10)申请公布号 CN 102920137 A
(43)申请公布日 2013.02.13

(21)申请号 201210415496.X

(22)申请日 2012.10.26

(71)申请人 王秀荣
地址 221000 江苏省徐州市铜山区张集镇王堂村4队157号

(72)发明人 王秀荣

(74)专利代理机构 徐州支点知识产权代理事务所（普通合伙） 32244
代理人 刘新合

(51)Int.Cl.
A45C 11/04(2006.01)
A45C 15/00(2006.01)

权利要求书 1 页 说明书 1 页 附图 1 页

(54)发明名称

一种多功能眼镜盒

(57)摘要

本发明公开了一种多功能眼镜盒，属于日常用品领域，包括眼镜盒本体，还包括弹簧刀、笔袋和防蚊水出口，弹簧刀设置在眼镜盒本体左侧，控制按钮设置在眼镜盒本体前侧，防蚊水出口设置在眼镜盒本体右侧，控制按钮设置在眼镜盒本体前侧，笔袋设置在眼镜盒本体内侧。本发明通过在眼镜盒中增加了弹簧刀、笔袋和防蚊水出口，并通过控制按钮方便使用，提高了眼镜盒使用的多样性，进而提高资源利用率。

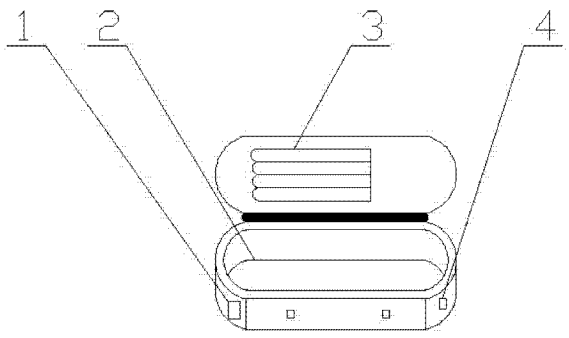

CN 102920137 A

1. 一种多功能眼镜盒，包括眼镜盒本体（2），其特征在于，还包括弹簧刀（1）、笔袋（3）和防蚊水出口（4），所述的弹簧刀（1）设置在眼镜盒本体（2）左侧，控制按钮设置在眼镜盒本体（2）前侧，所述的防蚊水出口（4）设置在眼镜盒本体（2）右侧，控制按钮设置在眼镜盒本体（2）前侧，所述的笔袋（3）设置在眼镜盒本体（2）内侧。

2. 根据权利要求 1 所述的一种多功能眼镜盒，其特征在于，所述的眼镜盒本体（2）为不锈钢材质。

一种多功能眼镜盒

技术领域

[0001] 本发明涉及一种眼镜盒，具体是一种多功能眼镜盒，属于日常用品领域。

背景技术

[0002] 在日常生活中，眼镜的使用逐渐增多，眼镜盒的需求也越来越大。现有的眼镜盒往往功能单一，占用了人们携带包的部分空间，造成资源浪费。

发明内容

[0003] 针对上述现有技术存在的问题，本发明提供一种多功能眼镜盒。

[0004] 为了实现上述目的，本发明采用的技术方案是：一种多功能眼镜盒，包括眼镜盒本体，还包括弹簧刀、笔袋和防蚊水出口，弹簧刀设置在眼镜盒本体左侧，控制按钮设置在眼镜盒本体前侧，防蚊水出口设置在眼镜盒本体右侧，控制按钮设置在眼镜盒本体前侧，笔袋设置在眼镜盒本体内侧。

[0005] 进一步，眼镜盒本体为不锈钢材质。

[0006] 本发明的有益效果是：在眼镜盒中增加了弹簧刀、笔袋和防蚊水出口，并通过控制按钮方便使用，提高了眼镜盒使用的多样性，进而提高资源利用率。

附图说明

[0007] 图 1 是本发明结构示意图。

[0008] 图中：1、弹簧刀，2、眼镜盒本体，3、笔袋，4、防蚊水出口，。

具体实施方式

[0009] 下面将结合附图对本发明作进一步说明。

[0010] 如图 1 所示，一种多功能眼镜盒，包括眼镜盒本体 2，还包括弹簧刀 1、笔袋 2 和防蚊水出口 4，弹簧刀 1 设置在眼镜盒本体左侧，控制按钮设置在眼镜盒本体 2 前侧，防蚊水出口 4 设置在眼镜盒本体 2 右侧，控制按钮设置在眼镜盒本体 2 前侧，笔袋 3 设置在眼镜盒本体 2 内侧。

[0011] 进一步，眼镜盒本体 2 为不锈钢材质，提高使用寿命。

[0012] 本发明通过在在眼镜盒中增加了弹簧刀 1、笔袋 2 和防蚊水出口 4，并通过控制按钮方便使用，提高了眼镜盒使用的多样性，进而提高资源利用率。

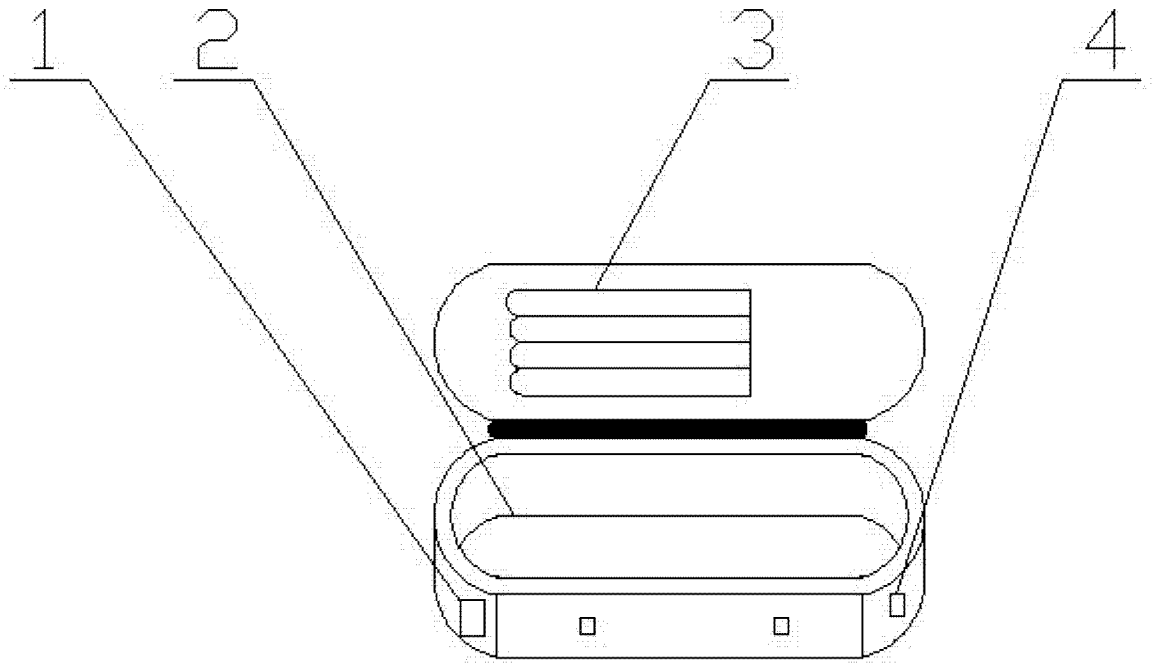

图 1