[19]中华人民共和国专利局

[51]Int.Cl[6]
E06B 5/11
E06B 9/02

[12] 实用新型专利说明书

[21] ZL 专利号 96226272.2

[45]授权公告日 1997 年 11 月 19 日

[11] 授权公告号 CN 2268106Y

[22]申请日 96.5.15 [24]颁证日 97.10.18

[73]专利权人 董 阳
地址 118002辽宁省丹东市振兴区桃源街50号
[72]设计人 董 阳

[21]申请号 96226272.2
[74]专利代理机构 丹东市专利事务所
代理人 马天鹰

权利要求书 1 页 说明书 3 页 附图页数 2 页

[54]实用新型名称 组合式多功能安全防盗门

[57]摘要

本实用新型涉及一种组合式多功能安全防盗门，包括门体和门框，其特点是门体由带有扇框的平开外门和可伸缩的拉闸内门构成，内、外门装在带有上下导轨的同一门框上。本实用新型结构合理，强度高，安全可靠，开启灵活，推拉方便，美观豪华，可防火，防盗、防寒、防噪音。

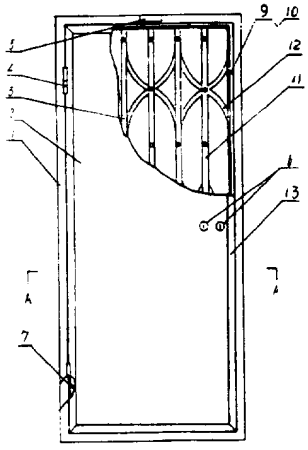

权 利 要 求 书

1、一种组合式多功能安全防盗门，包括门体和门框，其特征在于门体由带有扇框的平开外门(2)和可伸缩的拉闸内门(3)构成，且内、外门装在带有上、下导轨的同一门框(1)上。

2、根据权利要求1所述的组合式多功能安全防盗门，其特征在于所述的外门(2)通过铰链(4)与门框(1)铰接，门框(1)与外门(2)之间设有暗销(7)，外门(2)的双层钢板之间充填防火保温材料(8)，外门(2)与门框(1)搭接贴合处设有沟槽(9)并加塞密封条(10)，外门(2)上装有可横向、竖向锁紧的专用门锁(6)。

3、根据权利要求1所述的组合式多功能安全防盗门，其特征在于所述的内门(3)通过罗栓与门框(1)连接，内门(3)的下部装有滚动轴承，竖条(11)之间通过双拉杆(12)相互连接，内门(3)与门框(1)之间采用明暗锁控制

4、根据权利要求1或2或3所述的组合式多功能安全防盗门，其特征在于门框(1)上设有门灯(5)

说　明　书

组合式多功能安全防盗门

本实用新型涉及一种组合式多功能安全防盗门，适用于住宅，单位的财务、档案室，银行金库及贵重物品贮藏室。

目前国内的一般防盗门，北方多为封闭或半封闭平开式，南方多为栅栏平开或伸缩推拉式，这两种结构的防盗门均存在着自身不可弥补的缺点。主要是现有的防盗门大都是单扇安装，如果单独安装封闭式防盗门，则不能观察门外的情况，而且在炎热的夏季又不能打开房间，而在北方又不能单独安装栅栏式防盗门，因此有的用户就同时安装内外防盗门，将它们分别装在两个门框上，既安装麻烦，门的整体强度又不好。

本实用新型的目的是提供一种结构合理，强度高，安全可靠，安装方便，集内、外门为一体的组合式多功能安全防盗门。

本实用新型的技术方案是：包括门体和门框构成一种组合式多功能安全防盗门，其特征在于门体由带有扇框的平开外门2 和可伸缩的拉闸内门3构成，且内、外门装在带有上、下导轨的同一门框1上。

本实用新型的优点在于：由于将内、外门集为一体采用整体门框，使得本实用新型的整体刚度好，强度高，安装方便，一次到位。同时由于外门通过铰链与门框连接，可以平开自如，内门为伸缩拉闸，推拉方便，美观豪华，易于通风观察；外门与门框之间设有暗销以及内、外门与门框之间采用横、竖双向和暗、明双锁控制，使得本实用新型安全可靠；而且外门设有扇框，既美观又增加了强度；外门与门框搭接处设有沟槽并加塞密封条，既保温又减少门开启时所产生的噪音；内门可自行拆卸，安装方便；外门为钢质全封闭平

开型，双层钢板中间充填优质防火保温材料，具有防火、防盗、防寒、防噪音等特点；门框上设置了门灯，方便夜间出入门。总之本实用新型结构合理、强度高、安全可靠，开启灵活，推拉方便，美观豪华。

下列附图描述了本实用新型的实施例。

图1为本实用新型的结构示意图；

图2为图1的左视图；

图3为图1的A-A剖视图。

下面结合附图对本实用新型做详细描述。如图所示，由门体和门框构成一种组合式多功能安全防盗门，其特征在于门体由平开外门2和拉闸内门3构成，并将内、外门装于同一门框1上。门框1采用优质钢板一次成型，门框上、下设有导轨 外门2 采用双层优质钢板制成，与现有的封闭平开式防盗门不同之处是在外门上设有扇框13，不仅美观而且增加强度，内门3为伸缩拉闸式，推拉方便， 美观豪华，易于通风，便于观察。由于内、外门采用同一整体门框，因此，整体刚度好，强度高，安装方便。外门2通过铰链 4与门框1连接，以达到平开自如。门框1与外门2之间设有暗销7， 既使铰链被破坏，外门仍然拿不下来。外门的双层钢板中间充填优质防火保温材料8，从而使本实用新型具有防火、防寒、防噪音等特点。 外门2与门框1的搭接贴合处设有沟槽9，沟槽9处加塞密封条10，既起到保温作用又减少了开启门时所产生的噪音。外门2 上装有专用锁具6，既有横向又有竖向六点锁紧，安全可靠。内门3由钢质型材制成，其通过罗栓与门框1相连接，为方便住户物品搬进搬出， 内门可自行拆卸，装卸十分方便 内门3的下部装有滚动轴承，竖条 11之间通过双拉杆12相互连接，本实施例中，双拉杆12为“S 型”。

内门3与门框1之间采用四点锁紧、暗明锁控制。由于内、外两门为同一整体门框，门框强度颇佳，两门可设10个以上甚至更多的锁紧点。为方便夜间出入方便，还专门在门框1上设计安装了门灯5。本实用新型可在新建楼房时直接整体安装，也可由用户自行在现有楼房中换装。

说　明　书　附　图

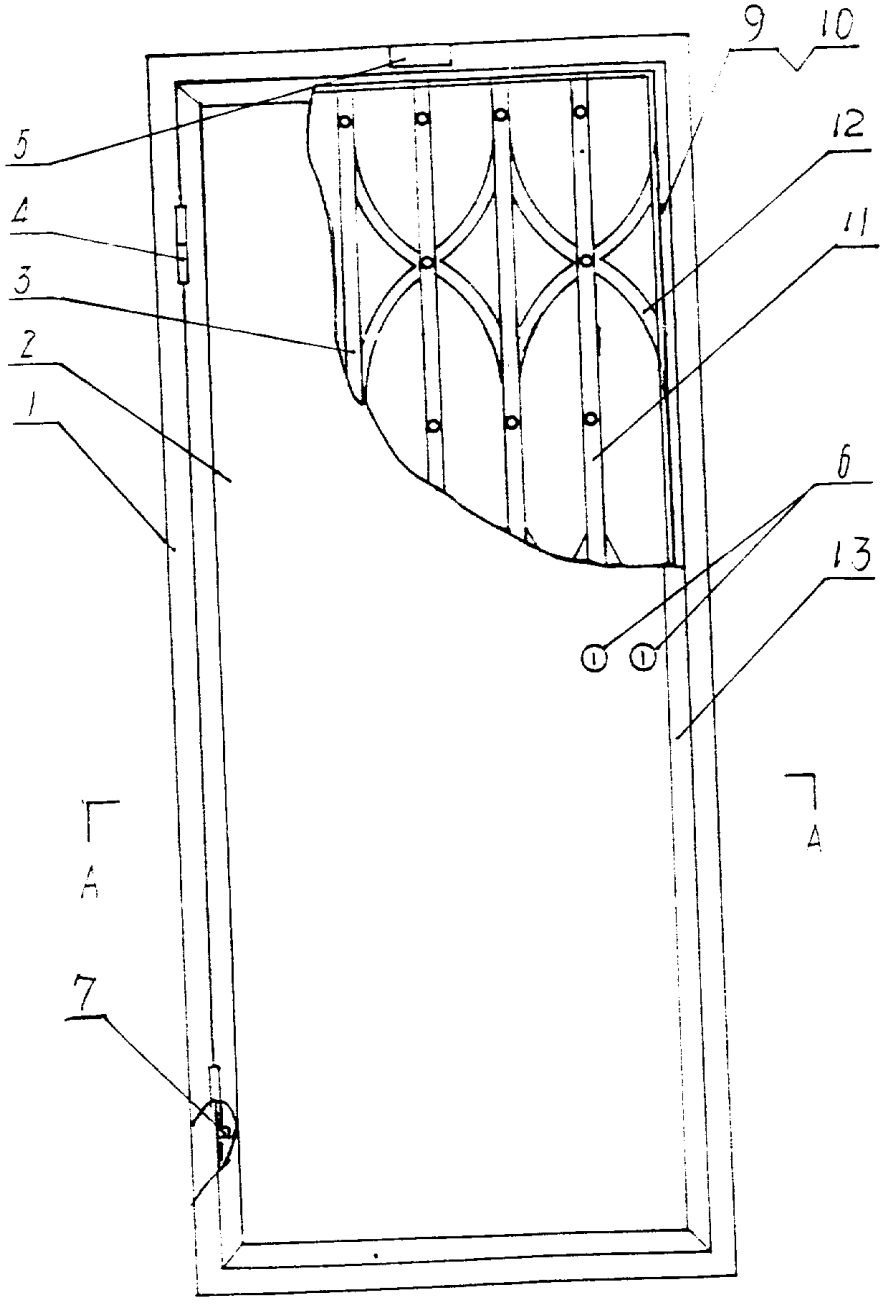

图 1

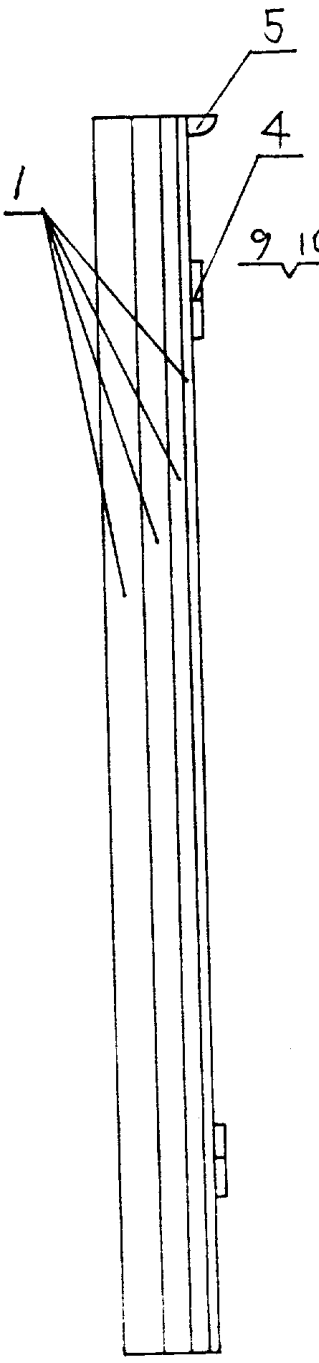

图2

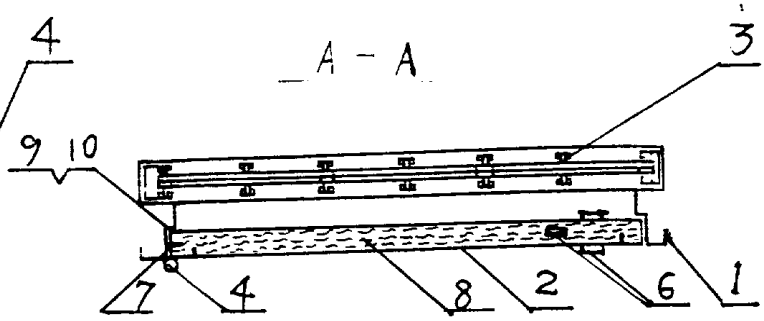

图3