(19)国家知识产权局

(12)实用新型专利

(10)授权公告号 CN 221104215 U
(45)授权公告日 2024.06.11

(21)申请号 202323280120.5

(22)申请日 2023.12.04

(73)专利权人 滨州河边生态农业有限公司
地址 256600 山东省滨州市滨城区市西街道办事处小街居民委员会现代农业示范园区南起第二间

(72)发明人 高观联 穆立敏 卜楠楠 宋玄玄 高晗 赵智 李金萍 张军

(74)专利代理机构 济南鼎信专利商标代理事务所(普通合伙) 37245
专利代理师 员娇娇

(51)Int.Cl.
A01G 9/02(2018.01)
A01G 27/00(2006.01)
B01D 29/03(2006.01)

权利要求书1页 说明书3页 附图2页

(54)实用新型名称

一种农业种植用循环式培养架

(57)摘要

本实用新型公开了一种农业种植用循环式培养架,包括底座,所述底座下端设置有放置座,所述底座上端固定连接有固定座,所述固定座两侧对称固定连接有两个循环座,所述循环座两侧对称设置有两个水泵,所述左侧的循环座一侧设置有推杆,所述固定座上端均匀设置有多个培养架。通过上述结构,培养架下端对称固定连接有两个固定限位块,通过固定限位块和培养架之间相互卡紧,使得固定座上端的培养架能够随意拆卸,使得其能够根据种植物的高低调节装置的高度,大型滤渣孔下端设置有小型滤渣孔,使得培养的时候进行喷水后的多余的水以及杂质能够流进循环座内部进行过滤处理,使得循环利用的水能够更干净的再次喷向培养架进行使用。

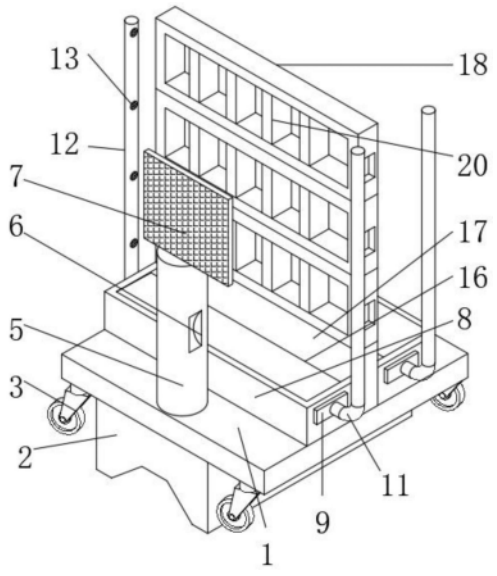

CN 221104215 U

1.一种农业种植用循环式培养架,包括底座(1),其特征在于:所述底座(1)下端设置有放置座(2),所述底座(1)上端固定连接有固定座(17),所述固定座(17)两侧对称固定连接有两个循环座(8),所述循环座(8)两侧对称设置有两个水泵(9),所述左侧的循环座(8)一侧设置有推杆(5),所述推杆(5)下端固定连接于底座(1)上端,所述固定座(17)上端均匀设置有多个培养架(18),所述培养架(18)下端对称固定连接有两个固定限位块(19),所述培养架(18)之间都通过固定限位块(19)相互卡紧。

2.根据权利要求1所述的一种农业种植用循环式培养架,其特征在于,所述放置座(2)上侧设置有放置槽(4),所述放置槽(4)设置于底座(1)内侧下端,所述放置座(2)四周设置有四个万向轮(3),所述万向轮(3)都位于底座(1)下端。

3.根据权利要求1所述的一种农业种植用循环式培养架,其特征在于,所述推杆(5)侧壁设置有推动槽(6),所述推杆(5)上端固定连接有太阳能板(7)。

4.根据权利要求1所述的一种农业种植用循环式培养架,其特征在于,所述循环座(8)上设置有进水槽(16),所述进水槽(16)内壁固定连接有大型滤渣孔(14)、小型滤渣孔(15),所述大型滤渣孔(14)在小型滤渣孔(15)的上端。

5.根据权利要求1所述的一种农业种植用循环式培养架,其特征在于,所述培养架(18)内侧均匀固定连接有多个培养杆(20)。

6.根据权利要求1所述的一种农业种植用循环式培养架,其特征在于,所述水泵(9)固定连接于循环座(8)外壁,所述水泵(9)的输入端固定连接有吸水管(10),所述吸水管(10)和循环座(8)内部相通,所述水泵(9)另一端固定连接有出水管(11)。

7.根据权利要求6所述的一种农业种植用循环式培养架,其特征在于,所述出水管(11)一端固定连接有出水喷管(12)。

8.根据权利要求7所述的一种农业种植用循环式培养架,其特征在于,所述出水喷管(12)上均匀设置有多个喷水孔(13)。

一种农业种植用循环式培养架

技术领域

[0001] 本实用新型涉及农业种植用循环式培养架技术领域,特别涉及一种农业种植用循环式培养架。

背景技术

[0002] 在农业种植的时候,都会用到培养架对于种植物的培养生长,然而培养架用完一次直接丢弃,比较浪费资源,所以需要进行循环使用,所以设置一种农业种植用循环式培养架。

[0003] 现有技术中的培养架都是固定不动的,不易拆卸,有的培养架种植物的高度用不到培养架最大的高度,培养架使用不到的结构,不便于对其进行拆卸降低高度,现有技术中的培养架都是直接将使用的水流进装置内部然后再次进行喷出循环使用,但是其在喷出的时候,水会有一些杂质,其会影响培养的种植物。

发明内容

[0004] 本实用新型的目的在于,提供一种农业种植用循环式培养架,能够根据种植物调节装置的高度,便于拆卸,能够对吸收循环使用的水和杂质进行过滤。

[0005] 为了实现上述目的,提供一种农业种植用循环式培养架,包括底座,所述底座下端设置有放置座,所述底座上端固定连接有固定座,所述固定座两侧对称固定连接有两个循环座,所述循环座两侧对称设置有两个水泵,所述左侧的循环座一侧设置有推杆,所述推杆下端固定连接于底座上端,所述固定座上端均匀设置有多个培养架,所述培养架下端对称固定连接有两个固定限位块,所述培养架之间都通过固定限位块相互卡紧。

[0006] 根据所述的一种农业种植用循环式培养架,所述放置座上侧设置有放置槽,所述放置槽设置于底座内侧下端,所述放置座四周设置有四个万向轮,所述万向轮都位于底座下端。

[0007] 根据所述的一种农业种植用循环式培养架,所述推杆侧壁设置有推动槽,所述推杆上端固定连接有太阳能板。

[0008] 根据所述的一种农业种植用循环式培养架,所述循环座上设置有进水槽,所述进水槽内壁固定连接有大型滤渣孔、小型滤渣孔,所述大型滤渣孔在小型滤渣孔的上端。

[0009] 根据所述的一种农业种植用循环式培养架,所述培养架内侧均匀固定连接有多个培养杆。

[0010] 根据所述的一种农业种植用循环式培养架,所述水泵固定连接于循环座外壁,所述水泵的输入端固定连接有吸水管,所述吸水管和循环座内部相通,所述水泵另一端固定连接有出水管。

[0011] 根据所述的一种农业种植用循环式培养架,所述出水管一端固定连接有出水喷管。

[0012] 根据所述的一种农业种植用循环式培养架,所述出水喷管上均匀设置有多个喷水

孔。

有益效果

[0013] 1、固定座上端对称设置有多个培养架,培养架之间均匀固定连接有多个培养杆,培养架下端对称固定连接有两个固定限位块,通过固定限位块和培养架之间相互卡紧,使得固定座上端的培养架能够随意拆卸,使得其能够根据种植物的高低调节装置的高度。

[0014] 2、固定座两侧对称固定连接有两个循环座,循环座上设置有进水槽,进水槽下端设置有大型滤渣孔,大型滤渣孔下端设置有小型滤渣孔,使得培养的时候进行喷水后的多余的水以及杂质能够流进循环座内部进行过滤处理,使得循环利用的水能够更干净的再次喷向培养架进行使用。

[0015] 本实用新型的附加方面和优点将在下面的描述中部分给出,部分将从下面的描述中变得明显,或通过本实用新型的实践了解到。

附图说明

[0016] 下面结合附图和实施例对本实用新型进一步地说明;

[0017] 图1为本实用新型提出的一种农业种植用循环式培养架的立体图;

[0018] 图2为本实用新型提出的一种农业种植用循环式培养架的循环座内部的结构示意图;

[0019] 图3为本实用新型提出的一种农业种植用循环式培养架的立体图;

[0020] 图4为本实用新型提出的一种农业种植用循环式培养架的底座和放置座之间的结构示意图。

[0021] 图例说明:

[0022] 1、底座;2、放置座;3、万向轮;4、放置槽;5、推杆;6、推动槽;7、太阳能板;8、循环座;9、水泵;10、吸水管;11、出水管;12、出水喷管;13、喷水孔;14、大型滤渣孔;15、小型滤渣孔;16、进水槽;17、固定座;18、培养架;19、固定限位块;20、培养杆。

实施方式

[0023] 本部分将详细描述本实用新型的具体实施例,本实用新型之较佳实施例在附图中示出,附图的作用在于用图形补充说明书文字部分的描述,使人能够直观地、形象地理解本实用新型的每个技术特征和整体技术方案,但其不能理解为对本实用新型保护范围的限制。

[0024] 参照图1-4,本实用新型实施例一种农业种植用循环式培养架,其包括底座1,底座1下端设置有放置座2,底座1上端固定连接有固定座17,固定座17两侧对称固定连接有两个循环座8,循环座8两侧对称设置有两个水泵9,水泵9是现有技术通过电源控制,用于吸水,左侧的循环座8一侧设置有推杆5,推杆5下端固定连接于底座1上端,固定座17上端均匀设置有多个培养架18,培养架18下端对称固定连接有两个固定限位块19,固定限位块19使得多个培养架18之间相互卡住,培养架18之间都通过固定限位块19相互卡紧。

[0025] 放置座2上侧设置有放置槽4,放置槽4设置于底座1内侧下端,放置座2四周设置有四个万向轮3,万向轮3使得装置能够移动,将放置座2放开就可以通过万向轮3移动,万向轮3都位于底座1下端。

[0026] 推杆5侧壁设置有推动槽6,推杆5上端固定连接有太阳能板7。

[0027] 循环座8上设置有进水槽16,水和杂质从进水槽16进入循环座8内部,进水槽16内壁固定连接有大型滤渣孔14、小型滤渣孔15,大型滤渣孔14、小型滤渣孔15分别用于过滤大型杂质以及小型杂质,大型滤渣孔14在小型滤渣孔15的上端。

[0028] 培养架18内侧均匀固定连接有多个培养杆20。

[0029] 水泵9固定连接于循环座8外壁,水泵9的输入端固定连接有吸水管10,吸水管10和循环座8内部相通,水泵9另一端固定连接有出水管11。

[0030] 出水管11一端固定连接有出水喷管12。

[0031] 出水喷管12上均匀设置有多个喷水孔13,喷水孔13将水喷出培养架18上。

[0032] 工作原理:将装置安装好,通过太阳能板7吸收光能转化为电能,储存在蓄电池内部对装置内部进行供电,便于节省能源,固定座17上端对称设置有多个培养架18,培养架18之间均匀固定连接有多个培养杆20,培养架18下端对称固定连接有两个固定限位块19,通过固定限位块19和培养架18之间相互卡紧,使得固定座17上端的培养架18能够随意拆卸,使得其能够根据种植物的高低调节装置的高度,固定座17两侧对称固定连接有两个循环座8,循环座8上设置有进水槽16,进水槽16下端设置有大型滤渣孔14,大型滤渣孔14下端设置有小型滤渣孔15,使得培养的时候进行喷水后的多余的水以及杂质能够流进循环座8内部进行过滤处理,使得循环利用的水能够更干净的再次喷向培养架18进行使用。

[0033] 上面结合附图对本实用新型实施例作了详细说明,但是本实用新型不限于上述实施例,在所述技术领域普通技术人员所具备的知识范围内,还可以在不脱离本实用新型宗旨的前提下作出各种变化。

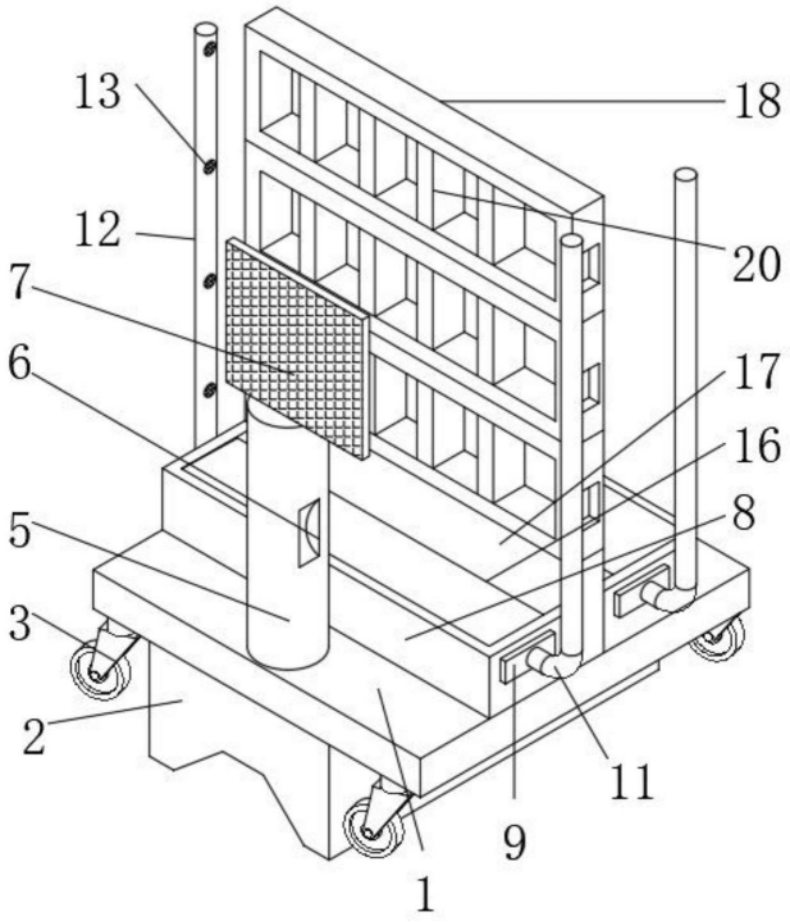

图1

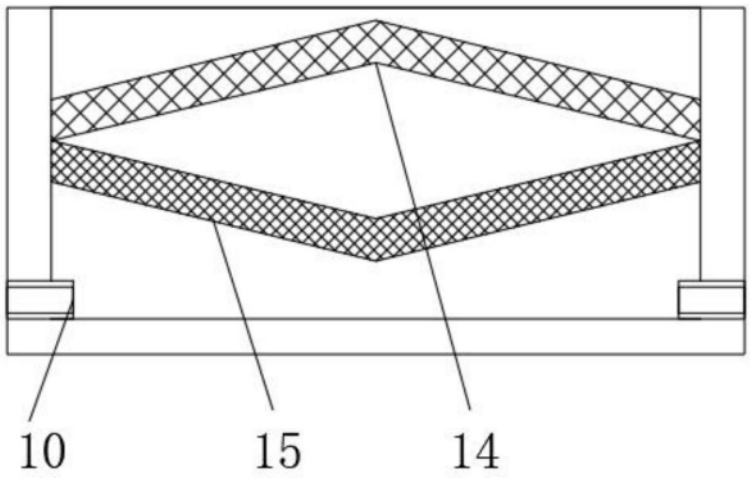

图2

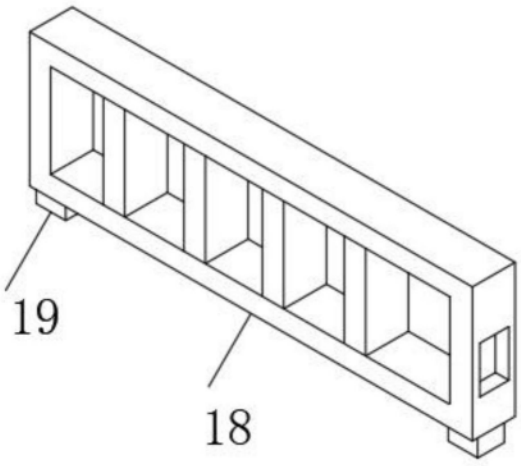

图3

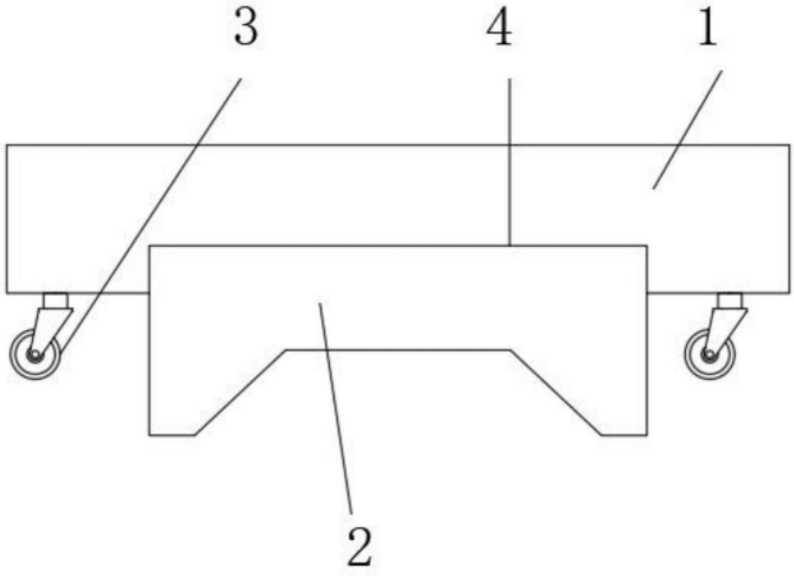

图4