(19)中华人民共和国国家知识产权局

(12)实用新型专利

(10)授权公告号 CN 207094542 U
(45)授权公告日 2018.03.13

(21)申请号 201720668780.6

(22)申请日 2017.06.09

(73)专利权人 杭州瑞普森照明科技有限公司
地址 311300 浙江省杭州市临安市高虹镇虹桥村

(72)发明人 华仁喜

(51)Int.Cl.
F21V 15/01(2006.01)
F21V 17/16(2006.01)
F21Y 115/10(2016.01)

权利要求书1页 说明书2页 附图2页

(54)实用新型名称

一种led灯框

(57)摘要

本实用新型主要公开了一种led灯框，其技术方案：包括灯框本体和玻璃，所述灯框本体由至少两个框体组成，所述框体与框体之间连接，所述框体由四根连接板一体连接而成正方形，所述四根连接板内部均设有嵌入槽，其中一个嵌入槽内部设有弹性件，所述玻璃通过弹性件活动抵触于框体内，所述连接板采用塑料材质，解决了传统中大框架框体支撑难的问题，所述嵌入槽内部设有弹性件，玻璃通过弹性件就可以活动抵触于框体内，安装和拆卸相对也更加方便了，而且比传统的面板能更节省成本。

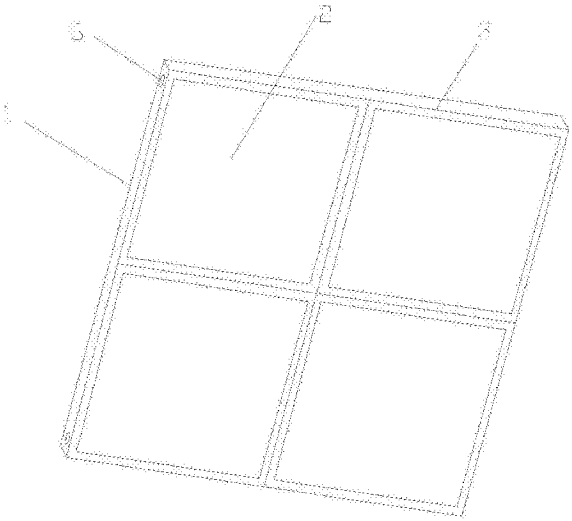

CN 207094542 U

1.一种led灯框，其特征在于：包括灯框本体(1)和玻璃(2)，所述灯框本体(1)由至少两个框体(3)组成，所述框体(3)与框体(3)之间连接，所述框体(3)由四根连接板(31)一体连接而成正方形，所述四根连接板(31)内部均设有嵌入槽(4)，其中一个嵌入槽(4)内部设有弹性件(5)，所述玻璃(2)通过弹性件(5)活动抵触于框体(3)内，所述连接板(31)采用塑料材质。

2.根据权利要求1所述的一种led灯框，其特征在于：所述框体(3)规格采用150mm X150mm。

3.根据权利要求1所述的一种led灯框，其特征在于：所述框体(3)规格采用200mm X200mm。

4.根据权利要求1所述的一种led灯框，其特征在于：所述灯框本体(1)由四个框体(3)组成。

5.根据权利要求1所述的一种led灯框，其特征在于：所述框体(3)外部的连接板(31)上设有卡孔(6)。

6.根据权利要求1所述的一种led灯框，其特征在于：所述弹性件(5)包括弹簧(51)和弹性板(52)。

一种led灯框

技术领域

[0001] 本实用新型涉及led灯技术领域,尤其涉及一种led灯框。

背景技术

[0002] LED灯可以广泛应用于各种指示、显示、装饰、背光源、普通照明和城市夜景等领域,LED灯在人们的日常生活中有着非常重要的作用,随着科技发展,LED灯相对于其它灯具有寿命长、节能高效的特点而愈来愈受到人们的喜欢,目前led灯框大多数灯框本体采用铝合金框,而内部的导光板大多采用亚克力面板或pc面板,而由于使用铝合金框架在使用成本上相对比普通塑料框价格高很多,而如果使用普通塑料框,整体的支撑力度不行,会使灯框变形,相对应的用玻璃承重能力更加不行。

实用新型内容

[0003] 本实用新型目的在于解决现有技术中存在的上述技术问题,提供一种led灯框,具有结构简单,节省成本,使用方便的优点。

[0004] 为了解决上述技术问题,本实用新型采用如下技术方案:一种led灯框,包括灯框本体和玻璃,所述灯框本体由至少两个框体组成,所述框体与框体之间连接,所述框体由四根连接板一体连接而成正方形,所述四根连接板内部均设有嵌入槽,其中一个嵌入槽内部设有弹性件,所述玻璃通过弹性件活动抵触于框体内,所述连接板采用塑料材质。

[0005] 本实用新型进一步设置为:所述框体规格采用150mm X150mm。

[0006] 本实用新型进一步设置为:所述框体规格采用300mm X300mm。

[0007] 本实用新型进一步设置为:所述灯框本体由四个框体组成,拼接自由,可以根据需求定制不同大小的框体。

[0008] 本实用新型进一步设置为:所述框体外部的连接板上设有卡孔。可以将框体与龙骨连接。

[0009] 本实用新型进一步设置为:所述弹性件包括弹簧和弹性板,该弹簧一端安装于嵌入槽底部,弹簧另一端与弹性板连接,该弹性板用于固定玻璃。

[0010] 具有以下有益效果:

[0011] 所述框体与框体之间连接可以拼接不同规格的灯框本体,适用性能强,框采用的连接板是塑料材质,这样相比铝合金材质节省了费用,解决了传统中大框架框体支撑难的问题,所述嵌入槽内部设有弹性件,玻璃通过弹性件就可以活动抵触于框体内,安装和拆卸相对也更加方便了,而且比传统的面板能更节省成本。

附图说明

[0012] 下面结合附图对本实用新型作本实用新型进一步设置为说明:

[0013] 图1为本实用新型结构示意图;

[0014] 图2为本实用新型中框体的结构示意图;

[0015] 图3为本实用新型弹性件结构示意图。

[0016] 附图标记，1、灯框本体；2、玻璃；3、框体；31、连接板；4、嵌入槽；5、弹性件；51、弹簧；52、弹性板；6、卡孔。

具体实施方式

[0017] 如图1至图3所示，为本实用新型一种led灯框，包括灯框本体1和玻璃2，所述灯框本体1由至少两个框体3组成，所述框体3与框体3之间连接，所述框体3由四根连接板31一体连接而成正方形，所述四根连接板31内部均设有嵌入槽4，其中一个嵌入槽4内部设有弹性件5，所述玻璃2通过弹性件5活动抵触于框体3内，所述连接板31采用塑料材质。

[0018] 本实用新型进一步设置为：所述框体3规格可以采用150mm X150mm也可以采用300mm X300mm；而且所述灯框本体1由四个框体3组成，拼接自由，可以根据需求定制不同大小的框体3。所述嵌入槽4内部设有弹性件5，所述弹性件5板块弹簧51和弹性板52，该弹簧51一端安装于嵌入槽4底部，弹簧51另一端与弹性板52连接，该弹性板52用于固定玻璃2。

[0019] 所述框体3外部的连接板31上设有卡孔6，可以将框体3与龙骨连接，所述框体3与框体3之间连接可以拼接不同规格的灯框本体1，适用性能强，框体3采用150mm X150mm或200mm X200mm这种小规格的形式进行制作，连接板31采用的塑料材质，这样相比铝合金材质节省了费用，解决了传统中大框架框体3支撑难的问题，所述嵌入槽4内部设有弹性件5，所述弹性件5板块弹簧51和弹性板52，玻璃2通过弹性件5就可以活动抵触于框体3内，安装和拆卸相对也更加方便了，而且比传统的面板能更节省成本以上仅为本实用新型的具体实施例，但本实用新型的技术特征并不局限于此。

[0020] 任何以本实用新型为基础，为解决基本相同的技术问题，实现基本相同的技术效果，所作出的简单变化、等同替换或者修饰等，皆涵盖于本实用新型的保护范围之中。

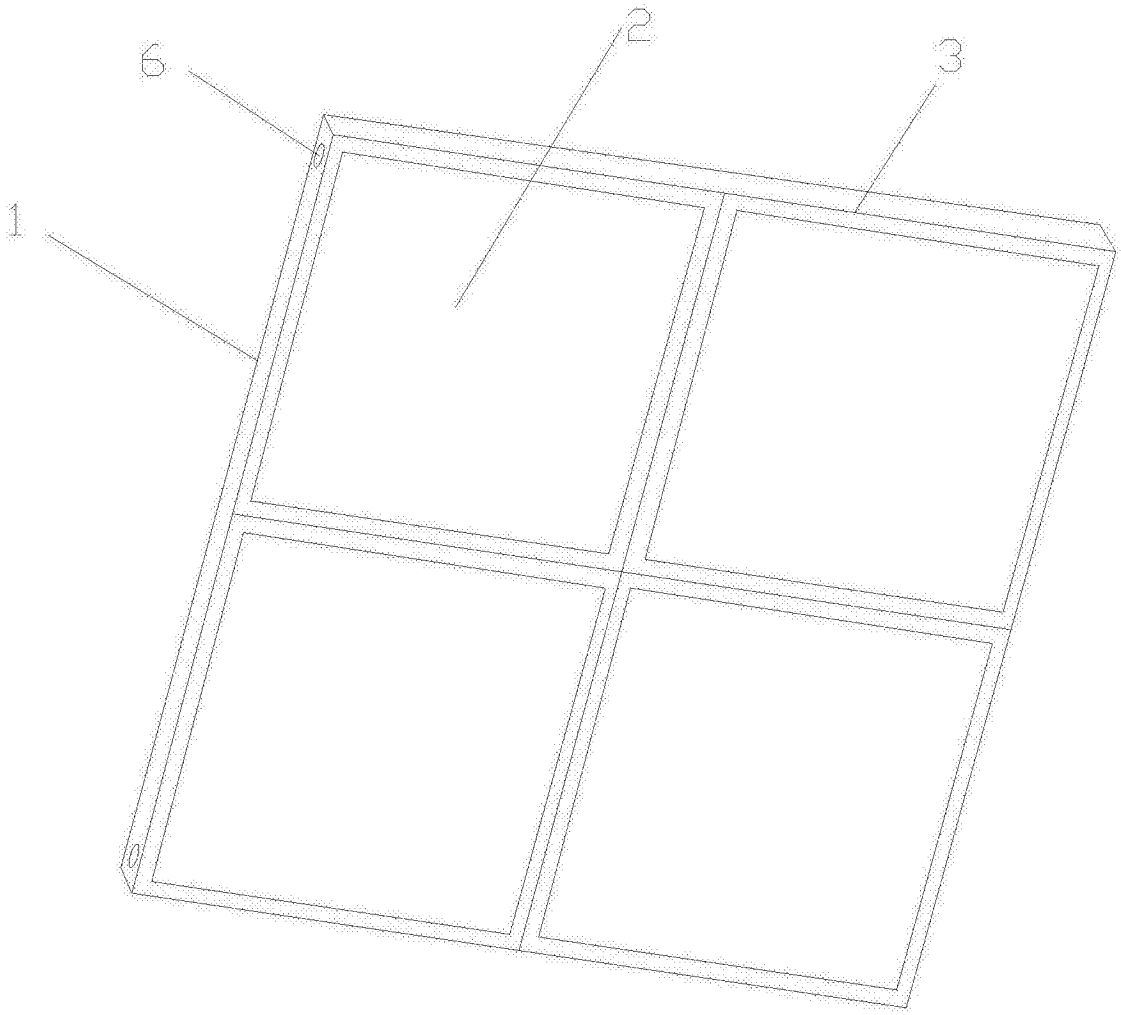

图1

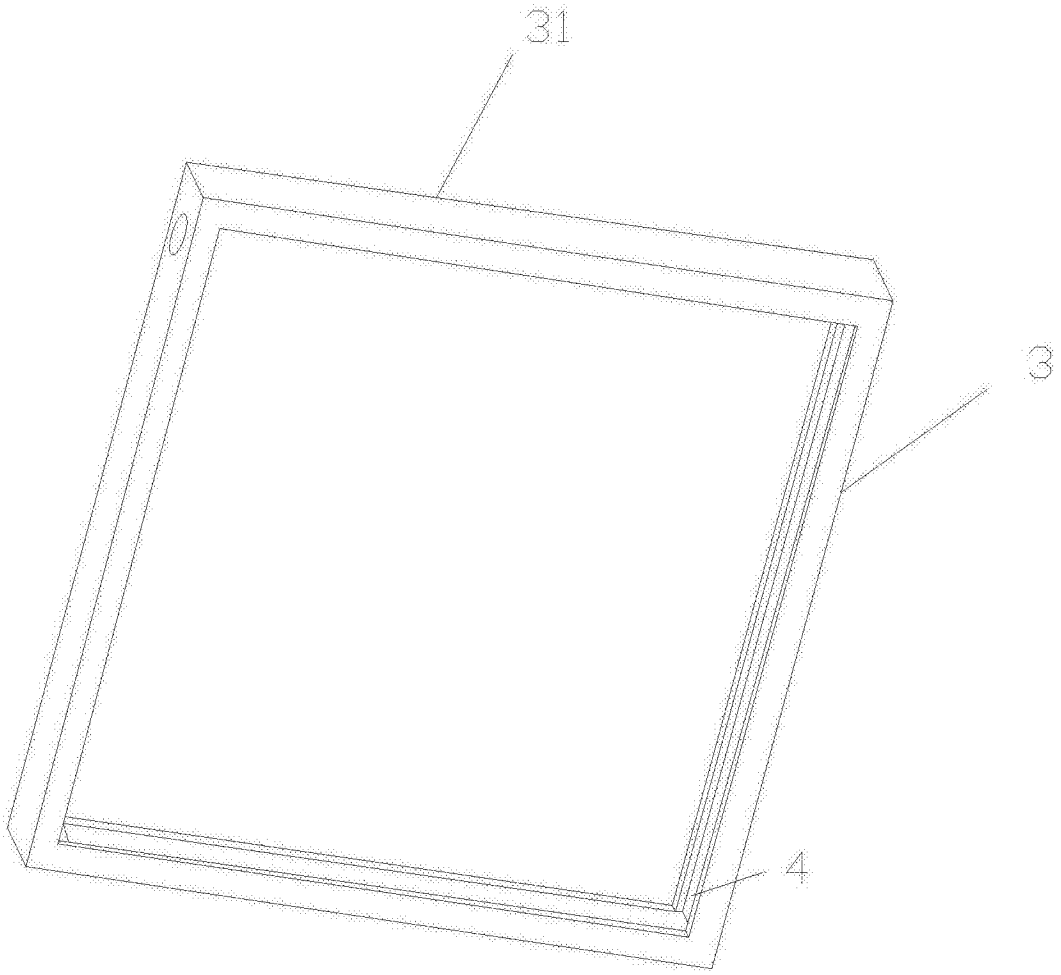

图2

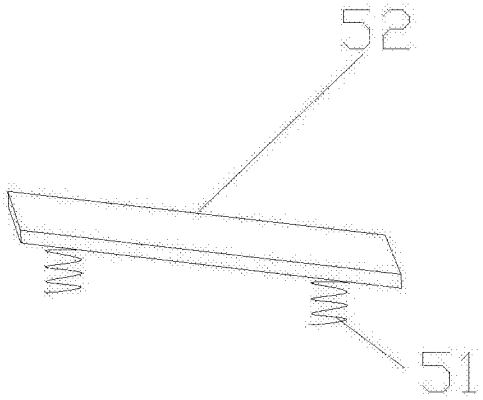

图3