[19] 中华人民共和国国家知识产权局

[51] Int. Cl.
A45B 25/18 (2006.01)
A45B 25/28 (2006.01)
A45B 25/00 (2006.01)

[12] 实用新型专利说明书

专利号 ZL 200820116605.7

[45] 授权公告日 2009 年 4 月 29 日

[11] 授权公告号 CN 201226899Y

[22] 申请日 2008.5.24
[21] 申请号 200820116605.7
[73] 专利权人 崔维贞
地址 266300 山东省胶州市常州路 668 号胶州一中
[72] 发明人 崔维贞
权利要求书 1 页 说明书 2 页 附图 1 页

[54] 实用新型名称

新型雨伞

[57] 摘要

本实用新型涉及一种收伞后能收集伞布上残留雨水的新型雨伞。主要由主伞面(1)、副伞面(2)、伞骨(3)、支撑杆(4)、伞柄(5)组成，主伞面(1)在内，副伞面(2)在外以伞柄(5)的顶端为共同的圆心紧密套接在一起，并且共同固定在伞柄(5)的顶端。在进入室内时把雨伞倒立，先把主伞面收起来，而保持撑开状态的副伞面(2)形成了一个小型的圆锥形容器，主伞面上残留的雨水汇流并储存到其内，从而避免了残留的雨水流到室内的地面上。

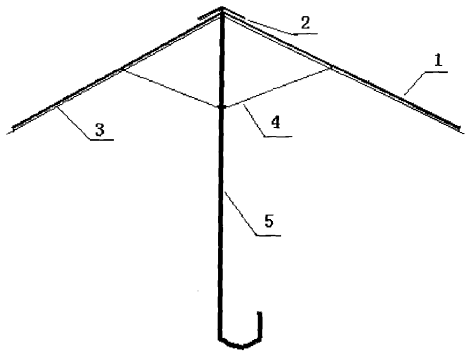

1、一种新型雨伞主要由主伞面（1）、伞骨（3）、支撑杆（4）、伞柄（5）组成，其特征在于：主伞面（1）的外面套有副伞面（2），主伞面（1）与副伞面（2）的圆心重合，并且共同固定在伞柄（5）的顶端。

2、权利要求 1 所述的新型雨伞，其特征在于：副伞面（2）的伞骨（3）游离，只有顶端与伞柄（5）相连。

新型雨伞

技术领域：

本实用新型涉及一种雨伞，尤其是一种收伞后能收集伞布上残留雨水的新型雨伞。

背景技术：

雨伞在室外能帮人们挡风遮雨，但是在进入室内收起雨伞时，伞布上残留的雨水会流到地面上，打湿甚至弄脏地面，令人烦恼。

实用新型内容：

本实用新型要解决的技术问题是：提供一种在收伞后能收集伞布上残留的雨水，防止打湿室内地面的新型雨伞。

为实现上述技术问题，本实用新型的技术方案是：在普通雨伞伞面外面的顶端再套上一个微型的伞面，形成一个副伞面套主伞面的双层结构，撑伞时能同时撑开两个伞面，收伞时则只能先收主伞面再收副伞面。

采用上述方案后，当外出需要打伞时，在撑开主伞面的同时副伞面自动被主伞面撑开，收伞时伞柄朝上先把主伞面收起来，而副伞面暂时处在撑开状态形成了一个小型的圆锥形容器，把整个雨伞倒挂在室内适当的位置后，主伞面上残留的雨水汇流并储存到张开的副伞内，从而避免了残留的雨水流到室内的地面上。

附图说明：

下面结合附图和具体实施方式对本实用新型做进一步详细的说明。

图 1 是本新型雨伞的一个实施例的撑开状态纵剖面示意图

图 2 是本新型雨伞的一个实施例的收伞集水状态纵剖面示意图

具体实施方式：

如图 1 所示，新型雨伞主要由主伞面（1）、副伞面（2）、伞骨（3）、支撑杆（4）、伞柄（5）组成。主伞面（1）就是一个普通雨伞的伞面，副伞面（2）是一个微型的伞面，其形状同主伞面（1）的形状一致，主伞面（1）在内，副伞面（2）在外以伞柄（5）的顶端为共同的圆心紧密套接在一起，并且共同固定在伞柄（5）的顶端，副伞面（2）的材质必须要防渗漏效果良好。伞骨（3）径向衬在主伞面（1）、副伞面（2）的内面，支撑杆（4）一端连接在

主伞面（1）内的伞骨（3）上，另一端连接在伞柄（5）上。

使用时，在打开主伞面（1）的同时副伞面（2）被主伞面（1）撑开，这时可以像普通雨伞一样使用。在进入室内时把雨伞倒立，先收起主伞面（1），因为副伞面（2）内面的伞骨（3）不与支撑杆（4）相连，因此副伞面（2）依然保持撑开状态，然后把整个雨伞倒挂起来，残留在主伞面（1）上的雨水慢慢汇集到张开的副伞面（2）形成的圆锥中。再次拿伞时把收集的雨水倒掉，并且把副伞面（2）也收起来。

该新型雨伞结构简单使用方便，基本不增加雨伞的重量和使用成本，但能有效避免伞面的雨水流到室内地面上打湿地面。

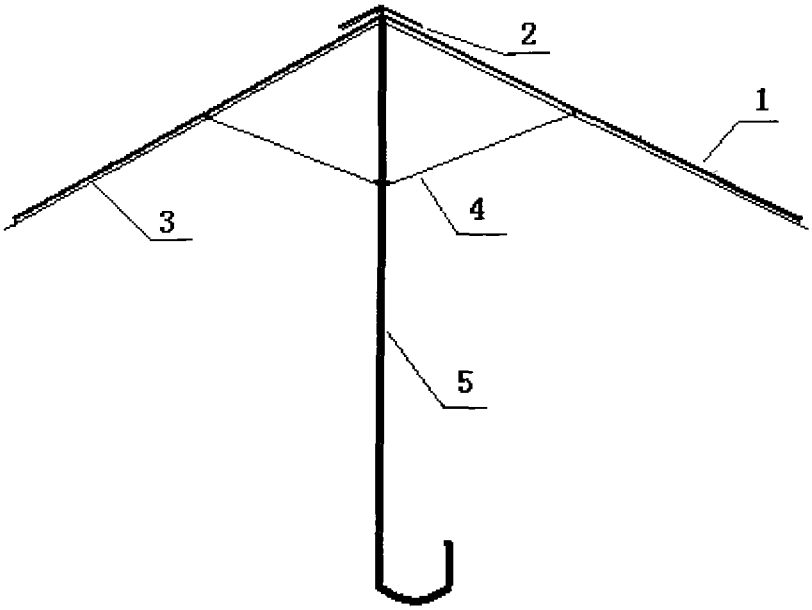

图1

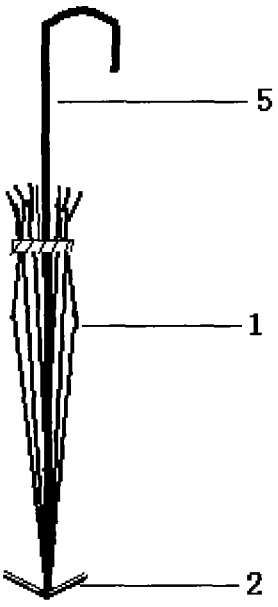

图2