(19)国家知识产权局

(12)实用新型专利

(10)授权公告号 CN 219300173 U
(45)授权公告日 2023.07.04

(21)申请号 202320011897.2

(22)申请日 2023.01.04

(73)专利权人 福建赛维特水管科技有限公司
地址 363100 福建省漳州市台商投资区角美镇凤山工业园角江路28号

(72)发明人 夏成

(74)专利代理机构 东莞市中正知识产权事务所(普通合伙) 44231
专利代理师 张萍

(51)Int.Cl.
F16L 41/03(2006.01)

权利要求书1页 说明书2页 附图1页

(54)实用新型名称

一种不锈钢直管分水器

(57)摘要

本实用新型公开了一种不锈钢直管分水器，其特征在于：包括一体成型的不锈钢主直管和不锈钢分流直管，所述不锈钢主直管上设置有一个入水口，所述不锈钢分流直管上设置有出水口，所述不锈钢分流直管与外部管体套接并环压定位。本实用新型的结构设置合理，其通过卡压使不锈钢分流直管与分流连接管连接，不但有利于提高安装的便捷性，而且可以保证安装后的整体强度，而且相比于螺纹连接而言，也有利于降低加工成本，减少漏水的风险，同时降低了对安装空间的要求，有利于节省空间，使用平稳可靠，适用性强且实用性好。

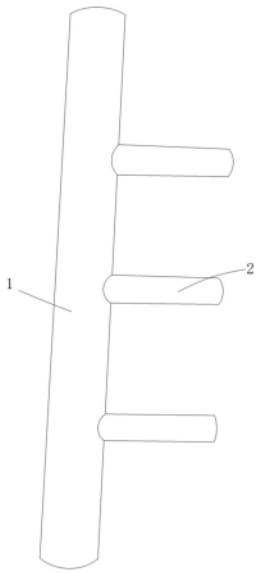

CN 219300173 U

1.一种不锈钢直管分水器,其特征在于:包括一体成型的不锈钢主直管和不锈钢分流直管,所述不锈钢主直管上设置有一个入水口,所述不锈钢分流直管上设置有出水口,所述不锈钢分流直管与外部管体套接并环压定位。

2.根据权利要求1所述的一种不锈钢直管分水器,其特征在于:所述不锈钢分流直管与外部管体的接触面之间设置有密封垫层。

3.根据权利要求2所述的一种不锈钢直管分水器,其特征在于:所述不锈钢分流直管的数量为至少两个。

一种不锈钢直管分水器

技术领域

[0001] 本实用新型属于自来水表入户管道分流连接技术领域，具体涉及一种不锈钢直管分水器。

背景技术

[0002] 在水表入户前需要分流，故而需要使用至不锈钢分水器，现有技术的常规结构中，不锈钢分水器多是通过外螺纹和内螺纹配合的连接方式将每户水管与主流的水管进行装配，在螺纹装配过程中，不但需要对两条相互连接的水管进行角度及位置的对接，并且为了提高防漏水性能，在螺旋处需要填充铅油、线麻等材料，其不但大大影响了安装的效率，而且在小空间范围内也难以有效的实现安装操作，故而适用性和实用性受到限制，申请人于2021年12月29日申请了一种申请号为202123381650.X专利名称为一种不锈钢管道分流装置，其主要是在芯管的入水口和出水口处设置有镶嵌槽，在使用时，通过卡压的方式将芯管与主流管进行连接，其虽然也可以有效的解决上述技术问题，然而在实际应用过程中，其通过卡压的方式组合，一来难以保证连接的平稳性，二来也难以保证连接的密封性，申请人在上述技术的基础上进一步设计研发一种新的不锈钢管道分流装置，以解决上述技术方案存在的技术问题。

发明内容

[0003] 本实用新型的目的是提供结构设置合理且有利于提高装配效率的一种不锈钢直管分水器。

[0004] 实现本实用新型目的的技术方案是一种不锈钢直管分水器，包括一体成型的不锈钢主直管和不锈钢分流直管，所述不锈钢主直管上设置有一个入水口，所述不锈钢分流直管上设置有出水口，所述不锈钢分流直管与外部管体套接并环压定位。

[0005] 进一步优选为：所述不锈钢分流直管与外部管体的接触面之间设置有密封垫层。

[0006] 进一步优选为：所述不锈钢分流直管的数量为至少两个。

[0007] 本实用新型具有积极的效果：本实用新型的结构设置合理，不但有利于提高安装的便捷性，而且可以保证安装后的整体强度，而且相比于螺纹连接而言，也有利于降低加工成本，减少漏水的风险，同时降低了对安装空间的要求，有利于节省空间，使用平稳可靠，适用性强且实用性好。

附图说明

[0008] 为了使本实用新型的内容更容易被清楚的理解，下面根据具体实施例并结合附图，对本实用新型作进一步详细的说明，其中：

[0009] 图1为本实用新型的结构示意图。

[0010] 附图标记：不锈钢主直管1、不锈钢分流直管2

具体实施方式

[0011] (实施例1)

[0012] 下面将结合本实用新型实施例中的附图,对本实用新型实施例中的技术方案进行清楚、完整地描述,显然,所描述的实施例仅仅是本实用新型一部分实施例,而不是全部的实施例。基于本实用新型中的实施例,本领域普通技术人员在没有做出创造性劳动前提下所获得的所有其他实施例,都属于本实用新型保护的范围。

[0013] 见图1所示,一种不锈钢直管分水器,包括一体成型的不锈钢主直管1和不锈钢分流直管2,所述不锈钢主直管上设置有一个入水口,所述不锈钢分流直管上设置有出水口,所述不锈钢分流直管与外部管体套接并环压定位。

[0014] 所述不锈钢分流直管与外部管体的接触面之间设置有密封垫层。

[0015] 所述不锈钢分流直管的数量为至少两个。

[0016] 本实用新型的结构设置合理,不但有利于提高安装的便捷性,而且可以保证安装后的整体强度,而且相比于螺纹连接而言,也有利于降低加工成本,减少漏水的风险,同时降低了对安装空间的要求,有利于节省空间,使用平稳可靠,适用性强且实用性好。

[0017] 本实施例中使用的标准零件可以从市场上直接购买,而根据说明书记载的非标准结构部件,也可以直接根据现有的技术常识毫无疑义的加工得到,同时各个零部件的连接方式采用现有技术中成熟的常规手段,而机械、零件及设备均采用现有技术中常规的型号,故在此不再作出具体叙述。

[0018] 显然,本实用新型的上述实施例仅仅是为清楚地说明本实用新型所作的举例,而并非是对本实用新型的实施方式的限定。对于所属领域的普通技术人员来说,在上述说明的基础上还可以做出其它不同形式的变化或变动。这里无需也无法对所有的实施方式予以穷举。而这些属于本实用新型的实质精神所引伸出的显而易见的变化或变动仍属于本实用新型的保护范围。

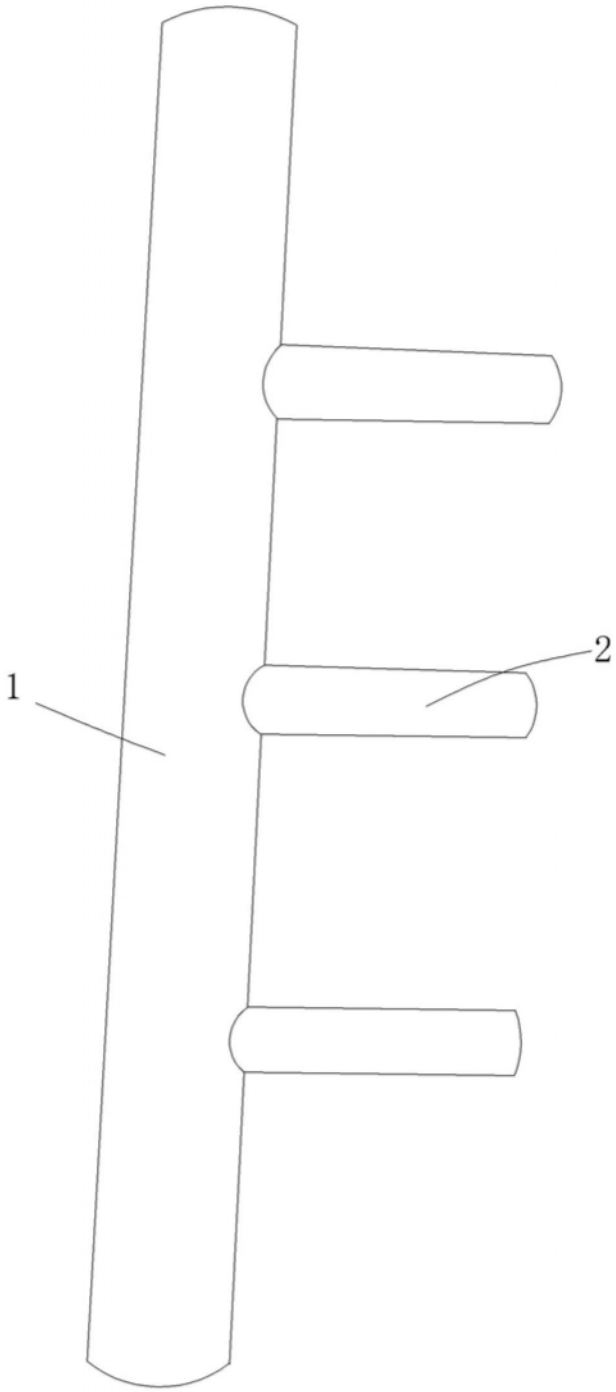

图1