(19)中华人民共和国国家知识产权局

(12)实用新型专利

(10)授权公告号 CN 212756213 U
(45)授权公告日 2021.03.23

(21)申请号 201821378354.X

(22)申请日 2018.08.24

(73)专利权人 松阳县人民医院
地址 323400 浙江省丽水市松阳县西屏街道长松东路21号

(72)发明人 井琼 鲁科达 许士田 林发旺 刘志平 叶坚 叶丹峰

(74)专利代理机构 杭州浙科专利事务所(普通合伙) 33213
代理人 张健

(51)Int.Cl.
A61G 7/02(2006.01)
A61G 7/075(2006.01)
A61G 7/05(2006.01)
A61N 5/06(2006.01)

权利要求书1页 说明书3页 附图2页

(54)实用新型名称

一种皮肤护理用多功能护理床

(57)摘要

本实用新型提供一种皮肤护理用多功能护理床，包括床头板、护栏、床板、底座和悬挂结构，床板的左右两侧活动连接护栏，床头板焊接在床板的两端，底座焊接在床板的下方，悬挂结构活动连接在护栏的上方，床板的中部贯穿有孔洞，孔洞的正下方活动连接有排泄箱，排泄箱的一端焊接有排泄管，排泄管的顶部螺纹连接有阀门。该装置中通过设置悬挂结构和排泄箱，不仅可以对脚进行支撑，还可以使患者方便排便，具有广泛的实用性，以解决上述背景技术中提出的现有的皮肤护理用多功能护理床无法对脚进行支撑、无法对脚护理和无法排泄的技术问题适用于皮肤护理用多功能护理床的生产和使用，具有良好的发展前景。

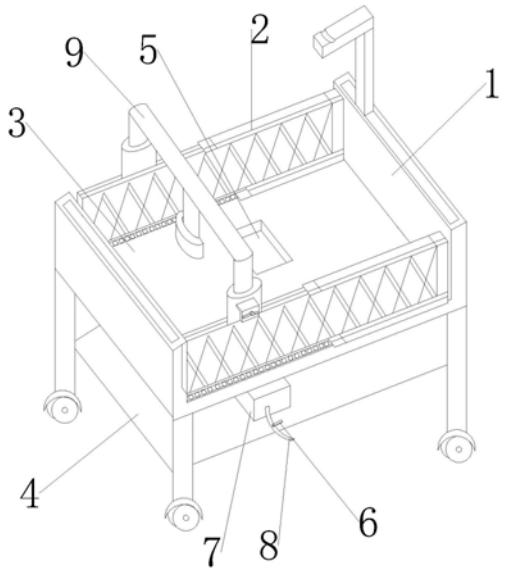

CN 212756213 U

1.一种皮肤护理用多功能护理床，包括床头板(1)、护栏(2)、床板(3)、底座(4)和悬挂结构(9)，床板(3)的左右两侧活动连接护栏(2)，床头板(1)焊接在床板(3)的两端，底座(4)焊接在床板(3)的下方，悬挂结构(9)活动连接在护栏(2)的上方；

其特征在于：床板(3)的中部贯穿有孔洞(5)，孔洞(5)的正下方活动连接有排泄箱(7)，排泄箱(7)的一端焊接有排泄管(8)，排泄管(8)的顶部螺纹连接有阀门(6)；

悬挂结构(9)包括电动升降杆(10)、理疗灯(11)、悬挂盒(12)、固定螺钉(13)、放置套(14)、凸柱(15)、海绵(16)和固定板(17)，固定板(17)分别套接在两侧的护栏(2)上方，固定螺钉(13)分别贯穿在固定板(17)的外侧中部，固定螺钉(13)贯穿固定板(17)与电动升降杆(10)螺纹连接，电动升降杆(10)螺纹连接固定板(17)的一端，悬挂盒(12)固定连接在悬挂结构(9)的中部，理疗灯(11)固定连接在悬挂盒(12)的顶部，放置套(14)卡接在悬挂盒(12)的底部，放置套(14)的内凹处竖向设有多个凸柱(15)，海绵(16)固定连接在凸柱(15)的顶部。

2.根据权利要求1所述的一种皮肤护理用多功能护理床，其特征在于：所述排泄箱(7)放置在底座(4)的上方，且排泄箱(7)与床板(3)螺纹连接。

3.根据权利要求1所述的一种皮肤护理用多功能护理床，其特征在于：所述固定板(17)为“L”型结构，固定板(17)为硬质铝合金材质的固定板(17)。

4.根据权利要求1所述的一种皮肤护理用多功能护理床，其特征在于：所述固定螺钉(13)为蝶形结构，固定螺钉(13)为不锈钢材质的固定螺钉(13)。

5.根据权利要求1所述的一种皮肤护理用多功能护理床，其特征在于：所述放置套(14)为“凹”形。

6.根据权利要求1所述的一种皮肤护理用多功能护理床，其特征在于：所述电动升降杆(10)内置电池，理疗灯(11)与外部电源电性连接。

一种皮肤护理用多功能护理床

技术领域

[0001] 本实用新型涉及医疗器械技术领域，具体为一种护理床。

背景技术

[0002] 护理床，分为电动护理床及手动护理床，是行动不方便的病人在住院或居家护理时使用的病床。其主要目的是便于护理人员进行照顾，便于病人康复。随着科技的发展市场上又出现了语音操作和眼睛操作的电动护理床，既方便了对病人的护理，又丰富了病人的精神娱乐生活。

[0003] 现有的护理床，多采用斜坡形式的木支架，也有的使用木板，或者在木板上垫被褥以抬高患肢，无法对脚进行抬高，且暴露创面，实现暴露治疗和护理的效果，不适用于皮肤护理，皮肤烧伤的患者躺在传统的护理床上时会使得患者烧伤处的皮肤与床接触，从而容易压破烧伤处的皮肤，造成二次伤害，加重患者病情，无法对脚护理和无法排泄的多功能效果，因此需要在现有护理床的基础上进行升级和改造，以克服现有问题和不足，提供一种适于皮肤护理用多功能护理床。

实用新型内容

[0004] 本实用新型目的在于解决现有护理床无法对脚进行抬高、无法对脚护理和无法排泄的技术问题，提供一种皮肤护理用多功能护理床，该装置中通过设置悬挂结构和排泄箱，不仅可以对脚进行支撑，还可以使患者方便排便，具有广泛的实用性，以解决上述背景技术中提出的现有的皮肤护理用多功能护理床无法对脚进行抬高、无法对脚护理和无法排泄的技术问题。

[0005] 为实现上述目的，本实用新型提供如下技术方案：一种皮肤护理用多功能护理床，包括床头板、护栏、床板、底座和悬挂结构，床板的左右两侧活动连接护栏，床头板焊接在床板的两端，底座焊接在床板的下方，悬挂结构活动连接在护栏的上方；

[0006] 床板的中部贯穿有孔洞，孔洞的正下方活动连接有排泄箱，排泄箱放置在底座的上方，且排泄箱与床板螺纹连接，排泄箱的一端焊接有排泄管，排泄管的顶部螺纹连接有阀门；

[0007] 悬挂结构包括电动升降杆、理疗灯、悬挂盒、固定螺钉、放置套、凸柱、海绵和固定板，固定板分别套接在两侧的护栏上方，固定板为“L”型结构，固定板为硬质铝合金材质的固定板，固定螺钉分别贯穿在固定板的外侧中部，固定螺钉为蝶形结构，固定螺钉为不锈钢材质的固定螺钉，固定螺钉贯穿固定板与电动升降杆螺纹连接，电动升降杆螺纹连接固定板的一端，电动升降杆内置电池，悬挂盒固定连接在悬挂结构的中部，理疗灯固定连接在悬挂盒的顶部，理疗灯与外部电源电性连接，放置套卡接在悬挂盒的底部，放置套为“凹”形，放置套的内凹处竖向设有多个凸柱，海绵固定连接在凸柱的顶部。

[0008] 作为本实用新型进一步的方案：所述排泄箱放置在底座的上方，且排泄箱与床板螺纹连接。

[0009] 作为本实用新型进一步的方案:所述固定板为“L”型结构,固定板为硬质铝合金材质的固定板。

[0010] 作为本实用新型进一步的方案:所述固定螺钉为蝶形结构,固定螺钉为不锈钢材质的固定螺钉。

[0011] 作为本实用新型进一步的方案:所述放置套为“凹”形。

[0012] 作为本实用新型进一步的方案:所述电动升降杆内置电池,理疗灯与外部电源电性连接。

[0013] 本实用新型的有益效果为:

[0014] (1)本实用新型目的在于解决现有护理床无法对脚进行抬高、无法对脚护理和无法排泄的技术问题,提供一种皮肤护理用多功能护理床,该装置中通过设置悬挂结构和排泄箱,不仅可以对脚进行支撑,还可以使患者方便排便,具有广泛的实用性,以解决上述背景技术中提出的现有的皮肤护理用多功能护理床无法对脚进行支撑,无法对脚护理和无法排泄的技术问题。

[0015] (2)本实用新型的优点在于,通过设置悬挂盒把脚放进去,进行抬高,达到支撑脚的效果,通过理疗灯对患肢进行烘烤,保持干燥,达到护理的效果,通过设置多个凸柱,凸柱的顶部设有海绵,腿部下方直接与海绵相接触,透气性好,通过设置排泄箱,可以使患者躺在护理床需要排便时,可直接将粪便排入排泄箱中,方便排泄。

[0016] 综上,本实用新型避免了现有护理床无法对脚进行支撑、无法对脚护理和无法排泄的技术问题,有很高的推广价值。

附图说明

[0017] 图1为本实用新型的护理床整体结构示意图。

[0018] 图2为本实用新型的悬挂结构示意图。

[0019] 图1-2中:1-床头板,2-护栏,3-床板,4-底座,5-孔洞,6-阀门,7-排泄箱,8-排泄管,9-悬挂结构,10-电动升降杆,11-理疗灯,12-悬挂盒,13-固定螺钉,14-放置套,15-凸柱,16-海绵,17-固定板。

具体实施方式

[0020] 下面将结合本实用新型实施例中的附图,对本实用新型实施例中的技术方案进行清楚、完整地描述,显然,所描述的实施例仅仅是本实用新型一部分实施例,而不是全部的实施例。基于本实用新型中的实施例,本领域普通技术人员在没有做出创造性劳动前提下所获得的所有其他实施例,都属于本实用新型保护的范围。

[0021] 本实用新型中使用的床头板1、护栏2、床板3、底座4、阀门6、排泄管8、电动升降杆10、理疗灯11、固定螺钉13、凸柱15和海绵16均可以通过市场购买或私人订制所得。

[0022] 该种实用新型中:电动升降的型号为DDSJ90。

[0023] 理疗灯的型号为E27/E26。

[0024] 请参阅图1～2,本实用新型实施例中,一种皮肤护理用多功能护理床,包括床头板1、护栏2、床板3、底座4和悬挂结构9,床板3的左右两侧活动连接护栏2,床头板1焊接在床板3的两端,底座4焊接在床板3的下方,悬挂结构9活动连接在护栏2的上方;

[0025] 床板3的中部贯穿有孔洞5，孔洞5的正下方活动连接有排泄箱7，排泄箱7放置在底座4的上方，且排泄箱7与床板3螺纹连接，排泄箱7的一端焊接有排泄管8，排泄管8的顶部螺纹连接有阀门6，通过设置排泄箱7，可以使患者躺在护理床需要排便时，可直接将粪便排入排泄箱7中，方便排泄，排泄管8可以排除排泄箱7中的废液；

[0026] 悬挂结构9包括电动升降杆10、理疗灯11、悬挂盒12、固定螺钉13、放置套14、凸柱15、海绵16和固定板17，固定板17分别套接在两侧的护栏2上方，固定板17为“L”型结构，固定板17为硬质铝合金材质的固定板17，固定螺钉13分别贯穿在固定板17的外侧中部，固定螺钉13为蝶形结构，固定螺钉13为不锈钢材质的固定螺钉13，固定螺钉13贯穿固定板17与电动升降杆10螺纹连接，电动升降杆10螺纹连接固定板17的一端，电动升降杆10内置电池，悬挂盒12固定连接在悬挂结构9的中部，通过设置悬挂盒12把脚放进去，进行抬高，达到支撑脚的效果，理疗灯11固定连接在悬挂盒12的顶部，理疗灯11与外部电源电性连接，通过理疗灯11对患肢进行烘烤，保持干燥，达到护理的效果，放置套14卡接在悬挂盒12的底部，放置套14为“凹”形，放置套14的内凹处竖向设有多个凸柱15，海绵16固定连接在凸柱15的顶部，通过设置多个凸柱15和海绵16，腿部下方直接与海绵相接触，透气性好，防止皮肤与放置套14全面接触。

[0027] 在使用本实用新型一种皮肤护理用多功能护理床时，首先，患者躺倒护理床上，需要放置脚时，把脚放置在放置套14内，通过固定螺钉13和固定板17调节长度，电动升降杆10调节高度，凸柱15会将脚撑起，防止皮肤与放置套14全面接触，若病人烧伤面有组织液渗出，可打开理疗灯11对患肢进行烘烤，保持干燥，当病人有生理方面的需求的时候，可直接将粪便排入排泄箱7中，当排泄箱7的粪便积满时可打开阀门6，在对排泄箱7进行冲洗，并且废液可从排泄管9直接排出。

[0028] 以上的仅是本实用新型的优选实施方式，应当指出，对于本领域的技术人员来说，在不脱离本实用新型构思的前提下，还可以作出若干变形和改进，这些也应该视为本实用新型的保护范围，这些都不会影响本实用新型实施的效果和专利的实用性。

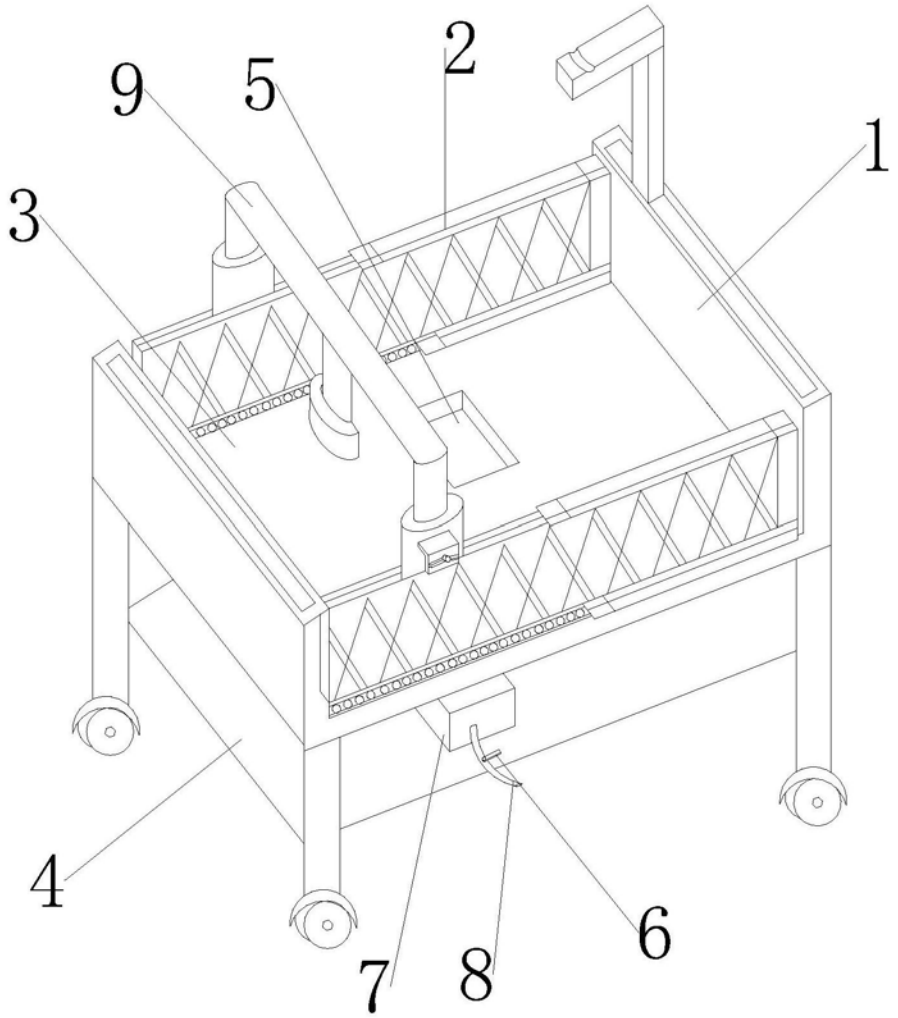

图1

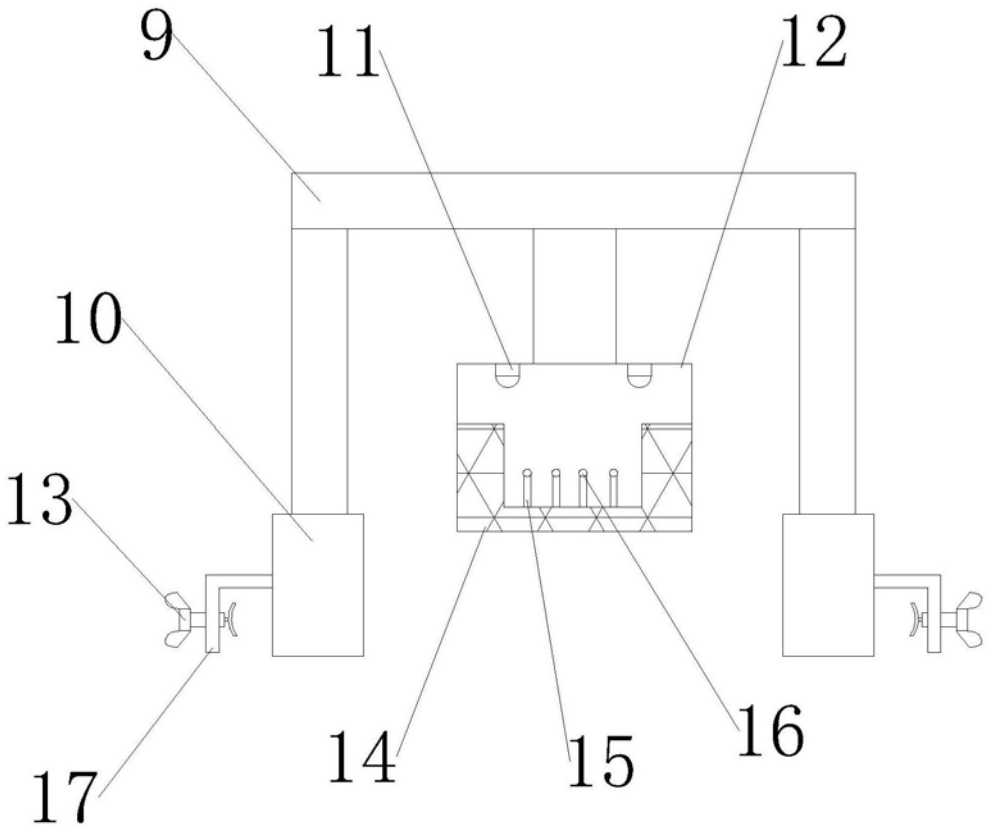

图2