(19)中华人民共和国国家知识产权局

(12)实用新型专利

(10)授权公告号 CN 202706823 U
(45)授权公告日 2013.01.30

(21)申请号 201220452359.9

(22)申请日 2012.08.29

(73)专利权人 广东贝克洛幕墙门窗系统有限公司
地址 523860 广东省清远市经济开发区龙塘工业园泰基工业城一号

(72)发明人 董卫峰

(74)专利代理机构 广州粤高专利商标代理有限公司 44102
代理人 罗晓林 李志强

(51)Int.Cl.
E06B 3/58(2006.01)

权利要求书 1 页 说明书 1 页 附图 1 页

(54)实用新型名称

一种门窗扣条连接件

(57)摘要

一种门窗扣条连接件，包括扣条角块和支脚，所述扣条连接件呈直角形状，两端截面与圆弧玻璃扣条一致，且两端具有延长部分，所述支脚与门窗型材的扣条槽对应，卡接在扣条槽内。本实用新型结构简单，安装方便，解决了圆弧玻璃扣条的安装问题，保证了圆弧玻璃扣条连接的平整，使得门窗结构更为美观，同时也保证了门窗的密封性。

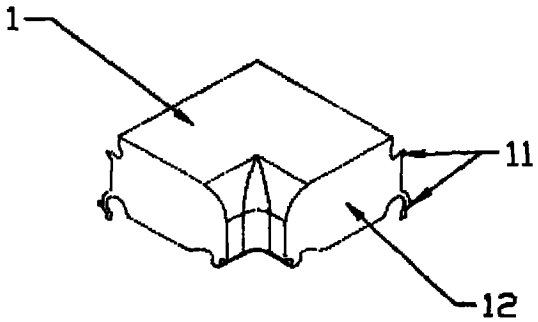

CN 202706823 U

1. 一种门窗扣条连接件，包括扣条角块和支脚，其特征在于：所述扣条连接件呈直角形状，两端截面与圆弧玻璃扣条一致，且两端具有延长部分，所述支脚与门窗型材的扣条槽对应，卡接在扣条槽内。

一种门窗扣条连接件

技术领域

[0001] 本实用新型涉及一种门窗扣条连接件，尤其涉及圆弧玻璃扣条的连接件。

背景技术

[0002] 目前对于带圆弧度铝合金型材的门窗，其圆弧形玻璃扣条的安装对接往往是一道技术难题，一般采用 45 度切斜角或通过四方形连接件对度，但是不管用哪种方法，都无法避免尺寸误差，或安装相互干扰、或连接不上使得门窗有缝隙、或安装上了却有高低差，影响外观。

实用新型内容

[0003] 本实用新型要解决的技术问题是提供一种安装方便，使圆弧玻璃扣条转角处能平整对接的门窗扣条连接件。

[0004] 为了解决上述技术问题，本实用新型采取以下技术方案：

[0005] 一种门窗扣条连接件，包括扣条角块和支脚，所述扣条连接件呈直角形状，两端截面与圆弧玻璃扣条一致，且两端具有延长部分，所述支脚与门窗型材的扣条槽对应，卡接在扣条槽内。

[0006] 本实用新型安装方便，用于圆弧玻璃扣条转角处的对接，由于扣条连接件的截面形状与圆弧玻璃扣条一致，使其安装更加平整，扣条连接件两端一定距离的延长距离，并与圆弧玻璃扣条平口对接，也保证了密封性，安装方便快捷。

附图说明

[0007] 附图 1 为本实用新型立体结构示意图；

[0008] 附图 2 为本实用新型应用在门窗型材上的安装结构示意图。

[0009] 图中：1- 扣条连接件，11- 扣条角块，12- 支脚，2- 圆弧玻璃扣条，3- 门窗型材。

具体实施方式

[0010] 为了便于本领域技术人员的理解，下面结合附图对本实用新型作进一步的描述。

[0011] 如附图 1、2 所示，一种门窗扣条连接件，包括扣条角块 11 和支脚 12，所述扣条连接件 1 呈直角形状，为保证安装的平整和密封性，两端截面与扣条 2 一致，以平口对接，且两端具有延长部分，所述支脚与门窗型材的扣条槽对应，卡接在扣条槽内。该门窗扣条连接件还可以喷涂不同的颜色，丰富色彩搭配，美化外观。

[0012] 具体安装时，将扣条连接件 1 的支脚 12 卡接在相邻的门窗型材 3 的扣条槽中，再将圆弧玻璃扣条沿扣条槽滑入门窗型材，组装固定。

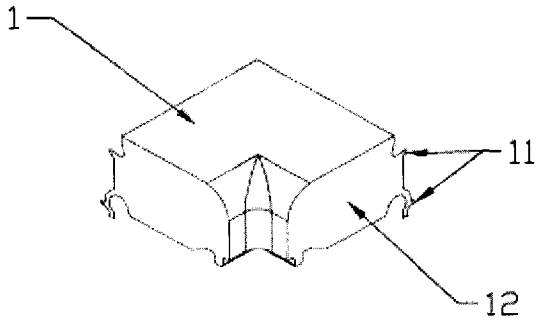

图 1

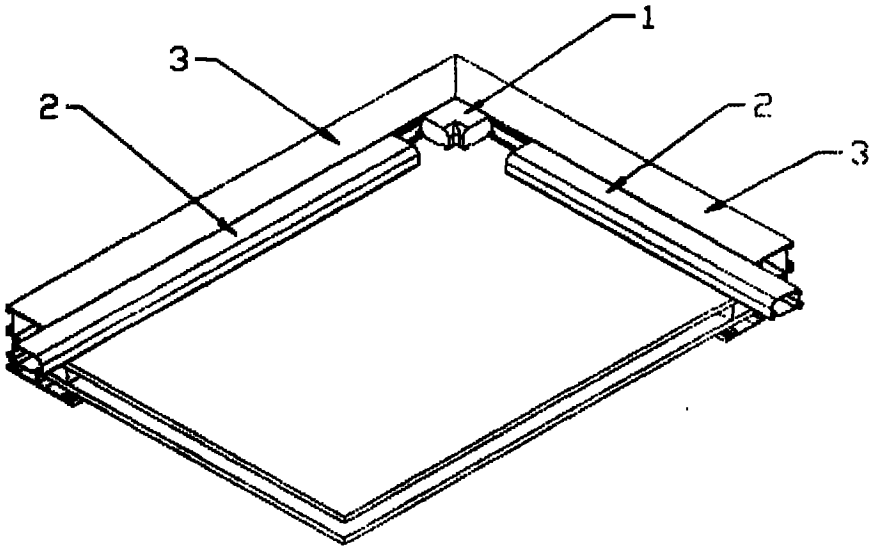

图 2