(19)中华人民共和国国家知识产权局

(12)实用新型专利

(10)授权公告号 CN 203895885 U
(45)授权公告日 2014.10.22

(21)申请号 201420236490.0

(22)申请日 2014.05.09

(73)专利权人 滁州启鹏铁塔制造有限公司
地址 239001 安徽省滁州市全椒路199号

(72)发明人 黄义鹏

(51)Int.Cl.
H02G 3/04(2006.01)

权利要求书1页 说明书2页 附图1页

(54)实用新型名称

一种便于线缆拖拽的线缆槽

(57)摘要

本实用新型公开了一种便于线缆拖拽的线缆槽，它包括线缆槽，所述线缆槽为矩形立体框型结构，线缆槽的两端各设两个滑行轮，滑行轮与所述线缆槽内壁之间空有一定距离，所述滑行轮由支座和滑轮组成，滑行轮之间设有两个支座孔。本实用新型具有结构简单、操控方便，能保证电线顺利延展，便于大量电线电缆的快速铺设等优点。

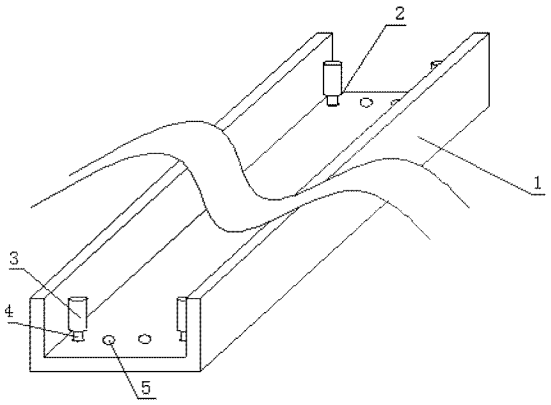

CN 203895885 U

1. 一种便于线缆拖拽的线缆槽，它包括线缆槽，其特征在于：所述线缆槽为矩形立体框型结构，线缆槽的两端各设两个滑行轮，滑行轮与所述线缆槽内壁之间空有一定距离，所述滑行轮由支座和滑轮组成，滑行轮之间设有两个支座孔。

一种便于线缆拖拽的线缆槽

技术领域

[0001] 本实用新型涉及一种线缆槽，具体涉及一种便于线缆拖拽的线缆槽。

背景技术

[0002] 电线是电力基础设施中必不可少的部件之一，由于电力安装本身的工程量很大，需要进行大量的电线铺设。在传统的电线铺设工程中，需要人力在地面上进行拖拽，来保证电线不会纠缠在一起，但在拐角处易使线缆破损。

发明内容

[0003] 本实用新型所要解决的技术问题在于提供一种结构简单、操控方便，同时能对电线进行顺利铺设的一种便于线缆拖拽的线缆槽。

[0004] 本实用新型所要解决的技术问题采用以下技术方案来实现：

[0005] 一种便于线缆拖拽的线缆槽，它包括线缆槽，所述线缆槽为矩形立体框型结构，线缆槽的两端各设两个滑行轮，滑行轮与所述线缆槽内壁之间空有一定距离。

[0006] 所述滑行轮由支座和滑轮组成，滑行轮之间设有两个支座孔。

[0007] 本实用新型的有益效果是：

[0008] 1）本实用新型结构设计简单、可操控便利，通过支座孔的设定，可调节滑行轮之间的距离，满足不同密集程度和线缆大小的拖拽延展；

[0009] 2）通过滑行轮上的滑轮进行方向的调控，避免了拖拽过程中线缆槽拐角对线缆的磨损，提高了效率。

附图说明

[0010] 图 1 为本实用新型结构示意图。

具体实施方式

[0011] 为了使本实用新型实现的技术手段、创作特征、达成目的与功效易于明白了解，下面结合具体图示，进一步阐述本实用新型。

[0012] 如图 1 所示，一种便于线缆拖拽的线缆槽，它包括线缆槽 1，线缆槽 1 为矩形立体框型结构，线缆槽 1 的两端各设两个滑行轮 2，滑行轮 2 与所述线缆槽 1 内壁之间空有一定距离。

[0013] 滑行轮 2 由支座 4 和滑轮 3 组成，滑行轮 2 之间设有两个支座孔 5。

[0014] 通过支座 4 所在支座孔 5 的位置，可调节滑行轮 2 之间的距离，满足了不同密集程度和线缆大小的拖拽延展，通过滑行轮 2 上的滑轮 3 进行方向的调控，避免了拖拽过程中线缆槽 1 拐角对线缆的磨损。

[0015] 以上显示和描述了本实用新型的基本原理和主要特征和本实用新型的优点。本行业的技术人员应该了解，本实用新型不受上述实施例的限制，上述实施例和说明书中描述

的只是说明本实用新型的原理，在不脱离本实用新型精神和范围的前提下，本实用新型还会有各种变化和改进，这些变化和改进都落入要求保护的本实用新型范围内。本实用新型要求保护范围由所附的权利要求书及其等效物界定。

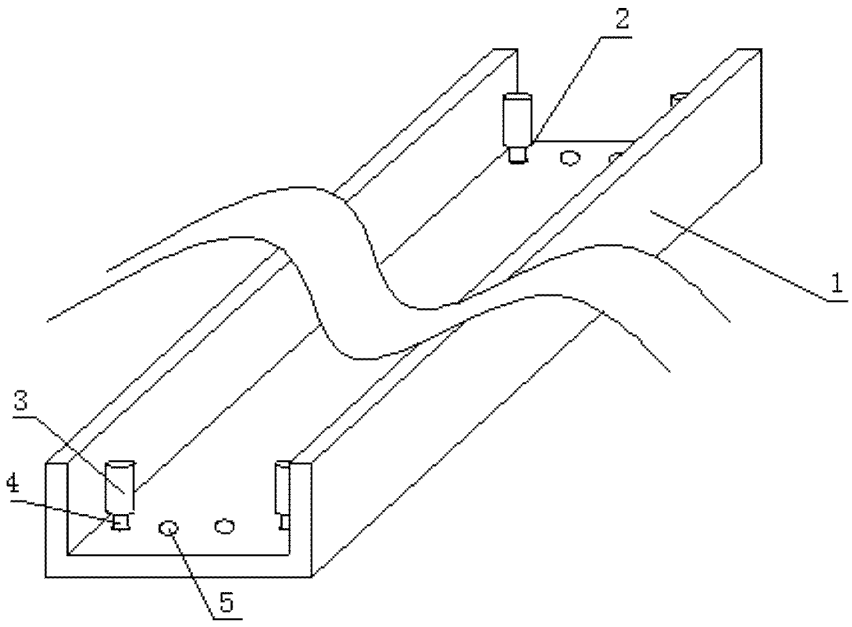

图 1