(19)国家知识产权局

(12)实用新型专利

(10)授权公告号 CN 221058422 U
(45)授权公告日 2024.05.31

(21)申请号 202322017903.8

(22)申请日 2023.07.31

(73)专利权人 青岛滨海学院
地址 266555 山东省青岛市经济技术开发区嘉陵江路425号

(72)发明人 张劭辕 汤新红

(74)专利代理机构 青岛易维申知识产权代理事务所(普通合伙) 37310
专利代理师 孙伟伟

(51)Int.Cl.
H04R 1/10(2006.01)

权利要求书1页 说明书3页 附图4页

(54)实用新型名称

一种蓝牙耳机

(57)摘要

本实用新型公开了一种蓝牙耳机,包括蓝牙耳机本体,所述蓝牙耳机本体上设置有手环外壳,所述手环外壳的内部固定安装有太阳能板,所述手环外壳内部设置有内手环蓝牙耳机,所述内手环蓝牙耳机的一端固定连接固定块,所述内手环蓝牙耳机的两侧均开设有固定槽,所述手环外壳的两端均开设有多个矩形开口;本实用新型通过手环外壳、内手环蓝牙耳机、固定块、固定槽、矩形开口、耳机开口和内置蓝牙耳机,能够在不使用时组合而成手环,美观便于携带,使用时可以拆开根据手环外壳材质的特殊性适合不同人耳朵,不易掉落,且防摔防水,易于收纳,符合现代年轻人的审美。

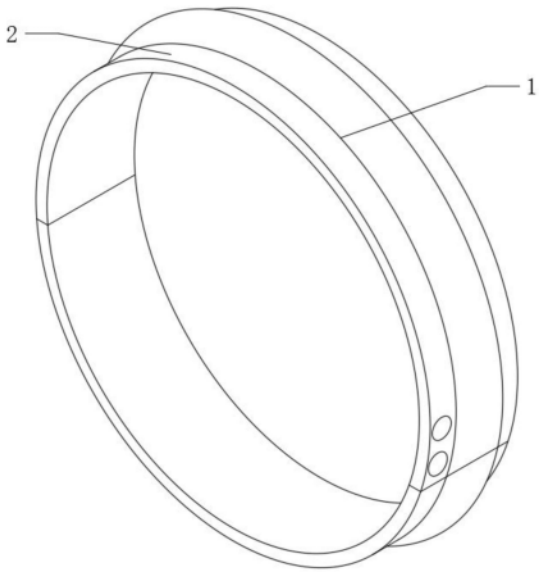

CN 221058422 U

1.一种蓝牙耳机,包括蓝牙耳机本体(1),其特征在于,所述蓝牙耳机本体(1)上设置有手环外壳(2),所述手环外壳(2)的内部固定安装有太阳能板(3),所述手环外壳(2)内部设置有内手环蓝牙耳机(4),所述内手环蓝牙耳机(4)上固定安装收纳环(5),所述内手环蓝牙耳机(4)的一端固定连接固定块(6),所述内手环蓝牙耳机(4)的两侧均开设有固定槽(7),所述手环外壳(2)的两端均开设有多个矩形开口(8),所述手环外壳(2)的两端均开设有耳机开口(9),所述收纳环(5)的内部固定安装内置蓝牙耳机(10)。

2.根据权利要求1所述的一种蓝牙耳机,其特征在于,所述手环外壳(2)的内壁开设有收紧槽(11),所述收紧槽(11)的内部固定安装固定球(12),所述内置蓝牙耳机(10)上设置有麦克风(13),所述内置蓝牙耳机(10)上还设置有喇叭(14)。

3.根据权利要求1所述的一种蓝牙耳机,其特征在于,所述手环外壳(2)采用TPU材质且为软套边,所述蓝牙耳机本体(1)由两个手环外壳(2)相互卡和组成。

4.根据权利要求1所述的一种蓝牙耳机,其特征在于,所述太阳能板(3)设置在手环外壳(2)的第一层。

5.根据权利要求1所述的一种蓝牙耳机,其特征在于,所述内手环蓝牙耳机(4)套设在手环外壳(2)的内部且二者相互配套使用,每个所述固定槽(7)均与所述固定块(6)和矩形开口(8)之间一一对应且配合使用,每个所述固定槽(7)与矩形开口(8)的形状大小相同。

6.根据权利要求2所述的一种蓝牙耳机,其特征在于,所述手环外壳(2)上设置有多个固定槽(7),所述固定球(12)的数量与手环外壳(2)上设置的固定槽(7)数量相同,所述固定球(12)的材质与手环外壳(2)材质相同。

一种蓝牙耳机

技术领域

[0001] 本实用新型涉及蓝牙耳机相关技术领域,具体为一种蓝牙耳机。

背景技术

[0002] 耳机是一对转换单元,它接受来自媒体播放器或接收器所发出的电讯号,利用贴近耳朵的扬声器将其转化成可以听到的音波,现在市场上有线耳机不好收纳,不便携,不美观,现需要一种易收纳便携的蓝牙耳机,因此,我们提出一种蓝牙耳机。

实用新型内容

[0003] 为解决现有技术存在的现在市场上有线耳机不好收纳,不便携,不美观缺陷,本实用新型提供一种蓝牙耳机。

[0004] 为了解决上述技术问题,本实用新型提供了如下的技术方案:

[0005] 本实用新型一种蓝牙耳机,包括蓝牙耳机本体,所述蓝牙耳机本体上设置有手环外壳,所述手环外壳的内部固定安装有太阳能板,所述手环外壳内部设置有内手环蓝牙耳机,所述内手环蓝牙耳机上固定安装收纳环,所述内手环蓝牙耳机的一端固定连接固定块,所述内手环蓝牙耳机的两侧均开设有固定槽,所述手环外壳的两端均开设有多个矩形开口,所述手环外壳的两端均开设有耳机开口,所述收纳环的内部固定安装内置蓝牙耳机。

[0006] 作为本实用新型的一种优选技术方案,所述手环外壳的内壁开设有收紧槽,所述收紧槽的内部固定安装固定球,所述内置蓝牙耳机上设置有麦克风,所述内置蓝牙耳机上还设置有喇叭。

[0007] 作为本实用新型的一种优选技术方案,所述太阳能板设置在手环外壳的第一层,利用太阳能板,能够减少辐射。

[0008] 作为本实用新型的一种优选技术方案,所述内手环蓝牙耳机套设在手环外壳的内部且二者相互配套使用,每个所述固定槽均与所述固定块和矩形开口之间一一对应且配合使用,每个所述固定槽与矩形开口的形状大小相同,可以在安装以后的产品美观性更好。

[0009] 作为本实用新型的一种优选技术方案,所述手环外壳上设置有多个固定槽,所述固定球的数量与手环外壳上设置的固定槽数量相同,所述固定球的材质与手环外壳材质相同,便于安装和辨认两根手环的安装位置。

[0010] 本实用新型的有益效果是:

[0011] 1.该种蓝牙耳机,通过手环外壳、内手环蓝牙耳机、固定块、固定槽、矩形开口、耳机开口和内置蓝牙耳机,能够在不使用时组合而成手环,美观便于携带,使用时可以拆开根据手环外壳材质的特殊性适合不同人耳朵,不易掉落,且防摔防水,易于收纳,符合现代年轻人的审美。

[0012] 2.该种蓝牙耳机,通过内置蓝牙耳机、收紧槽、固定球、麦克风和喇叭,实现了在收纳时的安全性,不易掉落,还可以在麦克风接受到的信号进行滤波处理使外界的风躁降低,比传统耳机降噪更为稳定。

附图说明

[0013] 附图用来提供对本实用新型的进一步理解,并且构成说明书的一部分,与本实用新型的实施例一起用于解释本实用新型,并不构成对本实用新型的限制。在附图中:

[0014] 图1是本实用新型一种蓝牙耳机的结构示意图;

[0015] 图2是本实用新型一种蓝牙耳机的手环外壳内部剖视图;

[0016] 图3是本实用新型一种蓝牙耳机的内手环蓝牙耳机示意图;

[0017] 图4是本实用新型一种蓝牙耳机的结构手环外壳内部剖视图;

[0018] 图5是本实用新型一种蓝牙耳机的内置蓝牙耳机结构示意图。

[0019] 图中:1、蓝牙耳机本体;2、手环外壳;3、太阳能板;4、内手环蓝牙耳机;5、收纳环;6、固定块;7、固定槽;8、矩形开口;9、耳机开口;10、内置蓝牙耳机;11、收紧槽;12、固定球;13、麦克风;14、喇叭。

具体实施方式

[0020] 以下结合附图对本实用新型的优选实施例进行说明,应当理解,此处所描述的优选实施例仅用于说明和解释本实用新型,并不用于限定本实用新型。

[0021] 请参阅图1至图3,本实用新型实施例提供的太阳能板、内手环蓝牙耳机、耳机开口、内置蓝牙耳机、麦克风和喇叭为现有装置。

[0022] 实施例:如图1-5所示,本实用实用新型一种蓝牙耳机,包括蓝牙耳机本体1,蓝牙耳机本体1上设置有手环外壳2,手环外壳2的内部固定安装有太阳能板3,手环外壳2内部设置有内手环蓝牙耳机4,内手环蓝牙耳机4上固定安装收纳环5,内手环蓝牙耳机4的一端固定连接固定块6,内手环蓝牙耳机4的两侧均开设有固定槽7,手环外壳2的两端均开设有多个矩形开口8,手环外壳2的两端均开设有耳机开口9,收纳环5的内部固定安装内置蓝牙耳机10。

[0023] 其中,手环外壳2的内壁开设有收紧槽11,收紧槽11的内部固定安装固定球12,内置蓝牙耳机10上设置有麦克风13,内置蓝牙耳机10上还设置有喇叭14。

[0024] 其中,手环外壳2采用TPU材质且为软套边,蓝牙耳机本体1由两个手环外壳2相互卡和组成。

[0025] 其中,太阳能板3设置在手环外壳2的第一层。

[0026] 其中,内手环蓝牙耳机4套设在手环外壳2的内部且二者相互配套使用,每个固定槽7均与固定块6和矩形开口8之间一一对应且配合使用,每个固定槽7与矩形开口8之间相互匹配。

[0027] 其中,手环外壳2上设置有多个固定槽7,固定球12的数量与手环外壳2上设置的固定槽7数量相同,固定球12的材质与手环外壳2材质相同。

[0028] 工作时,需要进行听歌时将手腕上的蓝牙耳机本体1拆下,此时手环外壳2分为两个,随后将手环外壳2戴在耳朵上即可听歌,由于手环外壳2材料的特殊性,能够适合所有人的耳朵,不会掉落,在听歌时,由于手环外壳2内置太阳能板3,可以有效防止辐射,并且可以达到快速充电的效果,长时间续航,当需要更换手环外壳2颜色时,只需要通过手环外壳2和内手环蓝牙耳机4上相对应的固定块6、矩形开口8和固定槽7将内手环蓝牙耳机4取下,再根据相同的方式安装即可完成更换,在听歌完成以后,此时将内手环蓝牙耳机4相互卡和,此

时内置蓝牙耳机10会收纳在收纳环5中,固定块6会紧紧插在固定槽7中,由于固定块6插入时,收紧槽11中的固定球12受到挤压向内收缩,在固定块6完全插入时,对应在矩形开口8位置的固定球12会回弹从而夹紧固定块6,达到牢牢安装的作用,实现了在收纳时的安全性,不易掉落,在听歌时,由于内置蓝牙耳机10内部芯片的设计,麦克风13会收集外部的环境噪音,然后系统变换一个反相的声波加到喇叭14端,两个内置蓝牙耳机10之间的吸力强,内置蓝牙耳机10内部设置芯片能够把麦克风13接受到的信号进行滤波处理使外界的风躁降低,内置蓝牙耳机10使用aptX/aptX-HD、LDAC、LHDC等的压缩算法并改善编码方式,内置蓝牙耳机10的头部大小与收纳环5内部空间相同且配合使用,内置蓝牙耳机10还有GPS定位功能并具备72小时超长续航功能,从而达到降噪的作用,比起传统的降噪耳机更为的稳定,收纳为手环后可戴在手腕处增加美观性,便于携带,由于内置蓝牙耳机10设置的定位系统,和收紧槽11、固定球12与两个内置蓝牙耳机10间超强吸力的作用,使得产品不会丢失,丢失后容易找回。

[0029] 最后应说明的是:以上所述仅为本实用新型的优选实施例而已,并不用于限制本实用新型,尽管参照前述实施例对本实用新型进行了详细的说明,对于本领域的技术人员来说,其依然可以对前述各实施例所记载的技术方案进行修改,或者对其中部分技术特征进行等同替换。凡在本实用新型的精神和原则之内,所作的任何修改、等同替换、改进等,均应包含在本实用新型的保护范围之内。

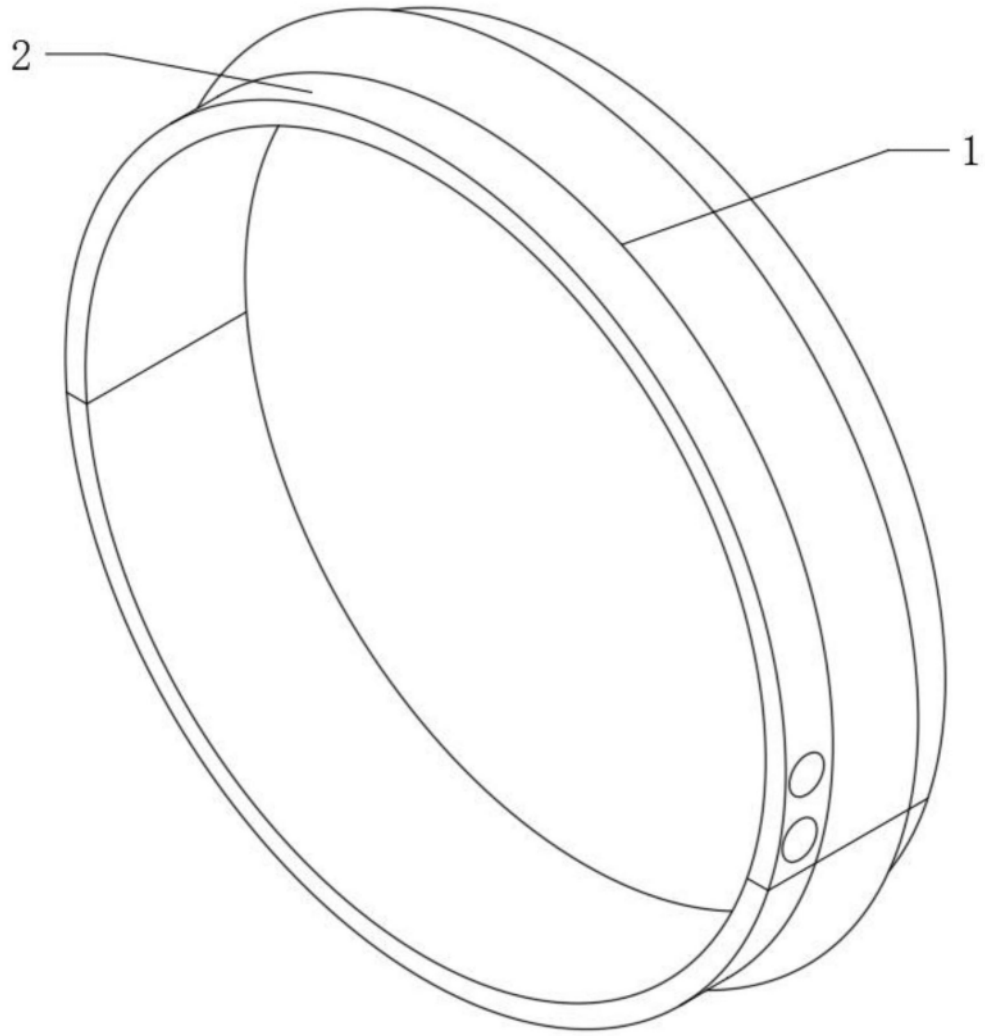

图1

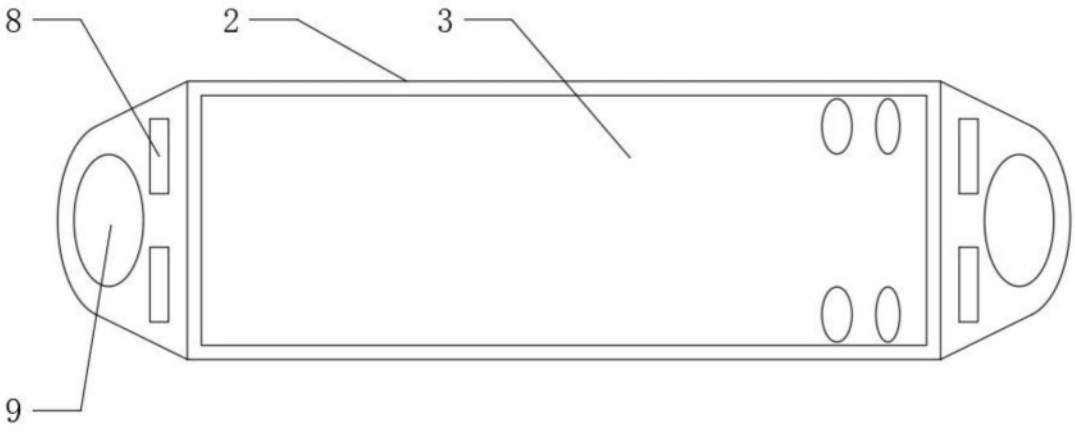

图2

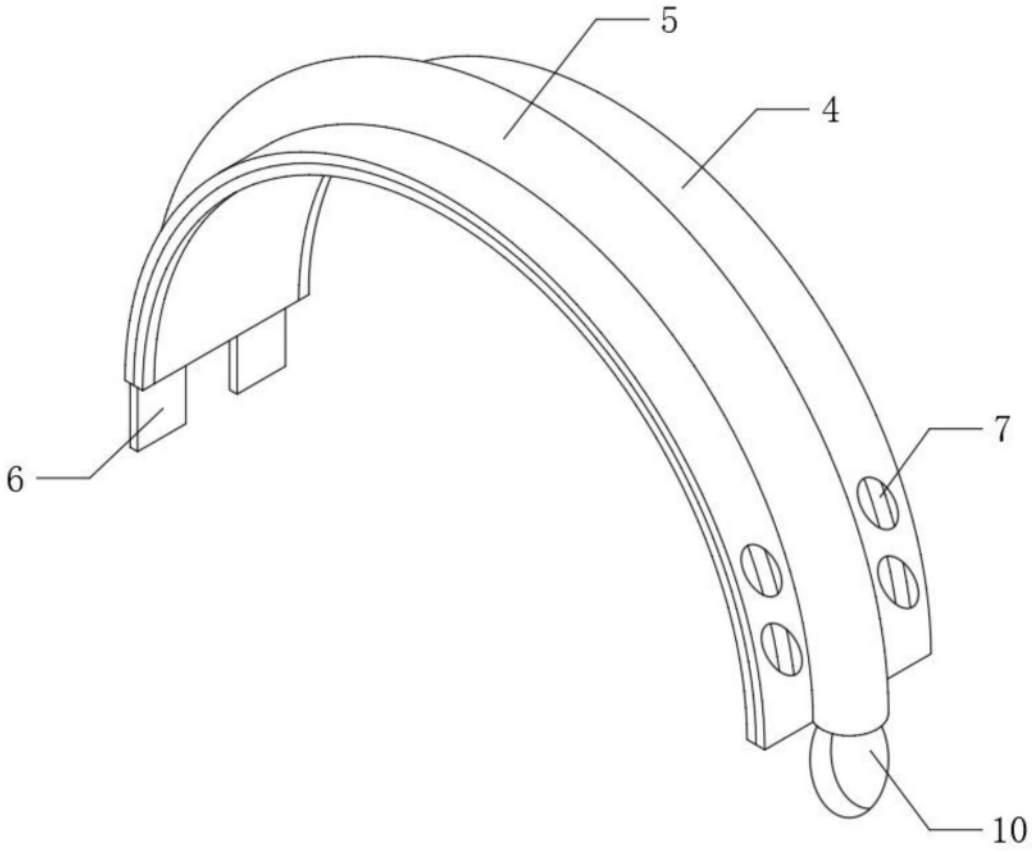

图3

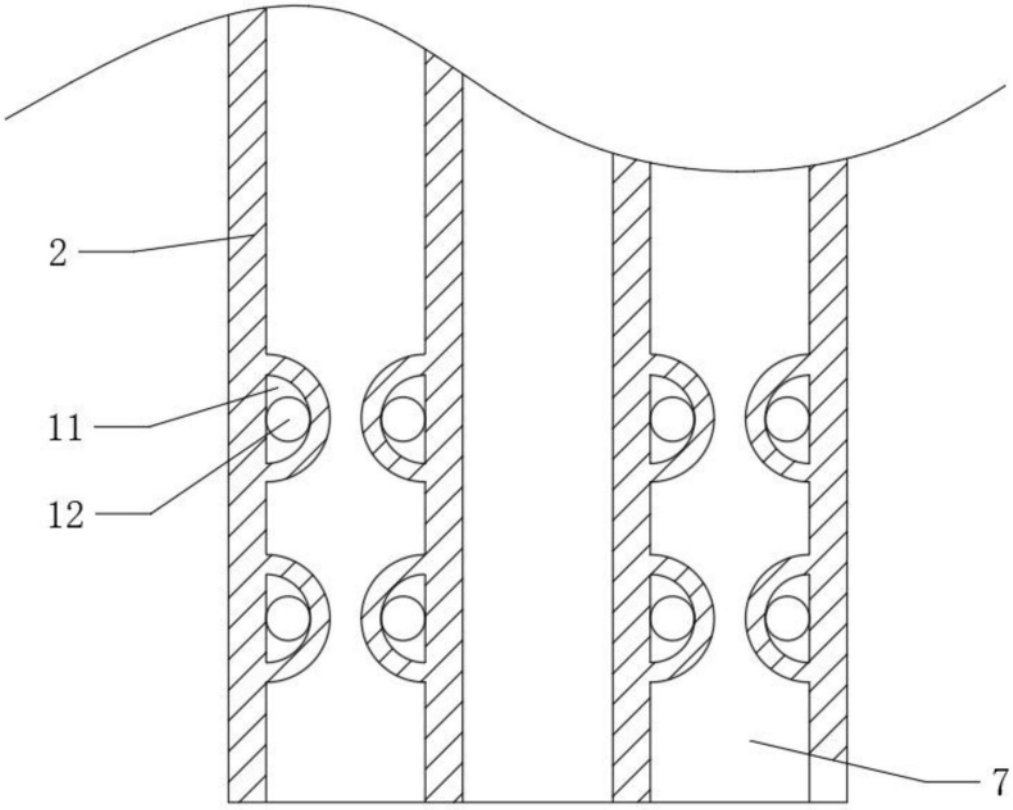

图4

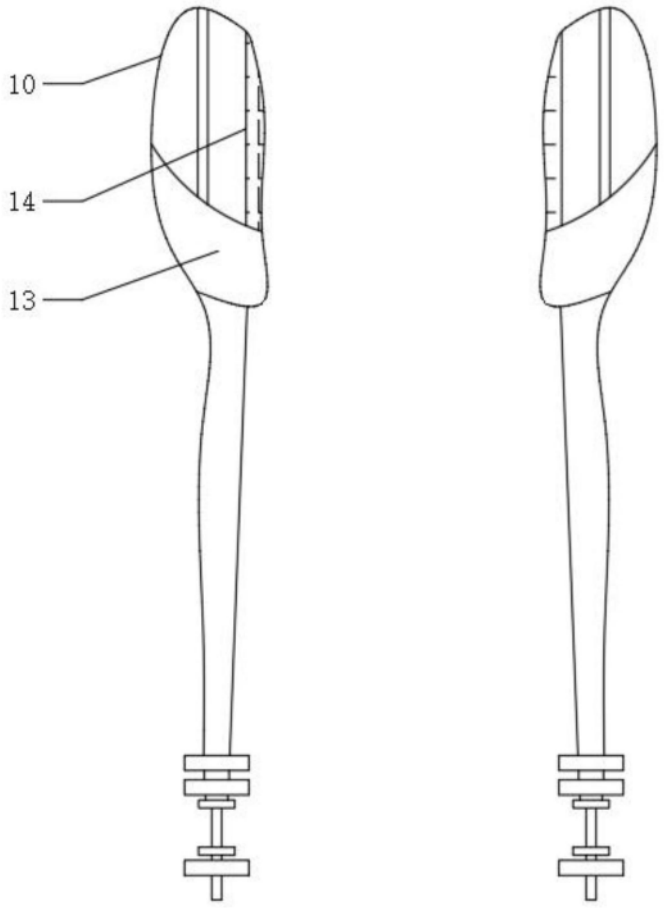

图5