(19)中华人民共和国国家知识产权局

(12)实用新型专利

(10)授权公告号 CN 202981468 U
(45)授权公告日 2013.06.12

(21)申请号 201220699438.X

(22)申请日 2012.12.18

(73)专利权人 刘昌岷
地址 400020 重庆市江北区华新街城市领地B栋5-3

(72)发明人 刘昌岷

(74)专利代理机构 重庆市前沿专利事务所（普通合伙） 50211
代理人 郭云

(51)Int.Cl.
A47G 25/44(2006.01)
A47G 25/50(2006.01)

权利要求书1页 说明书2页 附图1页

(54)实用新型名称

伸缩衣架

(57)摘要

本实用新型公开了一种伸缩衣架，包括板体和挂钩，其中挂钩的下端与板体的上边固定相连，在所述板体的前后两面上均覆盖有伸缩板，在所述伸缩板朝向板体的表面有沿长度方向的滑条，在所述板体的前后两面对称开设有沿长度方向的滑槽，所述滑条嵌入滑槽内；在两滑槽之间沿长度方向均匀分布有数个螺孔，该螺孔将板体的前后两滑槽连通；所述伸缩板靠近板体的端头均开设有过孔，该过孔中插有螺钉，所述螺钉与螺孔配合，使伸缩板和板体固定相连。本实用新型通过在衣架板体的前后两面均覆盖伸缩板，并且伸缩板的滑条与板体的滑槽相配合，伸缩板的端头与板体螺钉固定，使衣架的长度可以根据伸缩板的滑动进行调整，具有构思巧妙、结构简单、使用方便等特点。

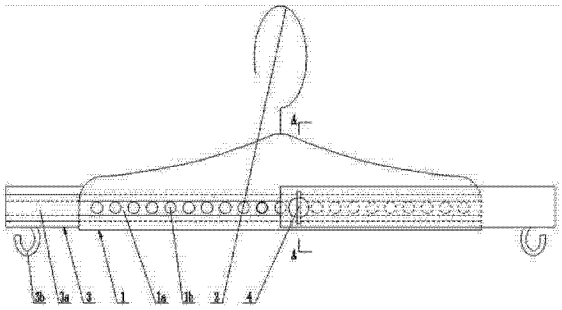

CN 202981468 U

1. 一种伸缩衣架，包括板体（1）和挂钩（2），其中挂钩（2）的下端与板体（1）的上边固定相连，其特征在于：在所述板体（1）的前后两面上均覆盖有伸缩板（3），在所述伸缩板（3）朝向板体（1）的表面有沿长度方向的滑条（3a），在所述板体（1）的前后两面对称开设有沿长度方向的滑槽（1a），所述滑条（3a）嵌入滑槽（1a）内；在两滑槽（1a）之间沿长度方向均匀分布有数个螺孔（1b），该螺孔（1b）将板体（1）的前后两滑槽（1a）连通；所述伸缩板（3）靠近板体（1）的端头均开设有过孔，该过孔中插有螺钉（4），所述螺钉（4）与螺孔（1b）配合，使伸缩板（3）和板体（1）固定相连。

2. 根据权利要求 1 所述的伸缩衣架，其特征在于：所述滑槽（1a）为燕尾槽，所述滑条（3a）为与滑槽（1a）相配的燕尾条。

3. 根据权利要求 1 或 2 所述的伸缩衣架，其特征在于：在所述伸缩板（3）远离板体（1）的端头设置有吊钩（3b）。

4. 根据权利要求 1 或 2 所述的伸缩衣架，其特征在于：所述板体（1）的长度为 20-25cm，所述伸缩板（3）的长度为 15-20cm。

伸缩衣架

技术领域

[0001] 本实用新型属于生活用品领域，具体地讲，特别涉及一种伸缩衣架。

背景技术

[0002] 目前，衣架的长度是固定的，不能够根据衣物的大小调整，在晾晒较大的衣物时，经常由于衣架太短，导致衣物从衣架上滑落，使用十分不方便。

实用新型内容

[0003] 本实用新型所要解决的技术问题在于提供一种长度可调整的伸缩衣架。

[0004] 本实用新型的技术方案如下：一种伸缩衣架，包括板体(1)和挂钩(2)，其中挂钩(2)的下端与板体(1)的上边固定相连，其特征在于：在所述板体(1)的前后两面上均覆盖有伸缩板(3)，在所述伸缩板(3)朝向板体(1)的表面有沿长度方向的滑条(3a)，在所述板体(1)的前后两面对称开设有沿长度方向的滑槽(1a)，所述滑条(3a)嵌入滑槽(1a)内；在两滑槽(1a)之间沿长度方向均匀分布有数个螺孔(1b)，该螺孔(1b)将板体(1)的前后两滑槽(1a)连通；所述伸缩板(3)靠近板体(1)的端头均开设有过孔，该过孔中插有螺钉(4)，所述螺钉(4)与螺孔(1b)配合，使伸缩板(3)和板体(1)固定相连。

[0005] 本实用新型通过在衣架板体的前后两面均覆盖有伸缩板，并且伸缩板的滑条与板体的滑槽相配合，伸缩板的端头设置有与两滑槽之间的螺孔相配合的螺钉，使衣架的长度可以根据伸缩板的滑动进行调整，并且调整到适当长度后，螺钉可以将衣架的长度固定，使衣架可用于挂置不同大小的衣物，使用十分方便。

[0006] 所述滑槽(1a)为燕尾槽，所述滑条(3a)为与滑槽(1a)相配的燕尾条，这样设置滑槽和滑条，使板体与伸缩板之间的固定更加牢固，伸缩板不易发生转动。

[0007] 在所述伸缩板(3)远离板体(1)的端头设置有吊钩(3b)，在伸缩板上设置吊钩可用于吊挂不同大小的裤子。

[0008] 所述板体(1)的长度为 20-25cm，所述伸缩板(3)的长度为 15-20cm，使衣架的大小适中，长度调整合理。

[0009] 有益效果：本实用新型通过在衣架板体的前后两面均覆盖伸缩板，并且伸缩板的滑条与板体的滑槽相配合，伸缩板的端头与板体螺钉固定，使衣架的长度可以根据伸缩板的滑动进行调整，具有构思巧妙、结构简单、使用方便等特点。

附图说明

[0010] 图 1 为本实用新型的结构示意图。

[0011] 图 2 为图 1 的 A-A 剖面图。

具体实施方式

[0012] 下面结合附图和实施例对本实用新型作进一步说明：

[0013] 如图 1 和图 2 所示，本实用新型包括板体 1、挂钩 2、伸缩板 3 和螺钉 4，其中挂钩 2 的下端与板体 1 的上边固定相连，这些均与现有技术相同，在此不作赘述。在所述板体 1 的前后两面上均覆盖有伸缩板 3，在所述伸缩板 3 朝向板体 1 的表面有沿长度方向的滑条 3a，在所述板体 1 的前后两面对称开设有沿长度方向的滑槽 1a，所述滑条 3a 嵌入滑槽 1a 内。本实施例优选所述滑槽 1a 为燕尾槽，所述滑条 3a 为与滑槽 1a 相配的燕尾条。在两滑槽 1a 之间沿长度方向均匀分布有数个螺孔 1b，该螺孔 1b 将板体 1 的前后两滑槽 1a 连通。所述伸缩板 3 靠近板体 1 的端头均开设有过孔，该过孔中插有螺钉 4，所述螺钉 4 与螺孔 1b 配合，使伸缩板 3 和板体 1 固定相连。

[0014] 如图 1 和图 2 所示，在所述伸缩板 3 远离板体 1 的端头设置有吊钩 3b。所述板体 1 的长度为 20-25cm，所述伸缩板 3 的长度为 15-20cm。

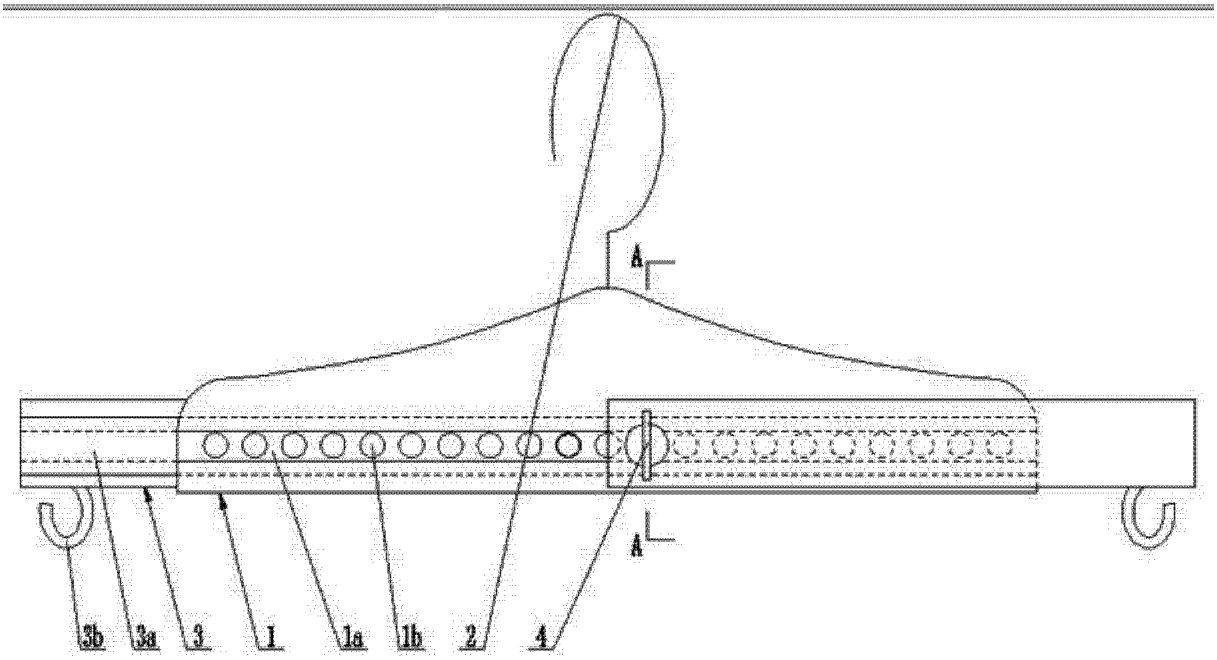

图 1

A-A

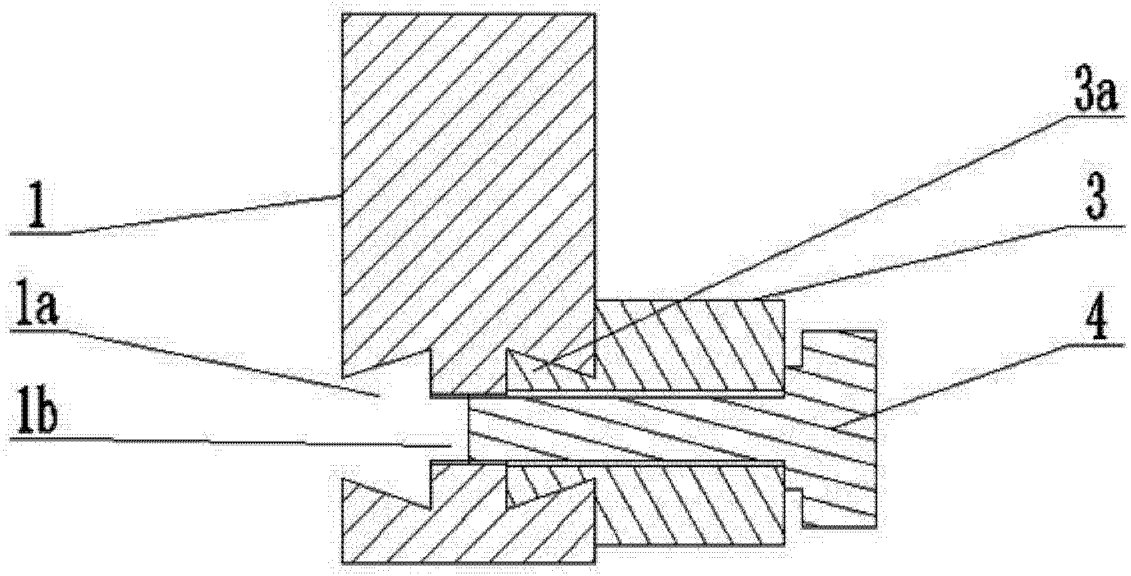

图 2