(19)国家知识产权局

(12)实用新型专利

(10)授权公告号 CN 221356300 U
(45)授权公告日 2024.07.19

(21)申请号 202420209329.8

(22)申请日 2024.01.29

(73)专利权人 福建三为户外用品有限公司
地址 364400 福建省龙岩市漳平市西园镇丁坂村菁华大道58号西园工业园区标准化厂房B区

(72)发明人 张德兴

(74)专利代理机构 厦门市新华专利商标代理有限公司 35203
专利代理师 卢丽红

(51)Int.Cl.
A47C 4/04(2006.01)
A47C 7/00(2006.01)
A47C 7/40(2006.01)

权利要求书2页 说明书5页 附图6页

(54)实用新型名称

一种折叠椅架

(57)摘要

一种折叠椅架,折叠椅架中设有位于后方的两根后支撑杆,后支撑杆的下段形成支撑段,后支撑杆的上段形成靠背段,靠背段的上端连接有一下连接件,下连接件上可转动枢接一上连接件,且上连接件上连接有一延长杆,上连接件相对下连接件向靠背段上端方向转动并到极限后形成抵靠限位,使延长杆支撑在靠背段的上方并与靠背段位于同一水平线上,上连接件相对下连接件反向转动后则带动延长杆向下收靠在靠背段的侧面。本实用新型中的靠背部分可根据使用需求转动折弯或伸长,还可使椅架缩短收折长度。

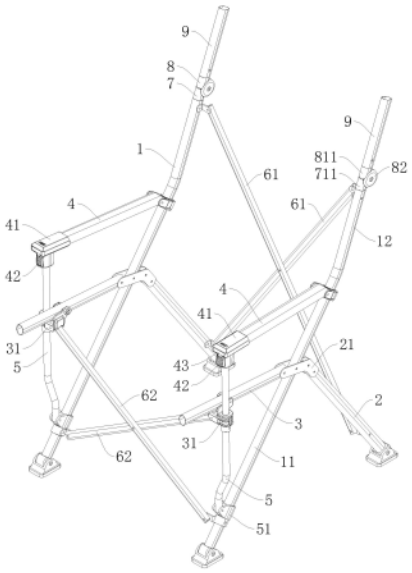

CN 221356300 U

1.一种折叠椅架,折叠椅架中设有位于后方的两根后支撑杆,后支撑杆的下段形成支撑段,后支撑杆的上段形成靠背段,其特征在于:靠背段的上端连接有一下连接件,下连接件上可转动枢接一上连接件,且上连接件上连接有一延长杆,上连接件相对下连接件向靠背段上端方向转动并到极限后形成抵靠限位,使延长杆支撑在靠背段的上方并与靠背段位于同一水平线上,上连接件相对下连接件反向转动后则带动延长杆向下收靠在靠背段的侧面。

2.如权利要求1所述的一种折叠椅架,其特征在于:上连接件和下连接件分别包括在一连接管套的一端形成一圆形接头,连接管套连接在靠背段的上端或者延长杆的下端,上连接件的圆形接头与下连接件的圆形接头在圆心处进行枢接,连接管套的端部设有挡台,挡台中形成一四分之一圆周的滑道,圆形接头位于滑道的一侧,上连接件的圆形接头在下连接件的滑道中顺势转动。

3.如权利要求2所述的一种折叠椅架,其特征在于:连接管套插接在靠背段的上端内或者延长杆的下端内固定,挡台中,挡台中远离套接管套的一端中设有一抵挡平面位于滑道的一端,上连接件中的抵挡平面在上连接件转动至下连接件上方时抵靠在下连接件的抵挡平面上形成限位。

4.如权利要求2或3所述的一种折叠椅架,其特征在于:上连接件或者下连接件的圆形接头中,定义与另一圆形接头形成靠合转动的一侧为内侧面,其中一圆形接头的内侧面圆周中向外凸设有一个弧形的定位凸粒,另一圆形接头的内侧面圆周中对应凹设有一定位槽口,定位凸粒在上连接件与下连接件形成抵靠限位时定位至定位槽口中。

5.如权利要求4所述的一种折叠椅架,其特征在于:其中一圆形接头的内侧面圆周中凸形成一环形凸沿,另一圆形接头的内侧面圆周中向内凹设有可供环形凸沿插置入的周向台阶部,环形凸沿限位在周向台阶部中转动。

6.如权利要求1所述的一种折叠椅架,其特征在于:折叠椅架包括左右对称的支撑架,两支撑架的前部与后部之间还分别可转动枢接有交叉支杆组,各支撑架分别包括后支撑杆、斜撑杆、坐杆、扶手杆、扶手支撑杆,斜撑杆的上端可转动枢接在一后连接件上,扶手支撑杆的下端可滑动连接在后支撑杆上,坐杆的后端枢接至后连接件上,坐杆的前端枢接并支撑在一固定在扶手支撑杆上的前连接座上,扶手杆活动连接在后支撑杆与位于其前方的扶手支撑杆之间,后支撑杆中位于坐杆上方的上段形成靠背段。

7.如权利要求6所述的一种折叠椅架,其特征在于:两后支撑杆的后部之间枢接有一组后交叉支杆组,后交叉支杆组中的两支杆的上端分别枢接至靠背段上,上连接件连接在后交叉支杆组中的支杆的上端枢接处的上方。

8.如权利要求7所述的一种折叠椅架,其特征在于:两后支撑杆的前部之间枢接一组前交叉支杆组,前交叉支杆组中的两支杆的上端分别枢接在一前连接座上,前连接座连接在扶手支撑杆上,且坐杆的前端架置在前连接座上。

9.如权利要求6所述一种折叠椅架,其特征在于:扶手杆的前端具有接头,接头的下方具有一插入腔,插入腔的侧壁还设有一插口,插口内安装有一可拉动的卡板,卡板具有卡固孔,扶手支撑杆的顶部顶部设有一球头,球头的下方设有一卡槽,球头穿过卡固孔后令卡固孔卡设于卡槽中。

10.如权利要求9所述一种折叠椅架,其特征在于:卡板具有一垂直板及一水平板,垂直

板垂直设于水平板的端部,水平板设置卡固孔,水平板上设有一第二腰形孔,接头的下方穿固有一锁固件,锁固件穿设于第二腰形孔;插入腔的外侧壁位于插口上方处凹设有一板槽,板槽对位于垂直板的面上设有一定位柱,定位柱套设有一弹簧,垂直板嵌设于板槽,垂直板在受到按压时会压缩弹簧。

一种折叠椅架

技术领域

[0001] 本实用新型涉及椅子,更具体的说涉及一种折叠椅架。

背景技术

[0002] 折叠椅由于具有轻便、可折叠的特点,既方便搬动又节省空间,广泛应用于各类公共 场所,或是方便携带作为户外用椅。常见的折叠椅包括有椅架及连接其上的椅布,其可进行 整体收折,不少折叠椅中还同时设有靠背,在椅架中增加可同时展收的靠背杆及靠背布。

[0003] 对于有靠背杆的折叠椅,大多靠背均是固定的形式,靠背杆配合椅架整体进行展收。 常见的一些具有靠背的折叠椅中,椅架中包括有两根位于后侧的靠背杆,靠背杆一般是一根直立的杆体,杆体的高度高于椅架的坐杆或扶手的高度,靠背杆的下段形成椅架的后方支撑,上段形成靠背。这样的椅架中,由于靠背杆是固定长度,如果使用者仅需要仰靠到背部部分,无需仰靠脖颈部或头部,或者说需要调高一定的仰靠高度,固定的靠背高度就无法满足不同的使用需求。另外,靠背杆一般是椅架中最长的杆件,折叠椅在收折时会增大椅架的收折体积,也增加包装运输成本。本案由此产生。

实用新型内容

[0004] 本实用新型的目的在于提供一种折叠椅,其靠背部分可根据使用需求转动折弯或伸长,还可使椅架缩短收折长度。

[0005] 为了达成上述目的,本实用新型的解决方案是:

[0006] 一种折叠椅架,折叠椅架中设有位于后方的两根后支撑杆,后支撑杆的下段形成支撑段,后支撑杆的上段形成靠背段,靠背段的上端连接有一下连接件,下连接件上可转动枢接一上连接件,且上连接件上连接有一延长杆,上连接件相对下连接件向靠背段上端方向转动并到极限后形成抵靠限位,使延长杆支撑在靠背段的上方并与靠背段位于同一水平线上,上连接件相对下连接件反向转动后则带动延长杆向下收靠在靠背段的侧面。

[0007] 进一步,上连接件和下连接件分别包括在一连接管套的一端形成一圆形接头,连接管套连接在靠背段的上端或者延长杆的下端,上连接件的圆形接头与下连接件的圆形接头在圆心处进行枢接,连接管套的端部设有挡台,挡台中形成一四分之一圆周的滑道,圆形接头位于滑道的一侧,上连接件的圆形接头在下连接件的滑道中顺势转动。

[0008] 进一步,连接管套插接在靠背段的上端内或者延长杆的下端内固定,挡台中,挡台中远离套接管套的一端中设有一抵挡平面位于滑道的一端,上连接件中的抵挡平面在上连接件转动至下连接件上方时抵靠在下连接件的抵挡平面上形成限位。

[0009] 进一步,上连接件或者下连接件的圆形接头中,定义与另一圆形接头形成靠合转动的一侧为内侧面,其中一圆形接头的内侧面圆周中向外凸设有一个弧形的定位凸粒,另一圆形接头的内侧面圆周中对应凹设有一定位槽口,定位凸粒在上连接件与下连接件形成抵靠限位时定位至定位槽口中。

[0010] 进一步,其中一圆形接头的内侧面圆周中凸形成一环形凸沿,另一圆形接头的内侧面圆周中向内凹设有可供环形凸沿插置入的周向台阶部,环形凸沿限位在周向台阶部中转动。

[0011] 进一步,折叠椅架包括左右对称的支撑架,两支撑架的前部与后部之间还分别可转动枢接有交叉支杆组,各支撑架分别包括后支撑杆、斜撑杆、坐杆、扶手杆、扶手支撑杆,斜撑杆的上端可转动枢接在一后连接件上,扶手支撑杆的下端可滑动连接在后支撑杆上,坐杆的后端枢接至后连接件上,坐杆的前端枢接并支撑在一固定在扶手支撑杆上的前连接座上,扶手杆活动连接在后支撑杆与位于其前方的扶手支撑杆之间,后支撑杆中位于坐杆上方的上段形成靠背段。

[0012] 进一步,两后支撑杆的后部之间枢接有一组后交叉支杆组,后交叉支杆组中的两支杆的上端分别枢接至靠背段上,上连接件连接在后交叉支杆组中的支杆的上端枢接处的上方。

[0013] 进一步,两后支撑杆的前部之间枢接一组前交叉支杆组,前交叉支杆组中的两支杆的上端分别枢接在一前连接座上,前连接座连接在扶手支撑杆上,且坐杆的前端架置在前连接座上。

[0014] 进一步,扶手杆的前端具有接头,接头的下方具有一插入腔,插入腔的侧壁还设有一插口,插口内安装有一可拉动的卡板,卡板具有卡固孔,扶手支撑杆的顶部设有一球头,球头的下方设有一卡槽,球头穿过卡固孔后令卡固孔卡设于卡槽中。

[0015] 进一步,卡板具有一垂直板及一水平板,垂直板垂直设于水平板的端部,水平板设置卡固孔,水平板上设有一第二腰形孔,接头的下方穿固有一锁固件,锁固件穿设于第二腰形孔;插入腔的外侧壁位于插口上方处凹设有一板槽,板槽对位于垂直板的面上设有一定位柱,定位柱套设有一弹簧,垂直板嵌设于板槽,垂直板在受到按压时会压缩弹簧。

[0016] 采用上述结构后,本实用新型通过在折叠椅的靠背部分杆件中上增加一可灵活调整的延长杆,延长杆可在上连接件的带动作用翻立起来或者向下收折起来,从而可根据不同的使用需求进行调整,满足不同的使用需求。当椅架收折时,延长杆可收折起来减少靠背杆件的整体长度,更加方便包装和运输。

附图说明

[0017] 图1为本实用新型的立体结构示意图;

[0018] 图2为本实用新型的立体结构示意图(显示背部);

[0019] 图3、4为本实用新型中上连接件和下连接件的结构示意图;

[0020] 图5为本实用新型中上连接件和下连接件的侧视图;

[0021] 图6、图7为本实用新型中扶手杆前端的扶手连接件的结构分解示意图。

具体实施方式

[0022] 为了进一步解释本实用新型的技术方案,下面通过具体实施例来对本实用新型进行详细阐述。

[0023] 如图1所示,本实用新型揭示了一种折叠椅架,可折叠的椅架上安装有椅布(图中未示出),椅布可在椅架展收时同步展收,展开的折叠椅架包括有坐部和靠背部,一体展开

的靠背部可使椅架坐靠更加舒适。通过在折叠椅架中设有位于后方的两根后支撑杆1,可令后支撑杆1的下段形成支撑段,对椅架的坐部进行支撑,后支撑杆1的上段即可形成靠背段,形成靠背支撑。

[0024] 结合图1、图2所示,本实施例中,折叠椅架包括左右对称的支撑架,两支撑架的前部与后部之间还分别可转动枢接有交叉支杆组,各支撑架分别包括后支撑杆1、斜撑杆2、坐杆3、扶手杆4、扶手支撑杆5,本实施例中的后支撑杆1形成一向后倾斜的支撑立杆,斜撑杆2的上端可转动枢接在一后连接件21上,扶手支撑杆5的下端可滑动连接在后支撑杆1上,扶手支撑杆5的下端处连接在一滑块51上,滑块51套接在后支撑杆1的下段且位于交叉支杆组中下枢接点的上方。坐杆3的后端枢接至后连接件21上,后连接件21的前端连接坐杆3,后端连接斜撑杆2,中部形成可供后支撑杆1穿过的穿口。坐杆3的前端枢接并支撑在一固定在扶手支撑杆5上的前连接座51上。扶手杆4活动连接在后支撑杆1与位于其前方的扶手支撑杆5之间,可令扶手杆4的前端在椅架收折时解除定位,以方便椅架的一体收折。

[0025] 后支撑杆1中位于坐杆3下方的下段形成支撑段11,后支撑杆1中位于坐杆3上方的上段形成靠背段12,两靠背段12之间可形成供使用者背部依靠的靠背部。两后支撑杆1的后部之间枢接有一组后交叉支杆组,后交叉支杆组中的两支杆61的上端分别枢接至靠背段12上,两后支撑杆1的前部之间枢接一组前交叉支杆组,前交叉支杆组中的两支杆62的上端分别枢接在一前连接座31上,前连接座31连接在扶手支撑杆5上,且坐杆3的前端架置在前连接座3上。

[0026] 本实施例中,可先将扶手杆4解除限位以方便椅架的一体收折,结合图1以及图6、图7所示,扶手杆4的前端具有接头41,接头41的下方具有一插入腔411,插入腔411的侧壁还设有至少一插口411,插口411内安装有一可拉动的卡板42,卡板42具有卡固孔4211,令扶手支撑杆5的顶部设有一球头52,球头52的下方设有一卡槽53,球头52穿过卡固孔4211后令卡固孔4211卡设于卡槽53中,从而将接头41固定在扶手支撑杆5的上端处,固定扶手杆4。为了便于推动或拉动卡板42,令卡板42具有一垂直板422及一水平板421,垂直板422垂直设于水平板421的端部,水平板421设置卡固孔4211,水平板4211上设有一第二腰形孔4212,接头41的下方可穿固有一锁固件,锁固件穿设于第二腰形孔4212,将卡板42进行限位。进一步,为了提升卡板42的使用便利性和灵活性,插入腔411的外侧壁位于插口上方处凹设有一板槽4112,板槽4112对位于垂直板422的面上设有一定位柱4113,定位柱4113套设有一弹簧(图中未示出),垂直板422嵌设于板槽4112,垂直板422在受到按压时会压缩弹簧。进一步,还可在接头中设有一可抽拉的杯架43,以方便在需要使用时拉伸出进行使用,接头41的侧壁凹设有一插入口412,接头41内形成有一容腔位于插入口内侧,杯架43的前端形成有一杯子卡设部431,杯架的后端形成有一第一腰形孔432,扶手杆上穿设有一限位件(图中未示出),限位件穿设于第一腰形孔4321,杯架43由插入口412插入至容腔内,随着杯子卡设部431的伸出或者缩入容腔,限位件沿第一腰形孔的长度方向向前或向后移动,从而可根据使用需求拿出杯架,在不使用时推回即可。

[0027] 本实用新型中,为了使折叠椅的靠背部分使用更加灵活,在后支撑杆1的靠背段12的上端连接有一下连接件7,下连接件7上可转动枢接一上连接件8,且上连接件8上连接有一延长杆9,上连接件8相对下连接件7向靠背段12上端方向转动(本实施例中为逆时针)到极限后可形成抵靠限位(不再继续转动),使延长杆9支撑在靠背段12的上方并与靠背段位

于同一水平线上,增加靠背段12的整体使用长度。反之,上连接件8相对下连接件7反向(向下方向)转动后则可带动延长杆9向下收靠在靠背段12的侧面,下收延长杆9,免去延长杆9的延长作用。其中,上连接件8是连接在后交叉支杆组中的支杆61的上端枢接处的上方,避免造成干涉。

[0028] 具体的,结合图3、图4所示,上连接件8可包括在一连接管套81的一端形成一圆形接头82,下连接件7可分别包括在一连接管套71的一端形成一圆形接头72。上连接件8的连接管套81连接在延长杆9的下端,下连接件7的连接管套71连接在靠背段12的上端,上连接件8的圆形接头82与下连接件7的圆形接头72在圆心处进行枢接。上连接件8中的连接管套81可通过插接在延长杆的下端内再进行固定,下连接件7中的连接管套71可通过插接在靠背段12的上端内再进行固定。

[0029] 如图3、图4所示,各连接管套的端部分别设有挡台,上连接件8的连接管套81中,挡台811中形成一个四分之一圆周的滑道812,圆形接头82位于滑道812的一侧。下连接件7的连接管套71中,挡台711中形成一个四分之一圆周的滑道712,圆形接头72位于滑道712的一侧。圆形接头72与圆形接头82连接后,上连接件8的圆形接头82在下连接件7的滑道712中顺势转动,下连接件7的圆形接头72在上连接件8的滑道812中顺势转动。各挡台中,挡台中远离套接管套的一端中设有一抵挡平面位于滑道的一端,如图所示,上连接件8中,挡台811中远离套接管套81的一端中设有一抵挡平面813位于滑道812的一端。下连接件7中,挡台711中远离套接管套71的一端中设有一抵挡平面713位于滑道712的一端。上连接件8中的抵挡平面813可在上连接件7转动至下连接件8上方时抵靠在下连接件7的抵挡平面713上形成限位,从而可令延长杆9支撑定位在靠背段12的上方。

[0030] 结合图3至图5所示,上连接件8或者下连接件7的圆形接头中,定义与另一圆形接头形成靠合转动的一侧为内侧面,令其中一圆形接头的内侧面圆周中凸形成一环形凸沿,另一圆形接头的内侧面圆周中向内凹设有可供环形凸沿插置入的周向台阶部,环形凸沿可限位在周向台阶部中转动。本实施例中,下连接件7的圆形接头72的内侧面圆周中凸形成一环形凸沿721,上连接件8的圆形接头82的内侧面圆周中向内凹设有可供环形凸沿721插置入的周向台阶部821,环形凸沿721可限位在周向台阶部821中转动,保证转动的顺畅。进一步,令其中一圆形接头的内侧面圆周中向外凸设有一个弧形的定位凸粒,本实施例中,下连接件7的圆形接头72的内侧面圆周中凸形成一弧形的定位凸粒722,在上连接件8的圆形接头82的内侧面圆周中对应凹设有一定位槽口822,定位凸粒722可在上连接件8与下连接件7转动至形成抵靠限位时定位至定位槽口822中,从而可在上连接件7抵靠在下连接件8上方时限位,延长杆9支撑更加稳定。

[0031] 本实用新型的折叠椅架在使用时,本实施例的折叠椅架在收折时,可先按压卡板42,卡板向内移动后,扶手支撑杆5上端的球头52可从卡固孔4211中脱离出,使接头41从扶手支撑杆5上端解除限位;解除扶手杆4的定位作用后,将前后两组交叉支杆组进行集中收靠,前交叉支杆组中的两支杆62的上端向上移动时带动扶手支撑杆5底端的滑块51在后支撑杆1上向上滑移,扶手支撑杆4的上移带动前连接座31抬起,坐杆3向下收靠,两后支撑杆1之间收靠,直至椅架整体集中收靠在一起。对于椅架中的靠背部分,后支撑杆1的上段中,可将延长杆9在上连接件8的带动作用下收折,缩短后支撑杆1的长度,使折叠椅架的整体收折长度变短,缩小长度,更加方便包装和运输。反之,在展开折叠椅架后,将扶手杆4前端接头

卡在扶手支撑杆上方定位。对于椅架中的靠背部分，当需要延长靠背杆，可将延长杆9在上连接件8的带动作用翻立起来，使靠背段的高度增高，反之则下收起来即可，从而可根据不同的使用需求进行调整。

[0032] 上述实施例和图式并非限定本实用新型的产品形态和式样，任何所属技术领域的普通技术人员对其所做的适当变化或修饰，皆应视为不脱离本实用新型的专利范畴。

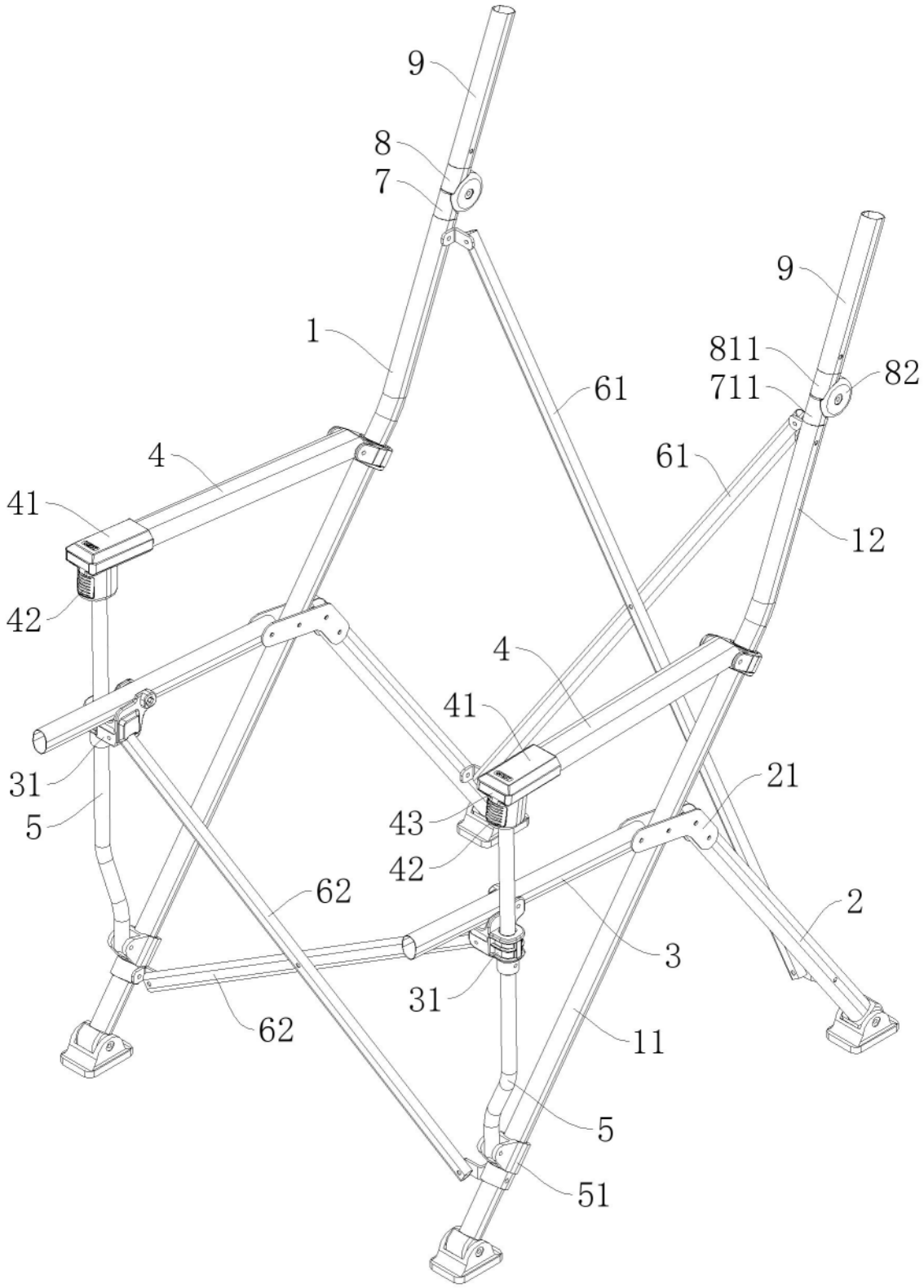

图1

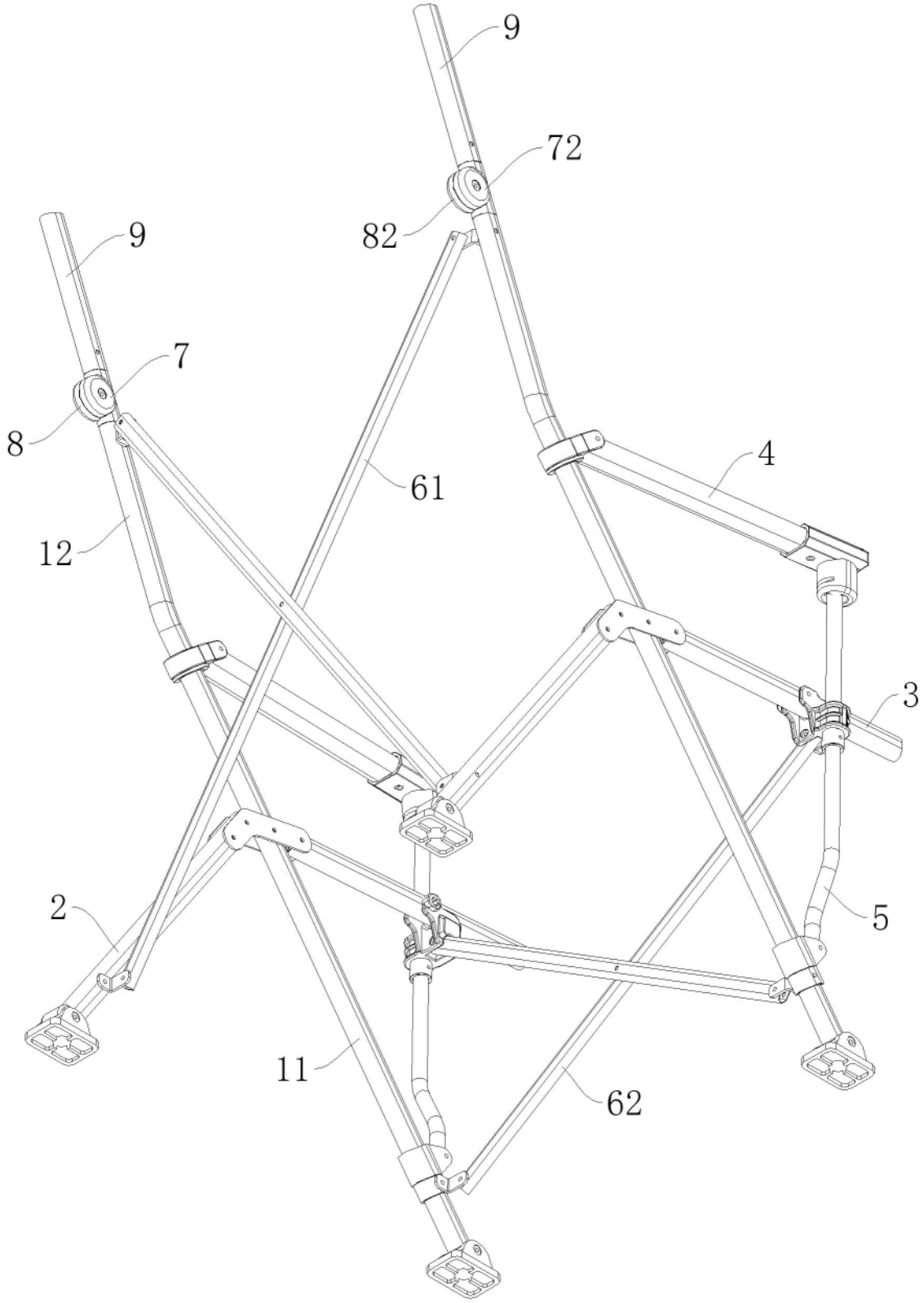

图2

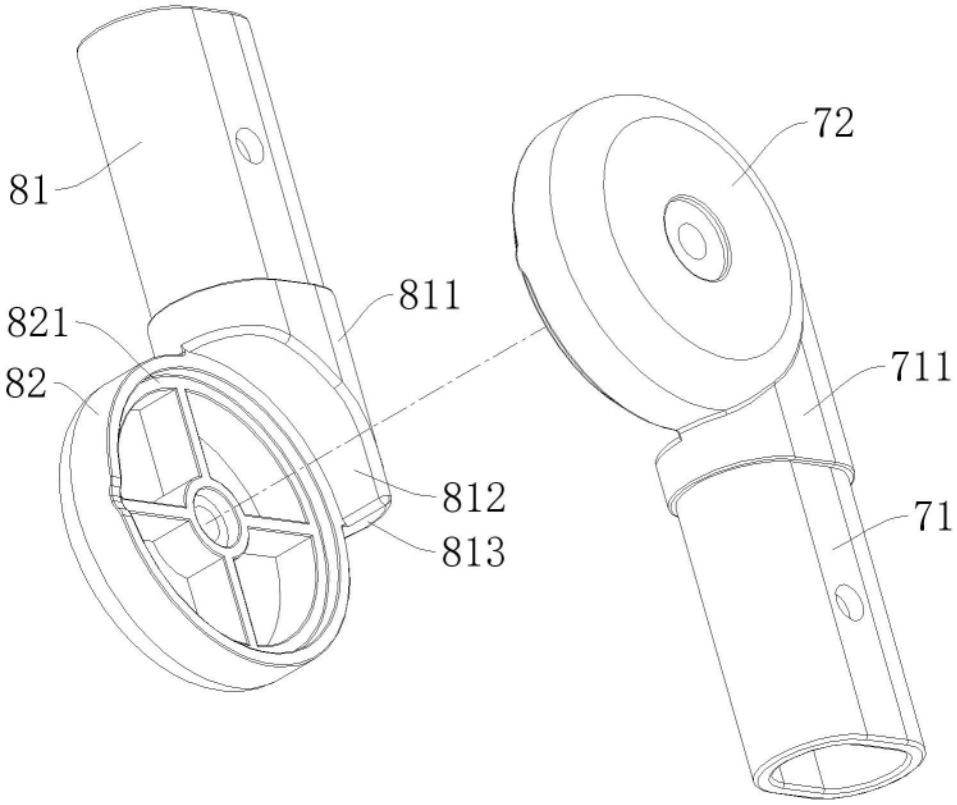

图3

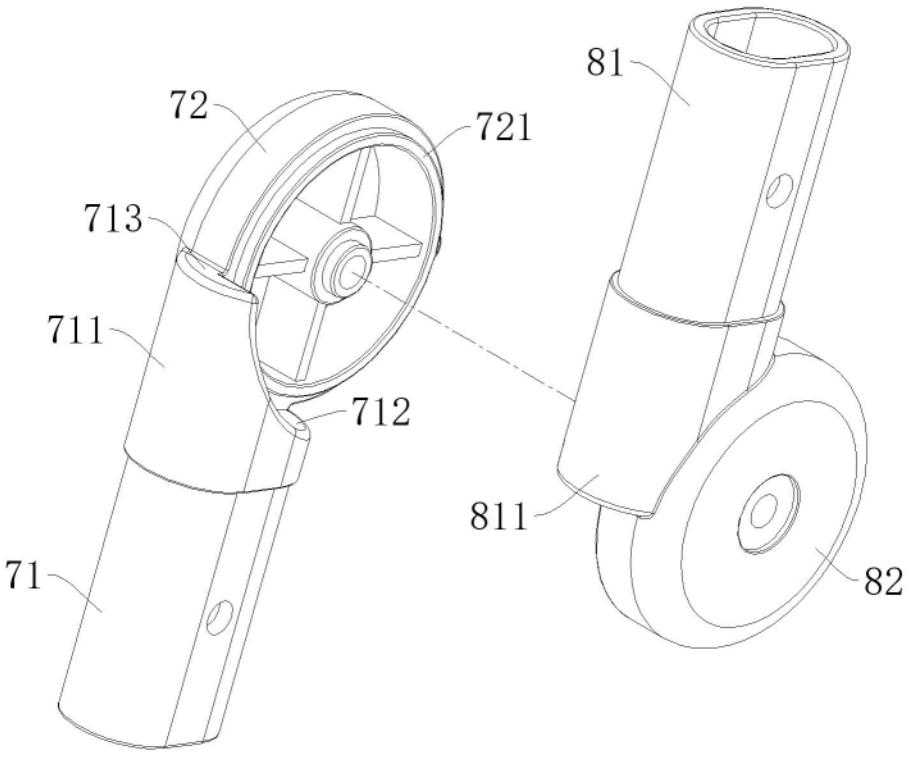

图4

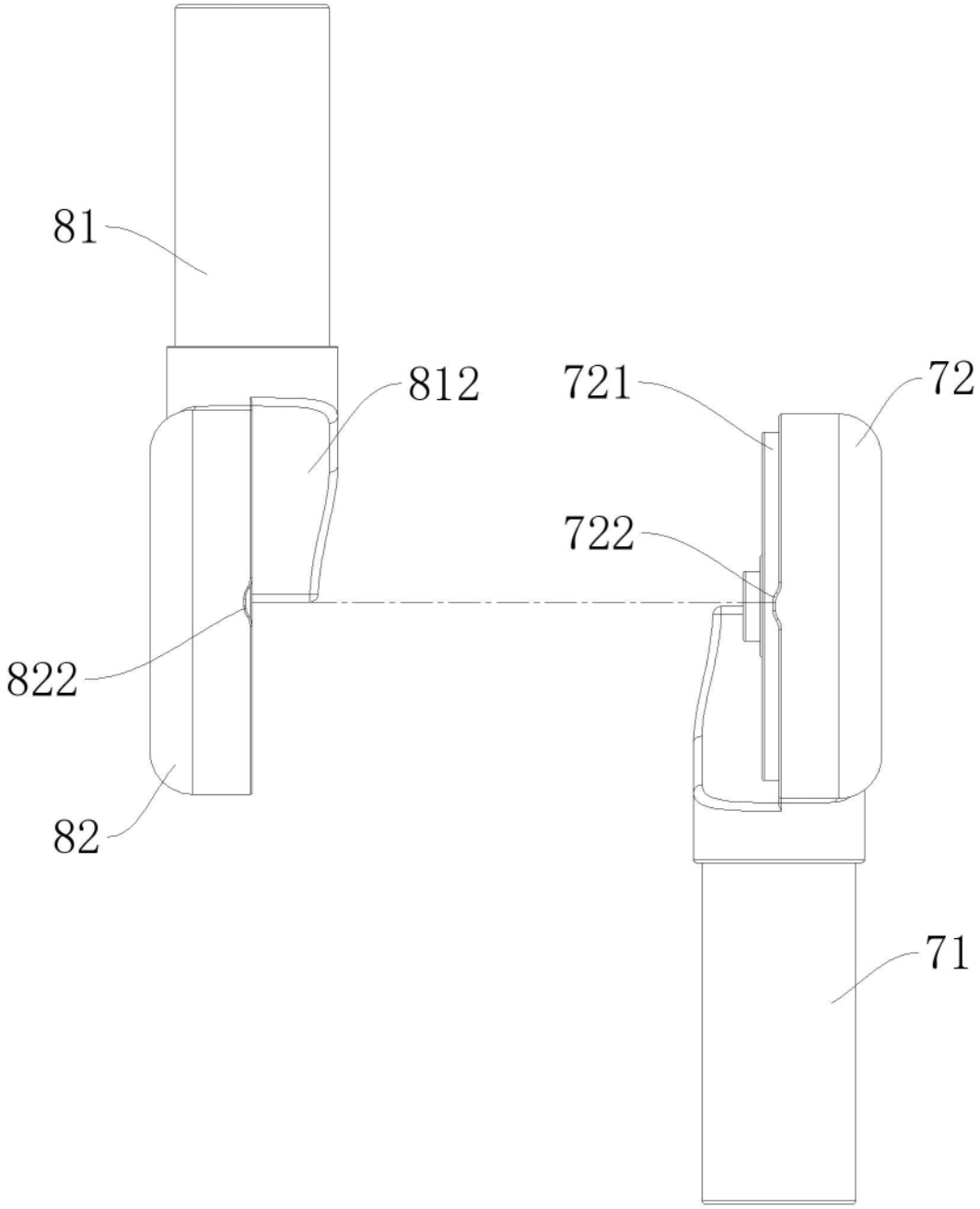

图5

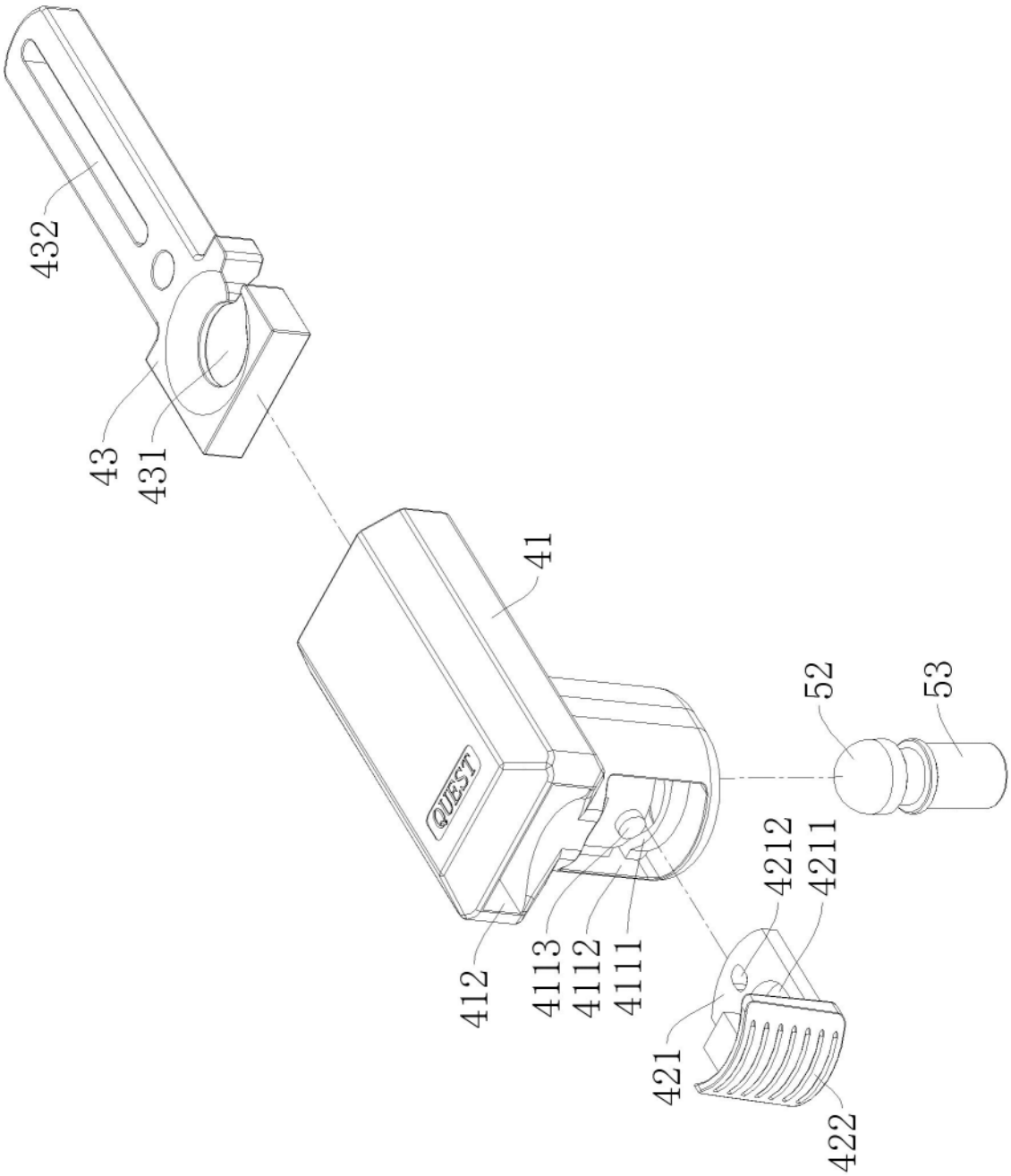

图6

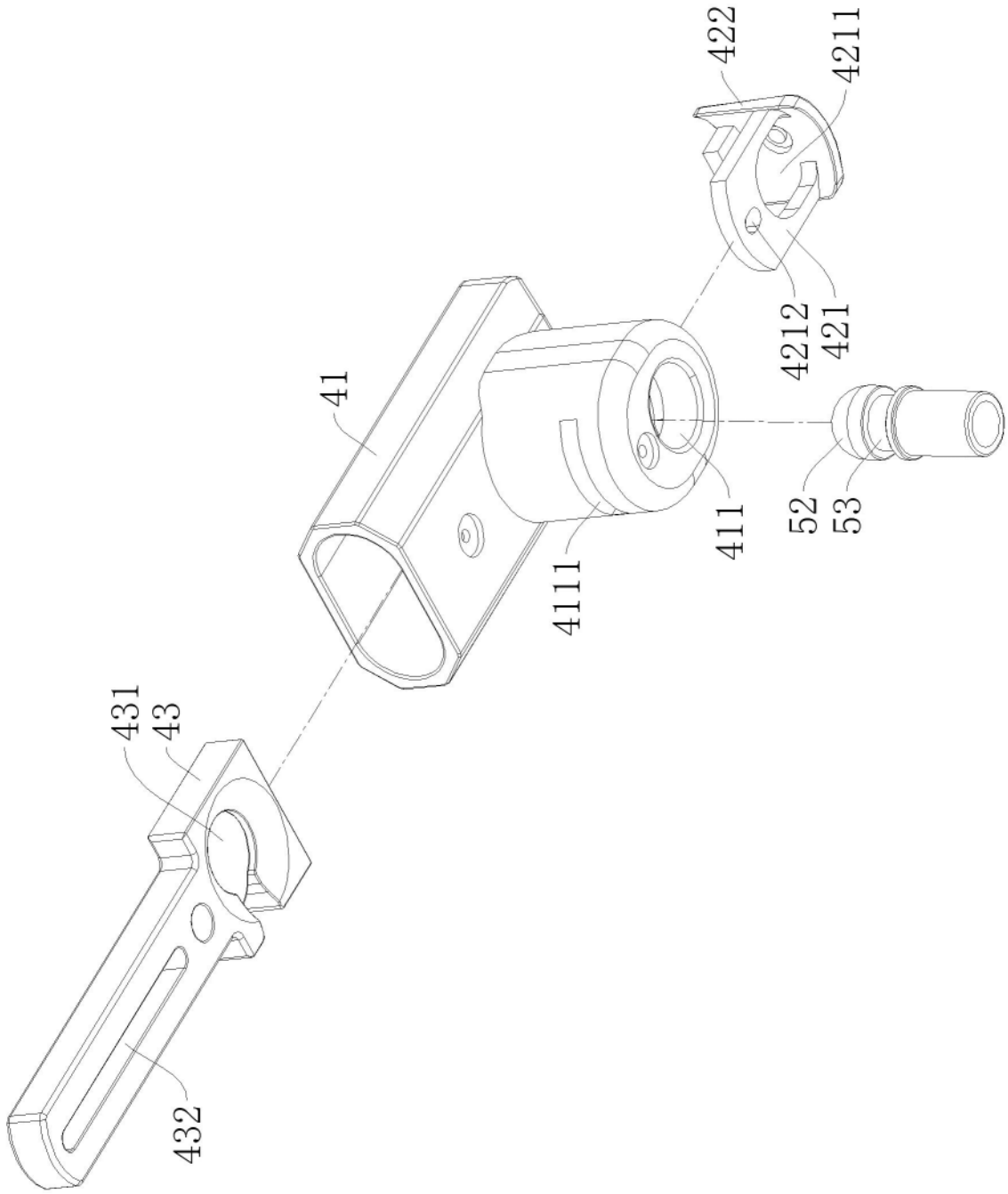

图7