(19)国家知识产权局

(12)实用新型专利

(10)授权公告号 CN 216698955 U
(45)授权公告日 2022.06.07

(21)申请号 202123207282.7

(22)申请日 2021.12.20

(73)专利权人 东莞育嘉电子有限公司
地址 523000 广东省东莞市清溪镇铁松香窝工业区

(72)发明人 陈鸿毅

(74)专利代理机构 厦门市新华专利商标代理有限公司 35203
专利代理师 范小艳 徐勋夫

(51)Int.Cl.
H01R 13/703(2006.01)
H01R 13/40(2006.01)
H01R 13/629(2006.01)

权利要求书1页 说明书3页 附图5页

(54)实用新型名称

一种机箱电源的I/O开关和公座的安装结构

(57)摘要

本实用新型公开一种机箱电源的I/O开关和公座的安装结构，包括有机箱电源外壳、I/O开关、公座，所述公座包括有主体部、设置于主体部一端的插脚、设置于主体部另一端的插接部，所述插接部包括有耳座和插接口；还包括有公座固定件，所述公座固定件包括有安装部和容设部，所述主体部装设于容设部中；所述I/O开关、公座、公座固定件一同固定于一AC板上，所述插脚插设于AC板上，所述安装部固定于AC板上，所述AC板装设于机箱电源外壳内；所述插接口露于机箱电源外壳外。通过设置有公座固定件，将I/O开关、公座、公座固定件一同固定于一AC板上后，装设于机箱电源外壳中，该种内装结构，结构简单，省去了从外侧打螺丝固定，组装方便。

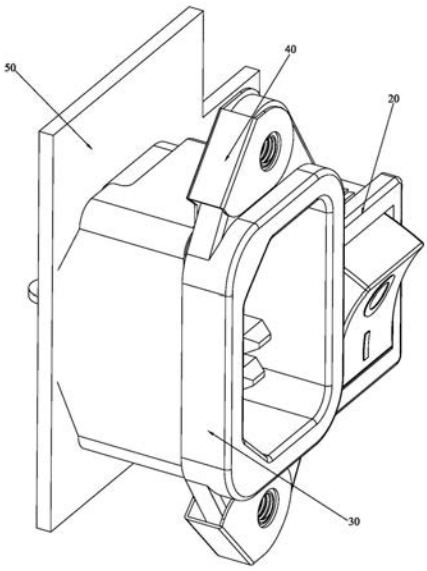

CN 216698955 U

1.一种机箱电源的I/O开关和公座的安装结构,包括有机箱电源外壳、I/O开关、公座,所述公座包括有主体部、设置于主体部一端的插脚、设置于主体部另一端的插接部,所述插接部包括有耳座和插接口;其特征在于:还包括有公座固定件,所述公座固定件包括有安装部和容设部,所述主体部装设于容设部中;

所述I/O开关、公座、公座固定件一同固定于一AC板上,所述插脚插设于AC板上,所述安装部固定于AC板上,所述AC板装设于机箱电源外壳内;

所述机箱电源外壳上设置有I/O开关避让口和公座避让口,所述I/O开关露于I/O开关避让口,所述插接口露于公座避让口。

2.根据权利要求1所述的一种机箱电源的I/O开关和公座的安装结构,其特征在于:所述安装部具有可折部,所述安装部插设于AC板,所述可折部朝向AC板折叠,以使可折部抵于AC板。

3.根据权利要求2所述的一种机箱电源的I/O开关和公座的安装结构,其特征在于:所述可折部具有插脚避让槽,所述插脚穿过插脚避让槽。

4.根据权利要求1或2所述的一种机箱电源的I/O开关和公座的安装结构,其特征在于:所述容设部包括有平板部和自平板部延伸的两个夹持部,所述主体部夹设于两个夹持部之间。

5.根据权利要求4所述的一种机箱电源的I/O开关和公座的安装结构,其特征在于:所述夹持部朝向耳座延伸设置有耳座容设部,所述耳座位于耳座容设部中。

6.根据权利要求5所述的一种机箱电源的I/O开关和公座的安装结构,其特征在于:所述耳座上设置有螺丝固定孔,相应的,所述耳座容设部具有避让孔;所述耳座通过螺丝固定于耳座容设部。

一种机箱电源的I/O开关和公座的安装结构

技术领域

[0001] 本实用新型涉及机箱电源领域技术，尤其是指一种机箱电源的I/O开关和公座的安装结构。

背景技术

[0002] 机箱电源的公座包括有主体部、设置于主体部一端的插脚、设置于主体部另一端的插接部，所述插接部包括有耳座和插接口。

[0003] 现有技术中，公座耳座和插接口通常位于机箱壳体外，机箱壳体对应耳座设置有安装孔，通过螺丝将耳座固定于安装孔，从而实现对公座的固定；该种结构需要通过螺丝连接来实现固定，组装过程繁琐，不便于组装。

[0004] 因此，有必要设计一种新的技术方案来解决上述问题。

实用新型内容

[0005] 有鉴于此，本实用新型针对现有技术存在之缺失，其主要目的是提供一种机箱电源的I/O开关和公座的安装结构，其通过设置有公座固定件，将I/O开关、公座、公座固定件一同固定于一AC板上后，装设于机箱电源外壳中，使插接口露于机箱电源外壳，该种内装结构，结构简单，省去了从外侧打螺丝固定，组装方便。

[0006] 为实现上述目的，本实用新型采用如下之技术方案：

[0007] 一种机箱电源的I/O开关和公座的安装结构，包括有机箱电源外壳、I/O开关、公座，所述公座包括有主体部、设置于主体部一端的插脚、设置于主体部另一端的插接部，所述插接部包括有耳座和插接口；还包括有公座固定件，所述公座固定件包括有安装部和容设部，所述主体部装设于容设部中；

[0008] 所述I/O开关、公座、公座固定件一同固定于一AC板上，所述插脚插设于AC板上，所述安装部固定于AC板上，所述AC板装设于机箱电源外壳内；

[0009] 所述机箱电源外壳上设置有I/O开关避让口和公座避让口，所述I/O开关露于I/O开关避让口，所述插接口露于公座避让口。

[0010] 作为一种优选方案，所述安装部具有可折部，所述安装部插设于AC板，所述可折部朝向AC板折叠，以使可折部抵于AC板。

[0011] 作为一种优选方案，所述可折部具有插脚避让槽，所述插脚穿过插脚避让槽。

[0012] 作为一种优选方案，所述容设部包括有平板部和自平板部延伸的两个夹持部，所述主体部夹设于两个夹持部之间。

[0013] 作为一种优选方案，所述夹持部朝向耳座延伸设置有耳座容设部，所述耳座位于耳座容设部中。

[0014] 作为一种优选方案，所述耳座上设置有螺丝固定孔，相应的，所述耳座容设部具有避让孔；所述耳座通过螺丝固定于耳座容设部。

[0015] 本实用新型与现有技术相比具有明显的优点和有益效果，具体而言，由上述技术

方案可知：

[0016] 其主要是，通过设置有公座固定件，公座固定件包括有安装部和容设部，所述公座的主体部装设于容设部中，将I/O开关、公座、公座固定件一同固定于一AC板上后，装设于机箱电源外壳中，插接口露于机箱电源外壳外；该种内装结构，结构简单，省去了从外侧打螺丝固定，组装方便；

[0017] 其次是，安装部具有可折部，将安装部插设于AC板后，可折部朝向AC板折叠，以使可折部抵于AC板；安装部的固定方式简单、便于组装；以及，在可折部设置有插脚避让槽，供插脚穿过，结构设计巧妙，可折部朝向插脚折叠，减小了占用AC板的面积，利于AC板的小型设计，布置合理；

[0018] 再者是，设置有耳座容设部，使得公座的固定更稳固，减小晃动；以及，耳座通过螺丝固定于耳座容设部，进一步提高公座的稳固性。

[0019] 为更清楚地阐述本实用新型的结构特征和功效，下面结合附图与具体实施例来对本实用新型进行详细说明。

附图说明

[0020] 图1是本实用新型之较佳实施例的立体示意图(不含机箱电源外壳)；

[0021] 图2是本实用新型之较佳实施例的另一视角的立体示意图(不含机箱电源外壳)；

[0022] 图3是本实用新型之较佳实施例的可折部安装示意图；

[0023] 图4是本实用新型之较佳实施例的立体示意图(含机箱电源外壳)；

[0024] 图5是本实用新型之较佳实施例的另一视角的立体示意图(含机箱电源外壳)。

[0025] 附图标识说明：

[0026] 10、机箱电源外壳 101、I/O开关避让口

[0027] 102、公座避让口 20、I/O开关

[0028] 30、公座 31、主体部

[0029] 32、插脚 33、插接部

[0030] 331、耳座 332、插接口

[0031] 301、螺丝固定孔 40、公座固定件

[0032] 41、安装部 411、可折部

[0033] 412、插脚避让槽 42、容设部

[0034] 421、平板部 422、夹持部

[0035] 423、耳座容设部 401、避让孔

[0036] 50、AC板 60、螺丝。

具体实施方式

[0037] 请参照图1至图5所示，其显示出了本实用新型之较佳实施例的具体结构，包括有机箱电源外壳10、I/O开关20、公座30和公座固定件40。

[0038] 所述公座30包括有主体部31、设置于主体部31一端的插脚32、设置于主体部31另一端的插接部33，所述插接部33包括有耳座331和插接口332。

[0039] 所述公座固定件40包括有安装部41和容设部42，所述主体部31装设于容设部42

中;所述I/O开关20、公座30、公座固定件40一同固定于一AC板50上,所述插脚32插设于AC板50上,所述安装部41固定于AC板50上,所述AC板50装设于机箱电源外壳10内;所述机箱电源外壳10上设置有I/O开关避让口101和公座避让口102,所述I/O开关20露于I/O开关避让口101,所述插接口332露于公座避让口102;以及,所述安装部41具有可折部411,所述安装部41插设于AC板50,所述可折部411朝向AC板50折叠,以使可折部411抵于AC板50的后侧;优选的,所述可折部411具有插脚避让槽412,所述插脚32穿过插脚避让槽412,供插脚32穿过,结构设计巧妙,可折部411朝向插脚32折叠,减小了占用AC板50的面积,利于AC板50的小型设计。

[0040] 所述容设部42包括有平板部421和自平板部421延伸的两个夹持部422,所述主体部31夹设于两个夹持部422之间;所述夹持部422朝向耳座331延伸设置有耳座容设部423,所述耳座331位于耳座容设部423中,优选的,所述耳座容设部423呈U型;

[0041] 所述耳座331上设置有螺丝固定孔301,相应的,所述耳座容设部423具有避让孔401;所述耳座331通过螺丝60固定于耳座容设部423;如图5所示,所述耳座容设部423抵于机箱电源外壳10的内侧,所述插接口332卡于公座避让口102。

[0042] 本实用新型的设计重点在于:

[0043] 其主要是,通过设置有公座固定件,公座固定件包括有安装部和容设部,所述公座的主体部装设于容设部中,将I/O开关、公座、公座固定件一同固定于一AC板上后,装设于机箱电源外壳中,插接口露于机箱电源外壳外;该种内装结构,结构简单,省去了从外侧打螺丝固定,组装方便;

[0044] 其次是,安装部具有可折部,将安装部插设于AC板后,可折部朝向AC板折叠,以使可折部抵于AC板;安装部的固定方式简单、便于组装;以及,在可折部设置有插脚避让槽,供插脚穿过,结构设计巧妙,可折部朝向插脚折叠,减小了占用AC板的面积,利于AC板的小型设计,布置合理;

[0045] 再者是,设置有耳座容设部,使得公座的固定更稳固,减小晃动;以及,耳座通过螺丝固定于耳座容设部,进一步提高公座的稳固性。

[0046] 以上所述,仅是本实用新型的较佳实施例而已,并非对本实用新型的技术范围作任何限制,故凡是依据本实用新型的技术实质对以上实施例所作的任何细微修改、等同变化与修饰,均仍属于本实用新型技术方案的范围内。

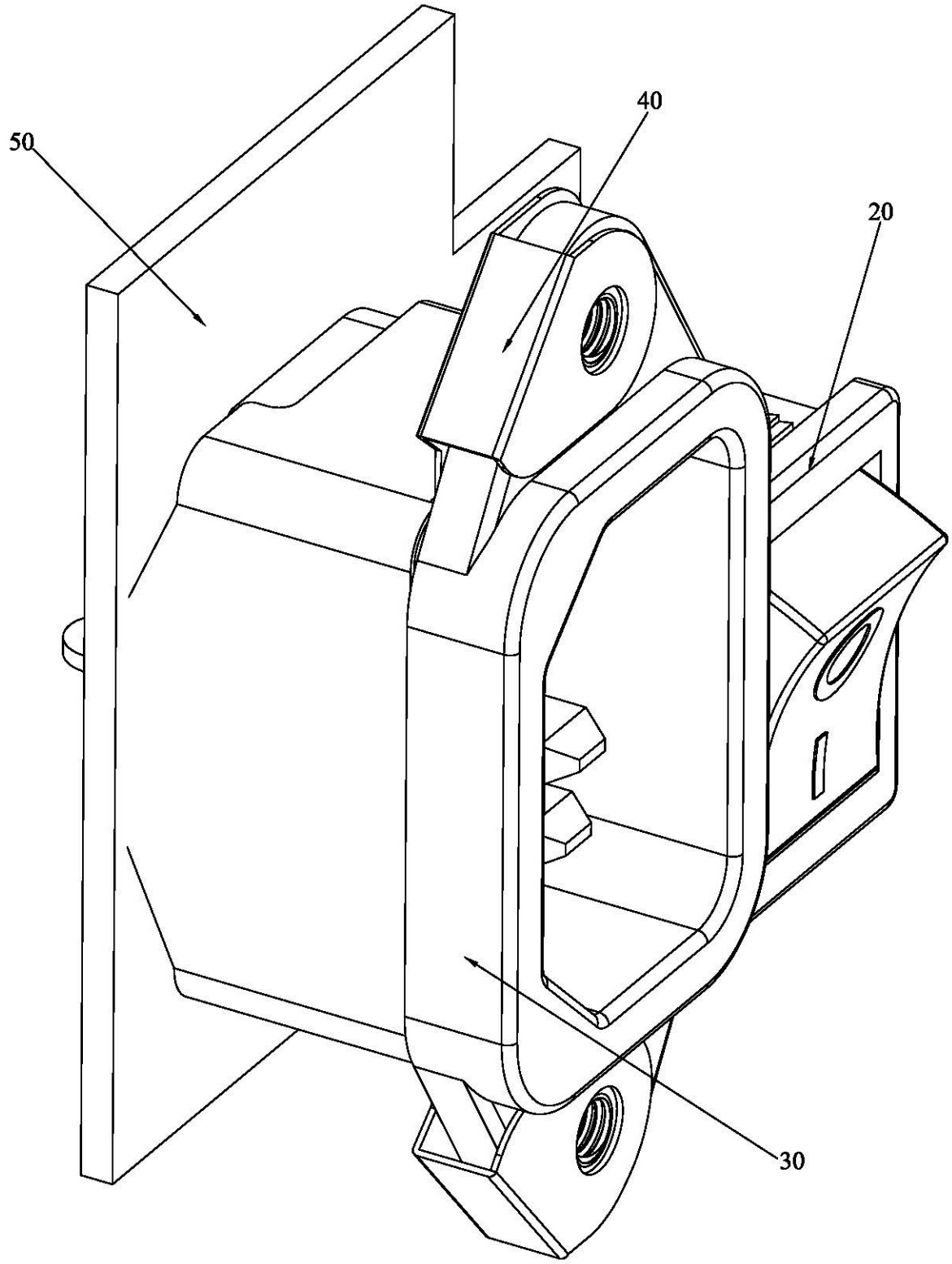

图1

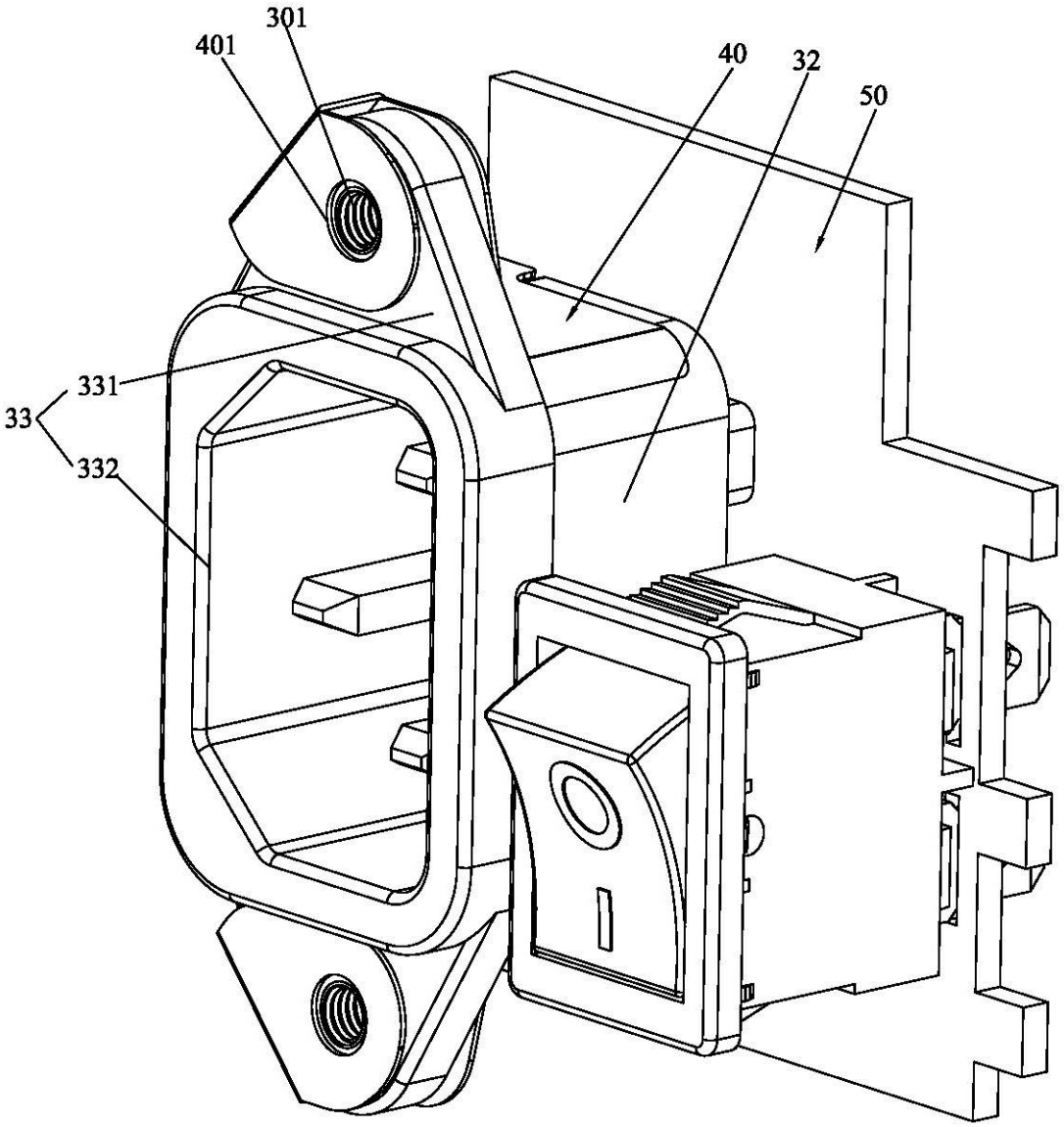

图2

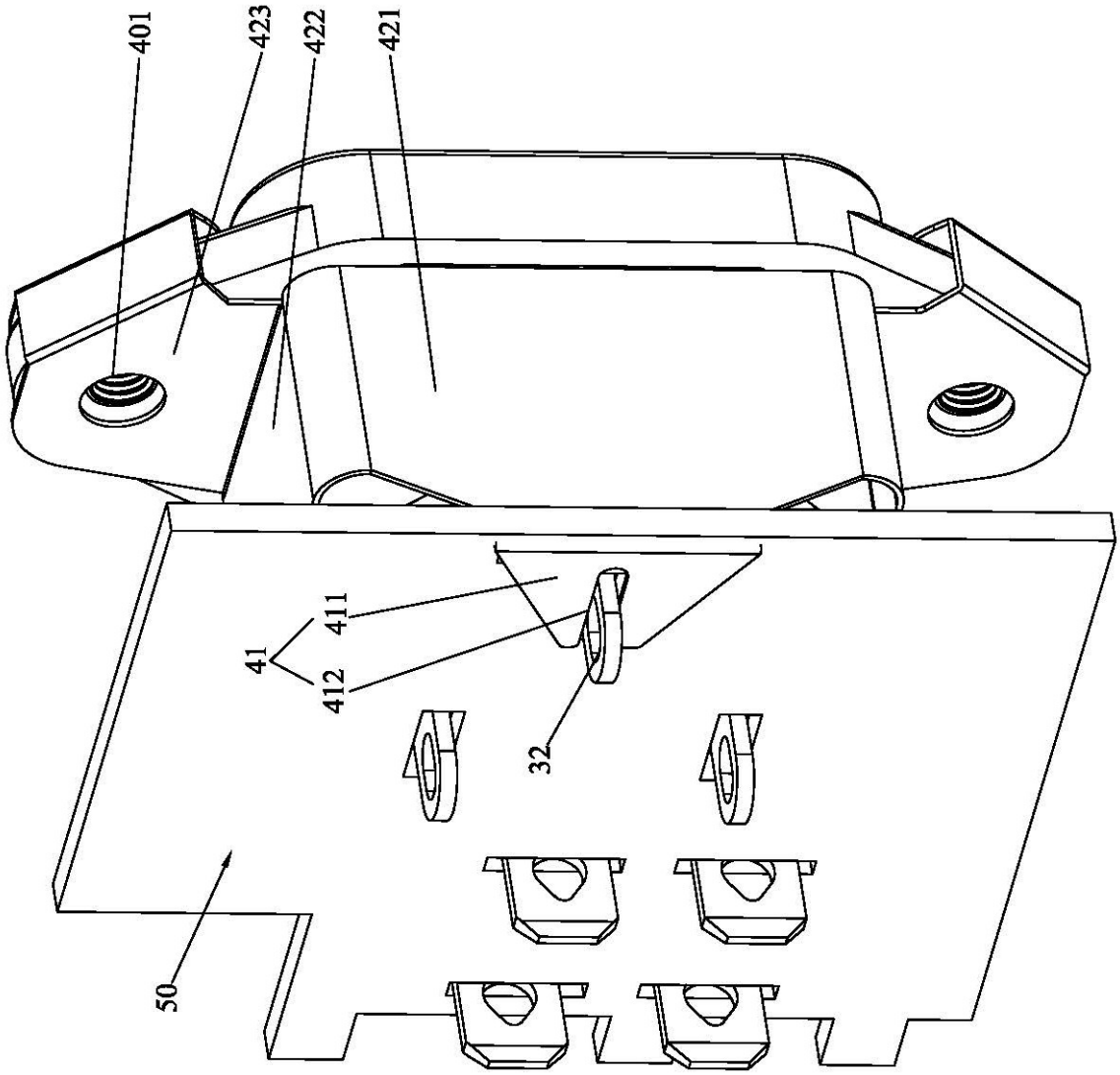

图3

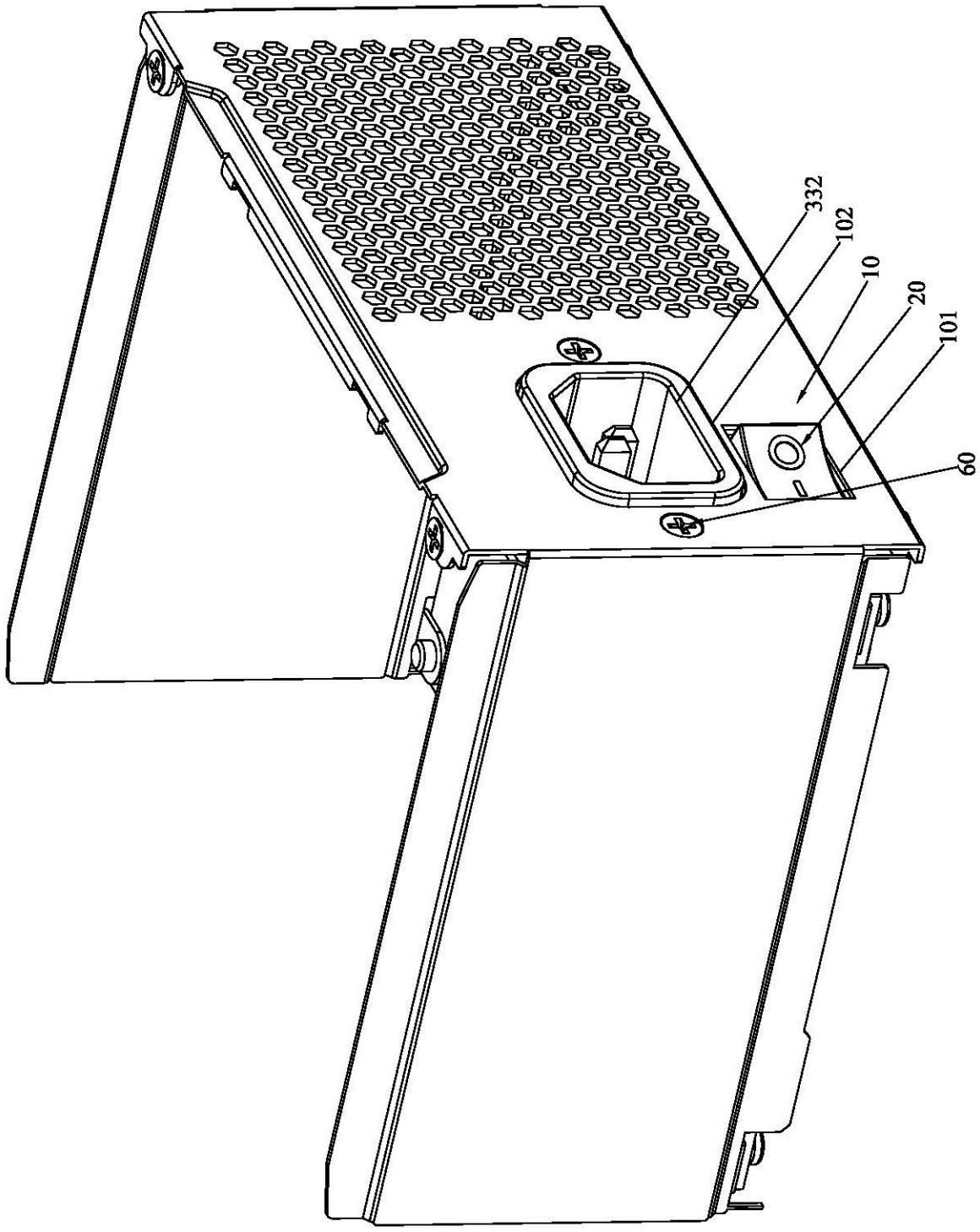

图4

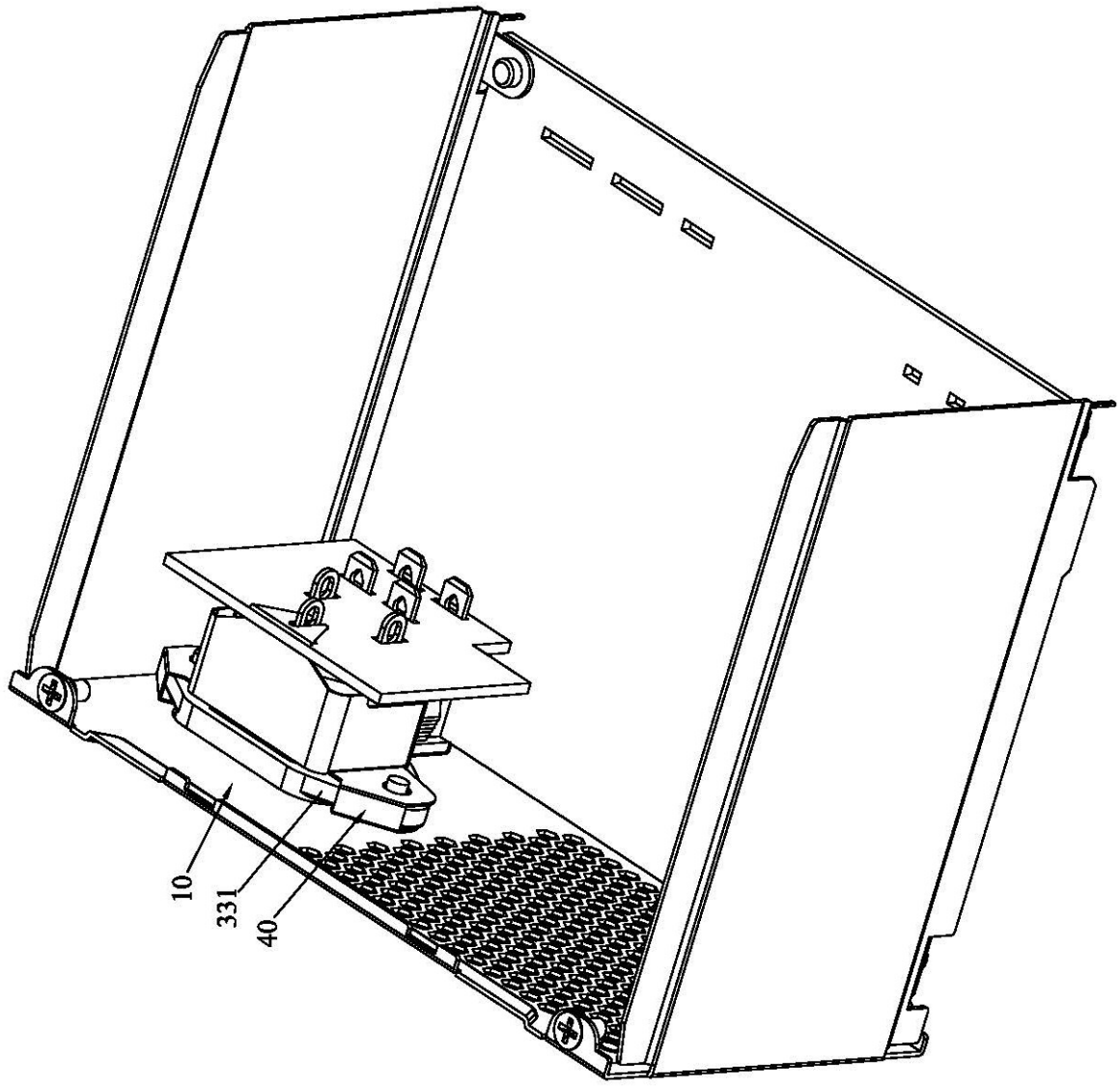

图5