(19)中华人民共和国国家知识产权局

(12)实用新型专利

(10)授权公告号 CN 202752141 U
(45)授权公告日 2013.02.27

(21)申请号 201220473904.2

(22)申请日 2012.09.18

(73)专利权人 江苏东祥装饰材料有限公司
地址 225700 江苏省泰州市兴化市陈堡镇经济开发区

(72)发明人 王朝东 雷宝平 熊少合

(74)专利代理机构 南京正联知识产权代理有限公司 32243
代理人 沈志海

(51)Int.Cl.
B05B 15/04(2006.01)
B05B 15/12(2006.01)

(ESM)同样的发明创造已同日申请发明专利

权利要求书 1 页 说明书 2 页 附图 1 页

(54)实用新型名称

铝板喷涂房水墙装置

(57)摘要

本实用新型开发了一种铝板喷涂房水墙装置，铝板喷涂房内设有竖直的水墙，水墙的上方设有水槽，水槽为前低后高式设计，水槽的一端设有进水管，进水管连有水泵，水墙的底部设有水池，水泵从水池抽水打入水槽中；水墙的前端顶部设有用来传送铝板的传送架，传送架的前面设有喷枪装置；水墙与水池之间悬空，水墙的底部与水池顶部之间的距离为10-20cm；本实用新型的有益效果是：结构简单，实用性高，超出铝板部分的喷漆直接随着水墙上的水流被收集入水池中，水泵又将水墙上的水流循环利用，节省资源，成本低廉，净化了铝板喷漆的工作环境。

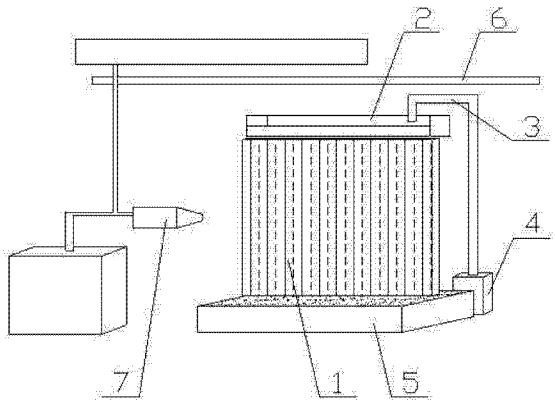

CN 202752141 U

1. 铝板喷涂房水墙装置，其特征在于，铝板喷涂房内设有竖直的水墙，所述水墙的上方设有水槽，所述水槽为前低后高式设计，所述水槽的一端设有进水管，所述进水管连有水泵，所述水墙的底部设有水池，所述水泵从所述水池抽水打入所述水槽中。

2. 根据权利要求 1 所述的铝板喷涂房水墙装置，其特征在于，所述水墙的前端顶部设有用来传送铝板的传送架，所述传送架的前面设有喷枪装置。

3. 根据权利要求 1 或 2 所述的铝板喷涂房水墙装置，其特征在于，所述水墙与所述水池之间悬空，所述水墙的底部与所述水池顶部之间的距离为 10-20cm。

铝板喷涂房水墙装置

技术领域

[0001] 本实用新型涉及铝板的加工领域，具体地说，是铝板喷涂房水墙装置。

背景技术

[0002] 铝板在氟碳漆喷涂的过程中，要经过两道喷漆工作，第一道是喷底漆，第二道是喷面漆，在自动化喷漆设备中，采用自动运动的喷枪对铝板的表面进行喷漆，由于喷枪将漆呈散射状喷射到铝板上，因此难免在喷漆的过程中将漆喷到铝板边缘以外的区域，对喷涂房墙壁及地面造成一定的污染，同时油漆微粒会对空气造成一定污染，对操作者的健康不利。

实用新型内容

[0003] 为了解决现有技术的不足，本实用新型开发了铝板喷涂房水墙装置，铝板喷涂房内设有竖直的水墙，所述水墙的上方设有水槽，所述水槽为前低后高式设计，所述水槽的一端设有进水管，所述进水管连有水泵，所述水墙的底部设有水池，所述水泵从所述水池抽水打入所述水槽中。

[0004] 所述水墙的前端顶部设有用来传送铝板的传送架，所述传送架的前面设有喷枪装置。

[0005] 所述水墙与所述水池之间悬空，所述水墙的底部与所述水池顶部之间的距离为10-20cm。

[0006] 本实用新型的有益效果是：结构简单，实用性高，超出铝板部分的喷漆直接随着水墙上的水流被收集入水池中，水泵又将水墙上的水流循环利用，节省资源，成本低廉，净化了铝板喷漆的工作环境。

附图说明

[0007] 图 1 是本实用新型的立体图。

[0008] 其中，1- 水墙，2- 水槽，3- 进水管，4- 水泵，5- 水池，6- 传送架，7- 喷枪装置。

具体实施方式

[0009] 如图 1 所示，本实用新型公开了一种铝板喷涂房水墙装置，铝板喷涂房内设有竖直的水墙 1，所述水墙 1 的上方设有水槽 2，所述水槽 2 为前低后高式设计，所述水槽 1 的一端设有进水管 3，所述进水管 3 连有水泵 4，所述水墙 1 的底部设有水池 5，所述水泵 4 从所述水池 5 抽水打入所述水槽 2 中。所述水墙 1 的前端顶部设有用来传送铝板的传送架 6，所述传送架 6 的前面设有喷枪装置 7。所述水墙 1 与所述水池 5 之间悬空，所述水墙 1 的底部与所述水池 5 顶部之间的距离为 10-20cm。

[0010] 本实用新型在工作时，开启水泵 4，水池 5 中的水被水泵 4 抽到水槽 1 中，水满后从水槽 1 的前边倾下，从水墙 1 上流下，又流入水池 5 中，从而形成水的循环利用，铝板从传送架 6 上传送到水墙 1 前，喷枪装置 7 对铝板进行喷漆，喷出铝板面积以外的漆顺着水墙 1 的

水流落入水池 5 中，从而使喷漆房内干净整洁。

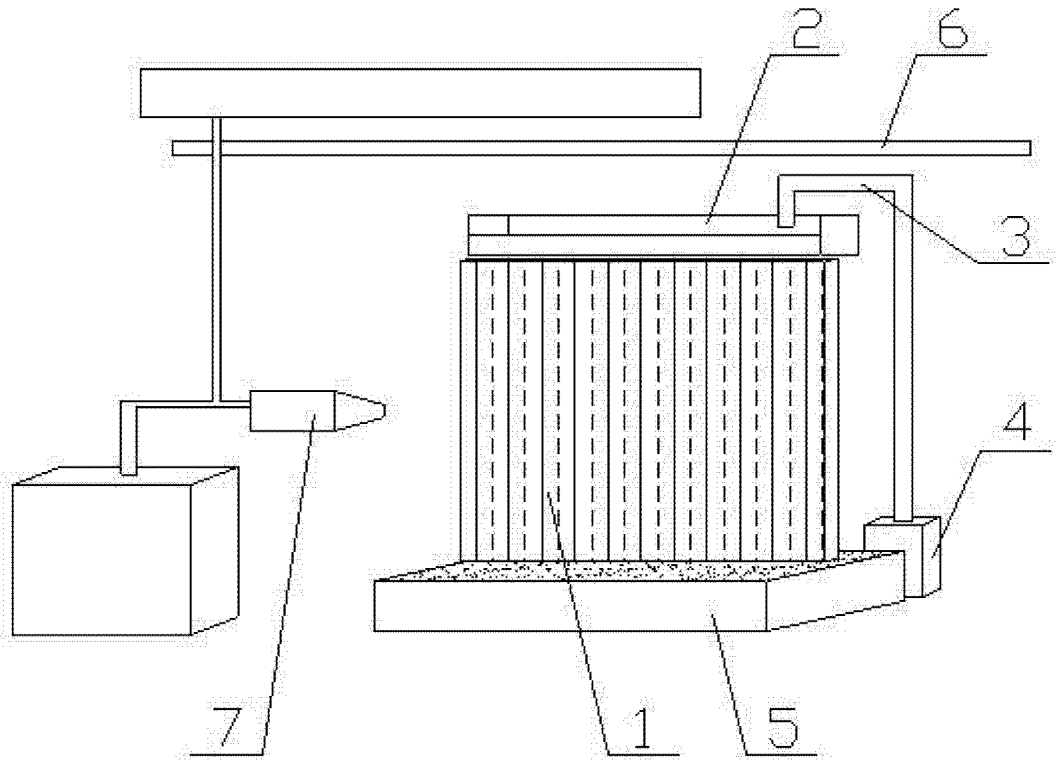

图 1