(19)中华人民共和国国家知识产权局

(12)实用新型专利

(10)授权公告号 CN 202391235 U
(45)授权公告日 2012.08.22

(21)申请号 201120477405.6

(22)申请日 2011.11.26

(73)专利权人 黄梧琦
地址 430040 湖北省武汉市东西湖区吴家山街吴中路201号吴家山中学高一年级(3)班

(72)发明人 黄梧琦

(74)专利代理机构 武汉金堂专利事务所 42212
代理人 胡清堂

(51)Int.Cl.
E05B 19/00(2006.01)
E05B 17/10(2006.01)

权利要求书 1 页 说明书 1 页 附图 1 页

(54)实用新型名称

可发光的钥匙

(57)摘要

一种可发光的钥匙，包括：钥匙(1)和钥匙柄(2)，钥匙柄(2)上装有灯泡(3)和开关(4)，钥匙柄(2)内还装有纽扣电池，灯泡(3)、开关(4)和纽扣电池用导线连为一常规电路。其优点是：在夜晚光线不足时，可以将灯泡打开从而顺利地开门。

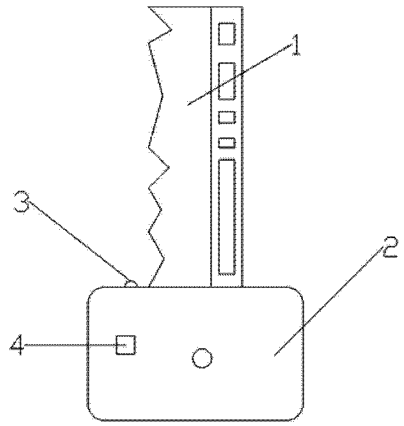

CN 202391235 U

1. 一种可发光的钥匙，包括：钥匙(1)和钥匙柄(2)，其特征在于：钥匙柄(2)上装有灯泡(3)和开关(4)，钥匙柄(2)内还装有纽扣电池，灯泡(3)、开关(4)和纽扣电池用导线连为一常规电路。

可发光的钥匙

技术领域

[0001] 本实用新型涉及日常生活技术领域，具体的说是一种可发光的钥匙。

背景技术

[0002] 现在的钥匙，功能比较单一，如果在夜晚没有光线的时候要开门，很难对准锁眼，不方便开门，效率很低，十分影响心情。

发明内容

[0003] 本实用新型的目的是设计一种既能在晚上照明开门的可发光的钥匙。

[0004] 本实用新型可发光的钥匙，包括：钥匙 1 和钥匙柄 2，钥匙柄 2 上装有灯泡 3 和开关 4，钥匙柄 2 内还装有纽扣电池，灯泡 3、开关 4 和纽扣电池用导线连为一常规电路。

[0005] 本实用新型可发光的钥匙的优点是：在夜晚光线不足时，可以将灯泡打开从而顺利地开门。

附图说明

[0006] 图 1 为可发光的钥匙的结构示意图。

具体实施方式

[0007] 根据图 1 所示，一种可发光的钥匙，包括：钥匙 1 和钥匙柄 2，钥匙柄 2 上装有灯泡 3 和开关 4，钥匙柄 2 内还装有纽扣电池，灯泡 3、开关 4 和纽扣电池用导线连为一常规电路。

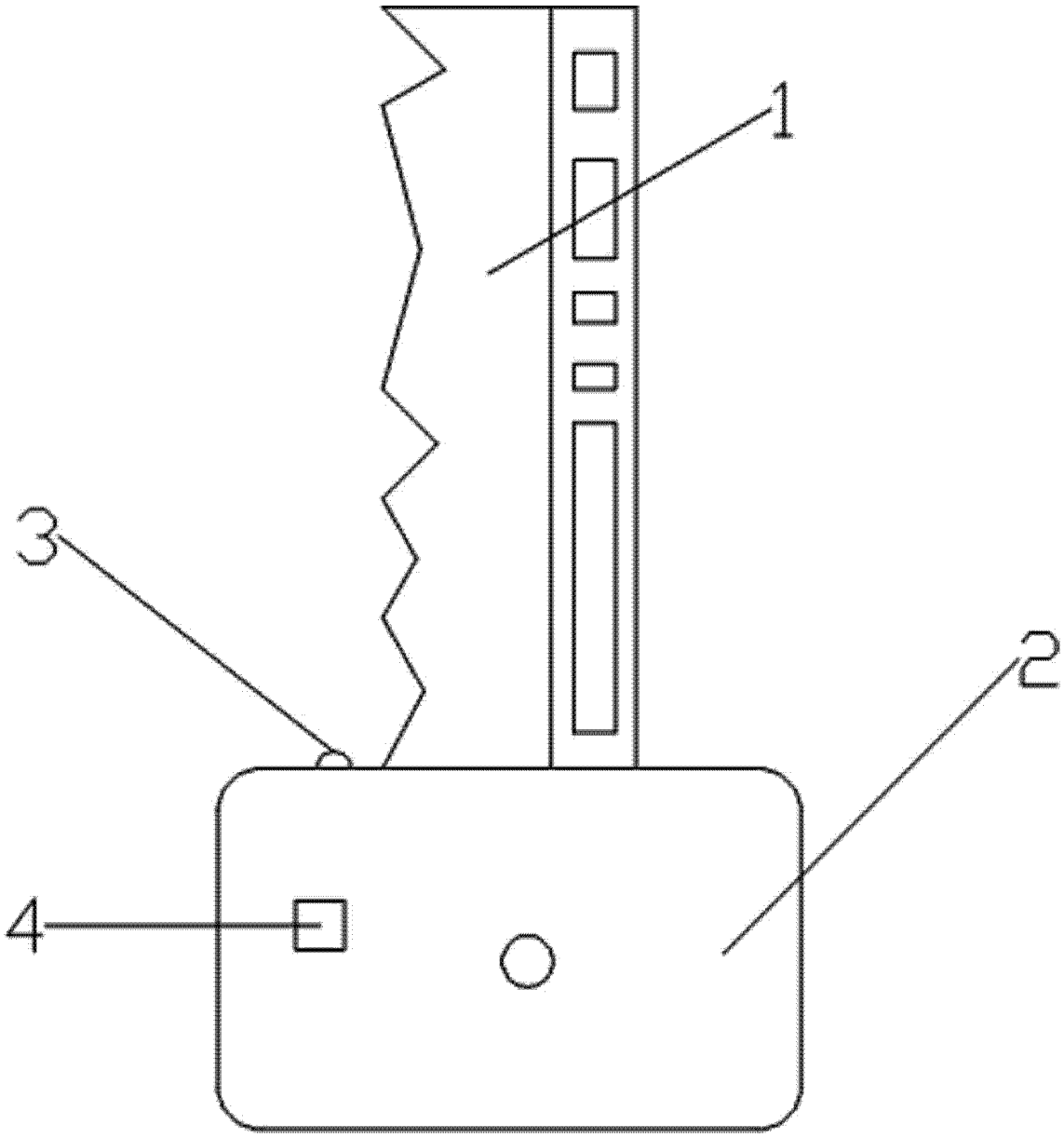

图 1