(19)国家知识产权局

(12)实用新型专利

(10)授权公告号 CN 221731565 U
(45)授权公告日 2024.09.20

(21)申请号 202322903480.X
(22)申请日 2023.10.30
(73)专利权人 湖北千吉灸科技有限责任公司
地址 435300 湖北省黄冈市蕲春县横车镇李时珍医药工业园滨河路特1号(自主申报)
(72)发明人 赵海吉
(74)专利代理机构 湖北科智达知识产权代理事务所(普通合伙) 42311
专利代理师 邱晓敏
(51)Int.Cl.
A61H 39/06(2006.01)
B01D 46/64(2022.01)
B01D 46/24(2006.01)
B01D 46/42(2006.01)
B01D 46/88(2022.01)
B01D 46/44(2006.01)

权利要求书1页 说明书4页 附图4页

(54)实用新型名称

多功能艾灸仪

(57)摘要

本实用新型公开了多功能艾灸仪,包括壳体,壳体的顶部外壁开有上放置口,上放置口的内部设置有盖板,盖板的底部设置有连接盘,盖板的底部外壁通过轴承连接有螺杆,螺杆的顶端贯穿盖板固定有旋钮,连接盘的顶部外壁固定有螺套,螺杆与螺套通过螺纹连接,盖板的底部外壁固定有导套,导套套接在螺套的外部,导套和螺套之间设置有限位机构,壳体的底部外壁开有下放置口,下放置口的内部具有托盘机构。本实用新型通过旋钮对螺杆进行转动时,使得螺套能够带动连接盘底部的艾柱进行高度调节,使得在通过艾灸仪进行艾灸时便于调节艾灸的温度,同时通过托盘机构能够放置姜片,使得艾灸的疗效得到增强。

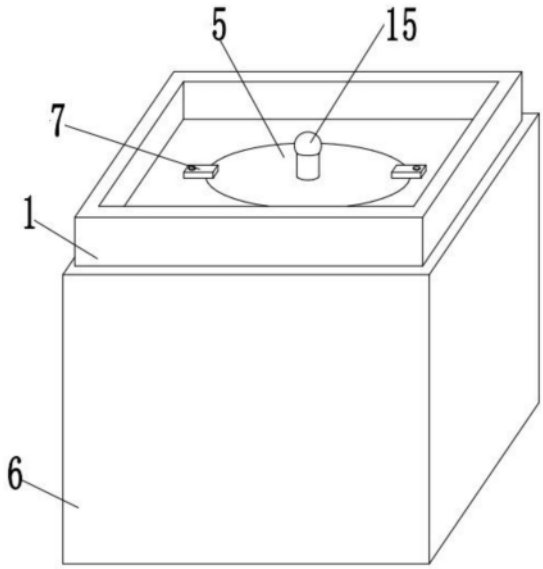

CN 221731565 U

1.多功能艾灸仪,其特征在于,包括壳体(1),所述壳体(1)的顶部外壁开有上放置口(4),所述上放置口(4)的内部设置有盖板(5),所述盖板(5)的底部设置有连接盘(8),所述盖板(5)的底部外壁通过轴承连接有螺杆(10),所述螺杆(10)的顶端贯穿盖板(5)固定有旋钮(15),所述连接盘(8)的顶部外壁固定有螺套(11),所述螺杆(10)与螺套(11)通过螺纹连接,所述盖板(5)的底部外壁固定有导套(12),所述导套(12)套接在螺套(11)的外部,所述导套(12)和螺套(11)之间设置有限位机构,所述壳体(1)的底部外壁开有下放置口(16),所述下放置口(16)的内部具有托盘机构。

2.根据权利要求1所述的多功能艾灸仪,其特征在于,所述连接盘(8)的底部外壁固定有呈中心对称分布的插接钉(9),所述壳体(1)的外部套接有滤烟套(6)。

3.根据权利要求1所述的多功能艾灸仪,其特征在于,所述壳体(1)的中部内嵌有外金属网(2),所述壳体(1)的内部固定有内金属网(3)。

4.根据权利要求1所述的多功能艾灸仪,其特征在于,所述限位机构包括与螺套(11)固定的限位块(14),所述导套(12)的一侧外壁开有限位槽(13),所述限位块(14)滑动在限位槽(13)的内部。

5.根据权利要求1所述的多功能艾灸仪,其特征在于,所述壳体(1)的顶部外壁铰接有压板(7),所述压板(7)的一端位于盖板(5)的顶部。

6.根据权利要求1所述的多功能艾灸仪,其特征在于,所述托盘机构包括位于下放置口(16)的内部的金属环(17),所述金属环(17)的内部固定有放置网(18),所述下放置口(16)的内壁内嵌有与金属环(17)相吸附的磁铁(19),所述金属环(17)的内壁固定有拉杆(20),所述拉杆(20)位于放置网(18)的底部。

多功能艾灸仪

技术领域

[0001] 本实用新型涉及艾灸技术领域,具体涉及多功能艾灸仪。

背景技术

[0002] 艾灸法是通过艾灸对经络穴位的温热特性,运用艾叶制成的艾灸药材产生的艾热和药力刺激穴位或特定部位,通过激发经气的活动来调整人体紊乱的生理生化功能,可以温经散寒、行气止痛和调和气血,以加强机体气血运行,从而达到防病和治病目的的一种治疗方法。

[0003] 中国专利号201920338213.3公开了一种艾灸仪,包括盖体和主体,所述主体包括壳体和设置在壳体内的滤网,所述盖体、滤网以及滤网上方的壳体组成燃烧内腔,所述滤网以及滤网下方的壳体组成烟熏内腔,所述壳体底两侧设有绑带扣。该专利中的艾灸仪在使用时,是通过固定针将艾柱进行插接固定的,艾柱在固定针上进行固定后,艾柱的高度不可进行调节,导致艾灸时的温度调节不方便。因此,亟需设计多功能艾灸仪来解决上述问题。

实用新型内容

[0004] 本实用新型的目的是提供多功能艾灸仪,以解决现有技术中的上述不足之处。

[0005] 为了实现上述目的,本实用新型提供如下技术方案:

[0006] 多功能艾灸仪,包括壳体,所述壳体的顶部外壁开有上放置口,所述上放置口的内部设置有盖板,所述盖板的底部设置有连接盘,所述盖板的底部外壁通过轴承连接有螺杆,所述螺杆的顶端贯穿盖板固定有旋钮,所述连接盘的顶部外壁固定有螺套,所述螺杆与螺套通过螺纹连接,所述盖板的底部外壁固定有导套,所述导套套接在螺套的外部,所述导套和螺套之间设置有限位机构,所述壳体的底部外壁开有下放置口,所述下放置口的内部具有托盘机构。

[0007] 进一步的,所述连接盘的底部外壁固定有呈中心对称分布的插接钉,所述壳体的外部套接有滤烟套。

[0008] 进一步的,所述壳体的中部内嵌有外金属网,所述壳体的内部固定有内金属网。

[0009] 进一步的,所述限位机构包括与螺套固定的限位块,所述导套的一侧外壁开有限位槽,所述限位块滑动在限位槽的内部。

[0010] 进一步的,所述壳体的顶部外壁铰接有压板,所述压板的一端位于盖板的顶部。

[0011] 进一步的,所述托盘机构包括位于下放置口的内部的金属环,所述金属环的内部固定有放置网,所述下放置口的内壁内嵌有与金属环相吸附的磁铁,所述金属环的内壁固定有拉杆,所述拉杆位于放置网的底部。

[0012] 在上述技术方案中,本实用新型提供的多功能艾灸仪,有益效果为:(1)通过设置的螺杆、螺套和连接盘,通过旋钮对螺杆进行转动时,使得螺套能够带动连接盘底部的艾柱进行高度调节,使得在通过艾灸仪进行艾灸时便于调节艾灸的温度,同时通过托盘机构能够放置姜片,使得艾灸的疗效得到增强;(2)通过设置的外金属网、内金属网和滤烟套,外金

属网和内金属网的透气性能够保持艾柱燃烧时进入足够的空气,通过滤烟套能够对艾柱燃烧产生的烟雾进行过滤的效果,防止烟雾污染空气;(3)通过设置的磁铁和金属环,利用金属环与下放置口内部的磁铁进行吸附,使得金属环在下放置口的内部拆卸和安装时更加方便,进而便于姜片的放置和取出;(4)通过设置的导套、限位块和限位槽,利用导套套接在螺套的外部,防止螺杆的螺纹处进入灰尘,通过限位块滑动在限位槽的内部,使得螺套不会与螺杆发生螺纹分离,进而使得在对艾灸的温度进行调节时更加可靠。

附图说明

[0013] 为了更清楚地说明本申请实施例或现有技术中的技术方案,下面将对实施例中所需要使用的附图作简单地介绍,显而易见地,下面描述中的附图仅仅是本实用新型中记载的一些实施例,对于本领域普通技术人员来讲,还可以根据这些附图获得其他的附图。

[0014] 图1为本实用新型多功能艾灸仪实施例提供的整体结构示意图。

[0015] 图2为本实用新型多功能艾灸仪实施例提供的剖面结构示意图。

[0016] 图3为本实用新型多功能艾灸仪实施例提供的A处放大结构示意图。

[0017] 图4为本实用新型多功能艾灸仪实施例提供的B处放大结构示意图。

[0018] 附图标记说明:

[0019] 1壳体、2外金属网、3内金属网、4上放置口、5盖板、6滤烟套、7压板、8连接盘、9插接钉、10螺杆、11螺套、12导套、13限位槽、14限位块、15旋钮、16下放置口、17金属环、18放置网、19磁铁、20拉杆。

具体实施方式

[0020] 为了使本领域的技术人员更好地理解本实用新型的技术方案,下面将结合附图对本实用新型作进一步的详细介绍。

[0021] 如图1-4所示,本实用新型实施例提供的多功能艾灸仪,包括壳体1,壳体1的顶部外壁开有上放置口4,上放置口4的内部设置有盖板5,盖板5的底部设置有连接盘8,盖板5的底部外壁通过轴承连接有螺杆10,螺杆10的顶端贯穿盖板5固定有旋钮15,连接盘8的顶部外壁固定有螺套11,螺杆10与螺套11通过螺纹连接,盖板5的底部外壁固定有导套12,导套12套接在螺套11的外部,导套12和螺套11之间设置有限位机构,壳体1的底部外壁开有下放置口16,下放置口16的内部具有托盘机构。

[0022] 具体的,本实施例中,包括壳体1,壳体1采用松木制成,使得外观更加美观,壳体1的顶部外壁开有上放置口4,上放置口4的内部设置有盖板5,盖板5为圆形,盖板5的底部设置有连接盘8,盖板5的底部外壁通过轴承连接有螺杆10,螺杆10的顶端贯穿盖板5固定有旋钮15,对旋钮15转动时,使得螺杆10能够进行转动,连接盘8的顶部外壁固定有螺套11,螺杆10与螺套11通过螺纹连接,螺杆10转动时带动螺套11和连接盘8进行上下运动,盖板5的底部外壁固定有导套12,导套12套接在螺套11的外部,利用导套12套接在螺套11的外部,防止螺杆10的螺纹处进入灰尘,导套12和螺套11之间设置有限位机构,限位机构能够限制导套12和螺套11只能进行上下活动,并且使得导套12和螺套11不会发生脱离,限位机构包括与螺套11固定的限位块14,导套12的一侧外壁开有限位槽13,限位块14滑动在限位槽13的内部,通过限位块14滑动在限位槽13的内部,使得螺套11不会与螺杆10发生螺纹分离,进而使

得在对艾灸的温度进行调节时更加可靠,壳体1的底部外壁开有下放置口16,下放置口16的内部具有托盘机构,托盘机构的内部可以放置姜片,使得艾灸的疗效得到增加。

[0023] 本实用新型提供的多功能艾灸仪,通过设置的螺杆10、螺套11和连接盘8,通过旋钮15对螺杆10进行转动时,使得螺套11能够带动连接盘8底部的艾柱进行高度调节,使得在通过艾灸仪进行艾灸时便于调节艾灸的温度,同时通过托盘机构能够放置姜片,使得艾灸的疗效得到增强。

[0024] 本实用新型提供的另一个实施例中,连接盘8的底部外壁固定有呈中心对称分布的插接钉9,使用时,通过插接钉9对艾柱进行插接固定,同时插接钉9上具有钩刺,能够有效的防止艾柱与插接钉9发生脱离,壳体1的外部套接有滤烟套6,滤烟套6具有一定的透气效果,壳体1的中部内嵌有外金属网2,壳体1的内部固定有内金属网3,外金属网2和内金属网3的透气性能够保持艾柱燃烧时进入足够的空气,滤烟套6的透气效果使得空气能够穿过滤烟套6进入壳体1的内部,同时通过滤烟套6能够对艾柱燃烧产生的烟雾进行过滤的效果,防止烟雾污染空气。

[0025] 本实用新型提供的另一个实施例中,壳体1的顶部外壁铰接有压板7,压板7的一端位于盖板5的顶部,利用压板7对盖板5进行限位,使得在壳体1倒立时,盖板5不容易从上放置口4的内部发生脱离,托盘机构包括位于下放置口16的内部的金属环17,金属环17采用铁材质制成,金属环17的内部固定有放置网18,放置网18采用不锈钢材质制成,同时内金属网3靠近放置网18处也固定了一层放置网18,将姜片能够放置在两个放置网18之间,当壳体1倒立时,可以通过艾灸仪进行坐灸,增加了艾灸仪的使用范围,并且壳体1的顶部具有凹腔状的结构,使得壳体1在倒立放置时,旋钮15不会与地面发生挤压;下放置口16的内壁内嵌有与金属环17相吸附的磁铁19,磁铁19为具有耐高温效果的钕铁硼磁铁,并且多个磁铁19呈中心对称的结构分布在下放置口16的内壁,利用磁铁19对铁质的金属环17进行吸附固定,与将金属环17进行螺纹固定的方式相比,使得金属环17更便于进行拆卸和安装,金属环17的内壁固定有拉杆20,拉杆20位于放置网18的底部,拉杆20便于手指将金属环17从下放置口16的内部拉出,利用金属环17与下放置口16内部的磁铁19进行吸附,使得金属环17在下放置口16的内部拆卸和安装时更加方便,进而便于姜片的放置和取出。

[0026] 工作原理:使用时,对压板7进行转动,使得压板7的一端从盖板5的顶部挪开,通过旋钮15将盖板5从上放置口4的内部取出,然后将多个艾柱固定在插接钉9上,并对艾柱点燃,然后再将盖板5放置在上放置口4的内部,接着对压板7进行转动,使得压板7的一端对盖板5进行限位,然后通过拉杆20将金属环17从下放置口16的内部取出,并将姜片放置在金属环17内部的放置网18上,然后再将金属环17放入下放置口16的内部,使得磁铁19对金属环17进行吸附固定,然后将壳体1的下放置口16对准需要进行艾灸的穴位,在保持盖板5固定不动时,通过旋钮15对螺杆10进行转动,使得螺杆10带动螺套11和连接盘8进行向下运动,进而使得艾柱在壳体1内部的高度得到调节,实现艾灸的温度进行调节的效果,本实用新型的艾灸仪具有调节艾灸温度、能够倒立放置进行坐灸、上放置口4和下放置口16同时打开时,能够便于内部进行清理的多功能效果。

[0027] 以上只通过说明的方式描述了本实用新型的某些示范性实施例,毋庸置疑,对于本领域的普通技术人员,在不偏离本实用新型的精神和范围的情况下,可以用各种不同的方式对所描述的实施例进行修正。因此,上述附图和描述在本质上是说明性的,不应理解为

对本实用新型权利要求保护范围的限制。

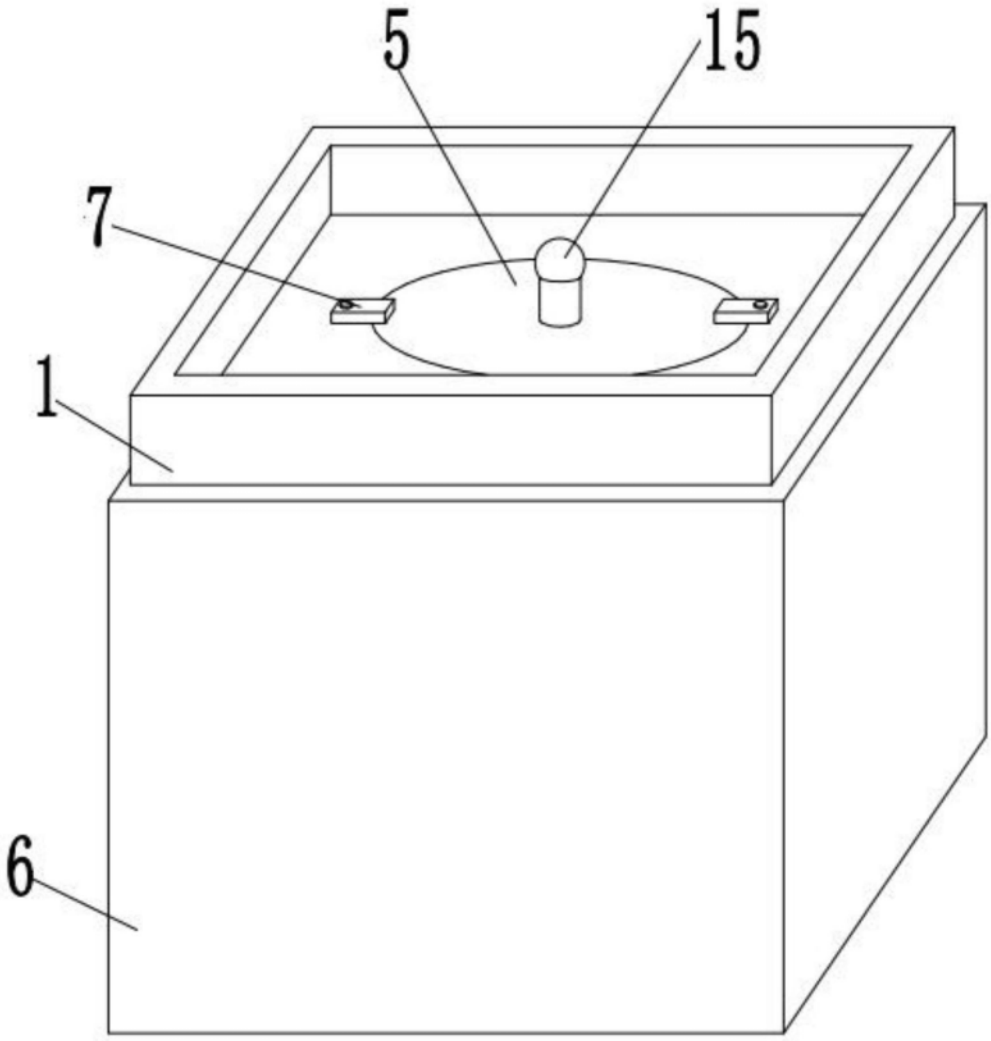

图1

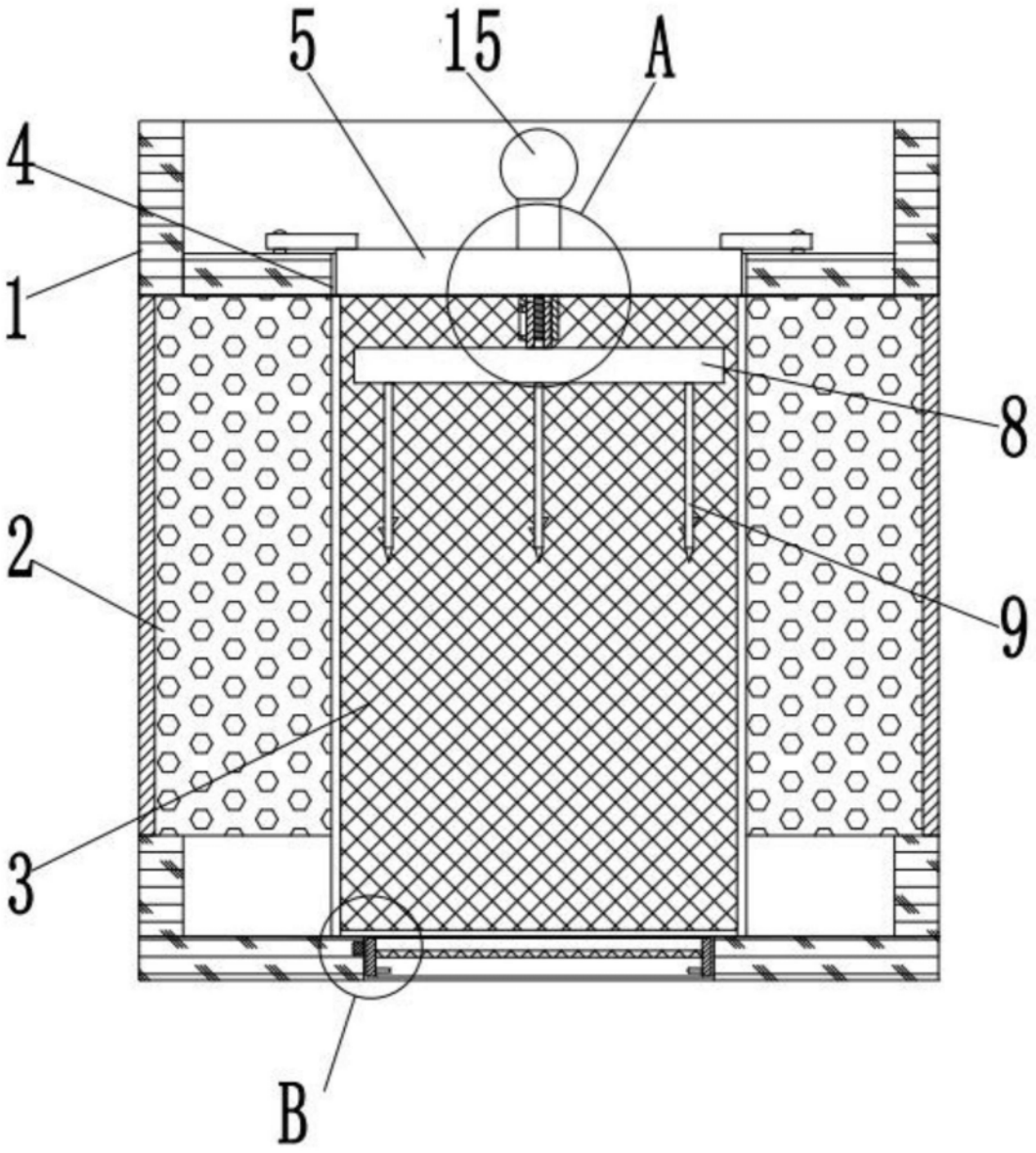

图2

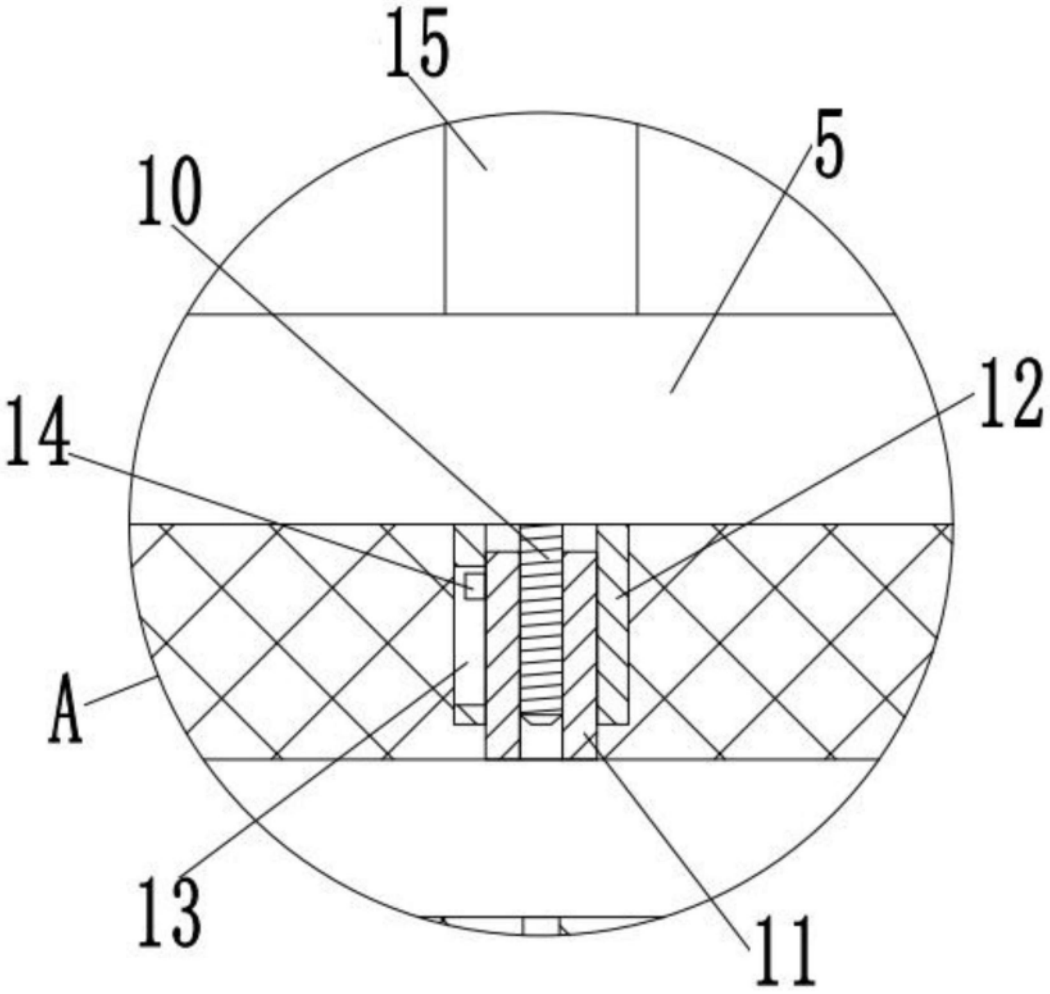

图3

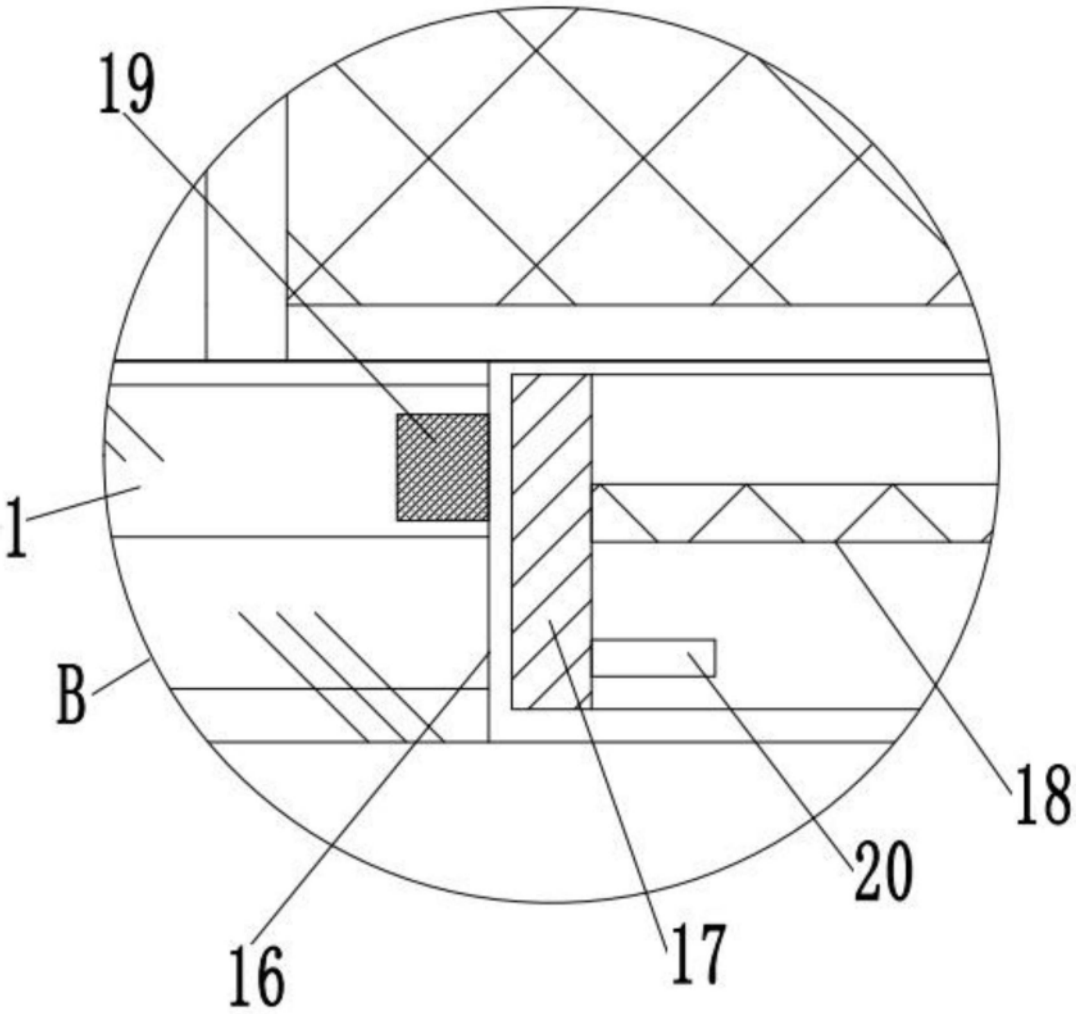

图4