(19)国家知识产权局

(12)实用新型专利

(10)授权公告号 CN 216776326 U
(45)授权公告日 2022.06.21

(21)申请号 202122004752.3

(22)申请日 2021.08.25

(73)专利权人 宾得励精科技(上海)有限公司
地址 201600 上海市松江区北杨路158号2幢

(72)发明人 赵益民

(51)Int.Cl.
A45C 3/02(2006.01)
A45C 13/00(2006.01)
A45C 13/26(2006.01)
A45C 13/18(2006.01)
A45C 13/02(2006.01)
A45C 13/30(2006.01)
A45C 15/00(2006.01)
G01S 19/14(2010.01)
B32B 33/00(2006.01)

权利要求书1页 说明书3页 附图3页

(54)实用新型名称

一种GPS定位包

(57)摘要

本实用新型公开了GPS设备技术领域的一种GPS定位包,所述包体上部安装有提手装置,所述包体左端安装有包带装置,所述包体前侧设有密码锁装置,提高公文包的安全性,所述包体内部设有辅助装置,所述辅助装置内设有GPS定位装置,本实用新型通过设置的防割层,可以有效的防止小偷使用刀划开公文包,提高了公文包的安全性,通过设置的GPS定位装置,可以定位公文包位置,在丢失时可以快速找到,从而解决了目前在现阶段一些商务人士携带重要纸质文件资料时仍然喜欢采用公文包存放,虽然随着科技的发展公文包的设计也在不断发展,但仍然存在丢失无法找回和小偷可以用刀轻易划开公文包等问题。

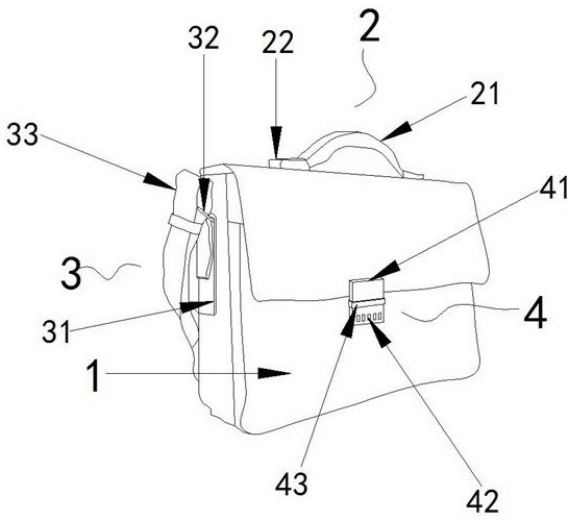

CN 216776326 U

1.一种GPS定位包,包括包体(1),其特征在于:所述包体(1)上部安装有提手装置(2),所述包体(1)左端安装有包带装置(3),所述包体(1)前侧设有密码锁装置(4),所述包体(1)内部设有辅助装置(5),所述辅助装置(5)内设有GPS定位装置(6)。

2.根据权利要求1所述的一种GPS定位包,其特征在于:所述包体(1)组成包括基布层(11)、防割层(12)、防水层(13)、外部修饰层(14)和内衬层(15),所述基布层(11)上下分别设有防割层(12),所述防水层(13)设置在上防割层(12)的上部,所述防水层(13)的上部设有外部修饰层(14),所述防割层(12)的下部设有内衬层(15)。

3.根据权利要求1所述的一种GPS定位包,其特征在于:所述提手装置(2)包括提手(21)和固定座(22),所述固定座(22)固定安装在包体(1)上部,所述提手(21)安装在两固定座(22)之间。

4.根据权利要求1所述的一种GPS定位包,其特征在于:所述包带装置(3)包括固定扣(31)、连接环(32)和包带(33),所述固定扣(31)固定安装在包体(1)的左端,所述固定扣(31)上设有连接环(32),所述固定扣(31)与包带(33)通过连接环(32)连接。

5.根据权利要求1所述的一种GPS定位包,其特征在于:所述密码锁装置(4)包括锁体(41)、密码按钮(42)和固定环(43),所述锁体(41)上设有密码按钮(42),所述锁体(41)通过固定环(43)安装在包体(1)前侧。

6.根据权利要求1所述的一种GPS定位包,其特征在于:所述辅助装置(5)包括收纳袋(51)和隔层(52),所述收纳袋(51)上设有拉链(7),所述收纳袋(51)设置在包体(1)内侧壁上,所述隔层(52)设置在包体(1)内腔中。

7.根据权利要求1所述的一种GPS定位包,其特征在于:所述GPS定位装置(6)包括盒体(61)、GPS定位器组件(62)、缓冲固定组件(63)和充电口(64),所述盒体(61)安装在收纳袋(51)中,所述盒体(61)内部安装有GPS定位器组件(62),所述GPS定位器组件(62)与盒体(61)内壁之间设有缓冲固定组件(63),所述GPS定位器组件(62)右端设有充电口(64)。

一种GPS定位包

技术领域

[0001] 本实用新型涉及了GPS设备技术领域,具体为一种GPS定位包。

背景技术

[0002] 目前在现阶段一些商务人士携带重要纸质文件资料时仍然喜欢采用公文包存放,虽然随着科技的发展公文包的设计也在不断发展,但仍然存在丢失无法找回和小偷可以用刀轻易划开公文包等问题。

[0003] 基于此,本实用新型设计了一种GPS定位包,以解决上述问题。

实用新型内容

[0004] 本实用新型的目的在于提供一种GPS定位包,以解决上述背景技术中提出的目前在现阶段一些商务人士携带重要纸质文件资料时仍然喜欢采用公文包存放,虽然随着科技的发展公文包的设计也在不断发展,但仍然存在丢失无法找回和小偷可以用刀轻易划开公文包等问题。

[0005] 为实现上述目的,本实用新型提供如下技术方案:一种GPS定位包,包括包体,其特征在于:所述包体上部安装有提手装置,所述包体左端安装有包带装置,所述包体前侧设有密码锁装置,所述包体内部设有辅助装置,所述辅助装置内设有GPS定位装置,解决了目前在现阶段一些商务人士携带重要纸质文件资料时仍然喜欢采用公文包存放,虽然随着科技的发展公文包的设计也在不断发展,但仍然存在丢失无法找回和小偷可以用刀轻易划开公文包等问题。

[0006] 作为本实用新型的进一步方案,所述包体组成包括基布层、防割层、防水层、外部修饰层和内衬层,所述基布层上下分别设有防割层,所述防水层设置在上防割层的上部,可以防止水渗透到公文包内里,所述防水层的上部设有外部修饰层,所述防割层的下部设有内衬层,设置的防割层可以有效的防止小偷使用刀划开公文包,提高了公文包的安全性。

[0007] 作为本实用新型的进一步方案,所述提手装置包括提手和固定座,所述固定座固定安装在包体上部,所述提手安装在两固定座之间,方便使用者携带公文包。

[0008] 作为本实用新型的进一步方案,所述包带装置包括固定扣、连接环和包带,所述固定扣固定安装在包体的左端,所述固定扣上设有连接环,所述固定扣与包带通过连接环连接,使得使用者可以把公文包背在身上,方便携带。

[0009] 作为本实用新型的进一步方案,所述密码锁装置包括锁体、密码按钮和固定环,所述锁体上设有密码按钮,所述锁体通过固定环安装在包体前侧,可以防止别人打开公文包,提高公文包的安全性。

[0010] 作为本实用新型的进一步方案,所述辅助装置包括收纳袋和隔层,所述收纳袋上设有拉链,所述收纳袋设置在包体内侧壁上,所述隔层设置在包体内腔中,收纳袋可以方便放置GPS定位装置,隔层可以把文件更好的分类。

[0011] 作为本实用新型的进一步方案,所述GPS定位装置包括盒体、GPS 定位器组件、缓

冲固定组件和充电口，所述盒体安装在收纳袋中，所述盒体内部安装有GPS定位器组件，所述GPS定位器组件与盒体内壁之间设有缓冲固定组件，所述GPS定位器组件右端设有充电口，可以定位公文包的位置，在丢失时可以快速找到，防止资料丢失，有效提高了公文包的安全性。

[0012] 与现有技术相比，本实用新型的有益效果是：

[0013] 本实用新型结构简单，使用方便，设计合理，通过在包体中设置防割层，可以有效的防止小偷使用刀划开公文包，提高了公文包的安全性，设置的防水层可以防止水进入公文包内部，通过设置的提手装置和包带装置可以方便使用者携带公文包，通过设置的密码锁装置可以提高公文包的安全性，防止文件资料丢失，通过设置的GPS定位装置，可以定位公文包位置，在丢失时可以快速找到，防止资料丢失，有效提高了公文包的安全性。

附图说明

[0014] 为了更清楚地说明本实用新型实施例的技术方案，下面将对实施例描述所需要使用的附图作简单地介绍，显而易见地，下面描述中的附图仅仅是本实用新型的一些实施例，对于本领域普通技术人员来讲，在不付出创造性劳动的前提下，还可以根据这些附图获得其他的附图。

[0015] 图1为本实用新型总体外观结构示意图；

[0016] 图2为本实用新型辅助装置位置示意图；

[0017] 图3为本实用新型GPS定位装置结构示意图；

[0018] 图4为本实用新型包体组成结构示意图。

[0019] 附图中，各标号所代表的部件列表如下：

[0020] 包体1、基布层11、防割层12、防水层13、外部修饰层14、内衬层15、提手装置2、提手21、固定座22、包带装置3、固定扣31、连接环32、包带33、密码锁装置4、锁体41、密码按钮42、固定环 43、辅助装置5、收纳袋51、隔层52、GPS定位装置6、盒体61、GPS 定位器组件62、缓冲固定组件63、充电口64、拉链7。

具体实施方式

[0021] 下面将结合本实用新型实施例中的附图，对本实用新型实施例中的技术方案进行清楚、完整地描述，显然，所描述的实施例仅仅是本实用新型一部分实施例，而不是全部的实施例。基于本实用新型中的实施例，本领域普通技术人员在没有作出创造性劳动前提下所获得的所有其它实施例，都属于本实用新型保护的范围。

[0022] 请参阅图1-4，本实用新型提供一种技术方案：一种GPS定位包，包括包体1，其特征在于：所述包体1上部安装有提手装置2，所述包体1左端安装有包带装置3，所述包体1前侧设有密码锁装置4，提高公文包的安全性，所述包体1内部设有辅助装置5，所述辅助装置5内设有GPS定位装置6，可以定位公文包的位置，丢失时可以快速找到。

[0023] 本实用新型通过设置的防割层12，可以有效的防止小偷使用刀划开公文包，提高了公文包的安全性，通过设置的GPS定位装置6，可以定位公文包位置，在丢失时可以快速找到，通过设置的密码锁装置4可以防止文件资料丢失，从而解决了目前在现阶段一些商务人士携带重要纸质文件资料时仍然喜欢采用公文包存放，虽然随着科技的发展公文包的设计

也在不断发展,但仍然存在丢失无法找回和小偷可以用刀轻易划开公文包等问题。

[0024] 请参阅图4,所述包体1组成包括基布层11、防割层12、防水层13、外部修饰层14和内衬层15,所述基布层11上下分别设有防割层12,所述防水层13设置在上防割层12的上部,可以防止水渗透到公文包内里,所述防水层13的上部设有外部修饰层14,所述防割层12的下部设有内衬层15,设置的防割层12可以有效的防止小偷使用刀划开公文包,提高了公文包的安全性。

[0025] 请参阅图1,所述密码锁装置4包括锁体41、密码按钮42和固定环43,所述锁体41上设有密码按钮42,所述锁体41通过固定环 43安装在包体1前侧,可以防止别人打开公文包,提高公文包的安全性。

[0026] 请参阅图2,所述辅助装置5包括收纳袋51和隔层52,所述收纳袋51上设有拉链7,所述收纳袋51设置在包体1内侧壁上,所述隔层52设置在包体1内腔中,收纳袋51可以方便放置GPS定位装置 6,隔层52可以把文件更好的分类。

[0027] 请参阅图3,所述GPS定位装置6包括盒体61、GPS定位器组件 62、缓冲固定组件63和充电口64,所述盒体61安装在收纳袋51中,所述盒体61内部安装有GPS定位器组件62,所述GPS定位器组件62 与盒体61内壁之间设有缓冲固定组件63,可以对GPS定位器组件62 起到保护作用,所述GPS定位器组件62右端设有充电口64,可以定位公文包的位置,在丢失时可以快速找到,防止资料丢失,有效提高了公文包的安全性。

[0028] 本实用新型的工作原理:本实用新型使用时,首先通过充电口 64对GPS定位器组件62进行充电,然后通过拉链7打开收纳袋51,随后把装有GPS定位器组件62的盒体61放入到收纳袋51中,然后拉上拉链7,GPS定位装置6开始工作,然后使用者放入文件等,完成后关闭密码锁装置4并设置好密码,使用者就可以通过提手装置2 或者包带装置3携带公文包出行,使用过程中防割层12可以起到防护作用,防止小偷用刀划开公文包,防水层13可以防止水进入公文包内部,保护文件不受损伤,当公文包因使用不当丢失时,通过GPS 定位装置6可以快速的找到公文包,且密码锁装置4和防割层12也可以防止别人打开公文包,从而可以保护资料不丢失,提高了公文包的安全性。

[0029] 在本说明书的描述中,参考术语“一个实施例”、“示例”、“具体示例”等的描述意指结合该实施例或示例描述的具体特征、结构、材料或者特点包含于本实用新型的至少一个实施例或示例中。在本说明书中,对上述术语的示意性表述不一定指的是相同的实施例或示例。而且,描述的具体特征、结构、材料或者特点可以在任何的一个或多个实施例或示例中以合适的方式结合。

[0030] 以上公开的本实用新型优选实施例只是用于帮助阐述本实用新型。优选实施例并没有详尽叙述所有的细节,也不限制该实用新型仅为所述的具体实施方式。显然,根据本说明书的内容,可作很多的修改和变化。本说明书选取并具体描述这些实施例,是为了更好地解释本实用新型的原理和实际应用,从而使所属技术领域技术人员能很好地理解和利用本实用新型。本实用新型仅受权利要求书及其全部范围和等效物的限制。

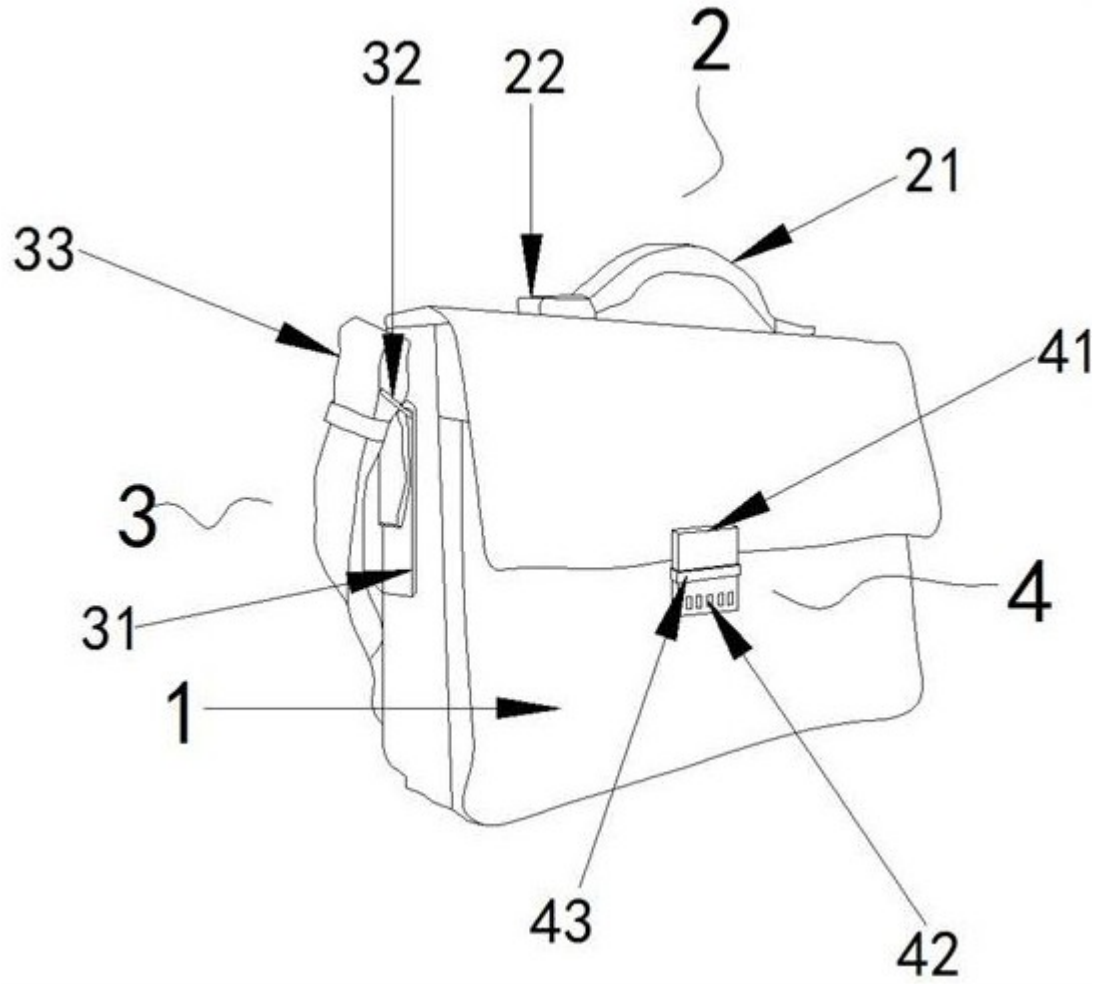

图1

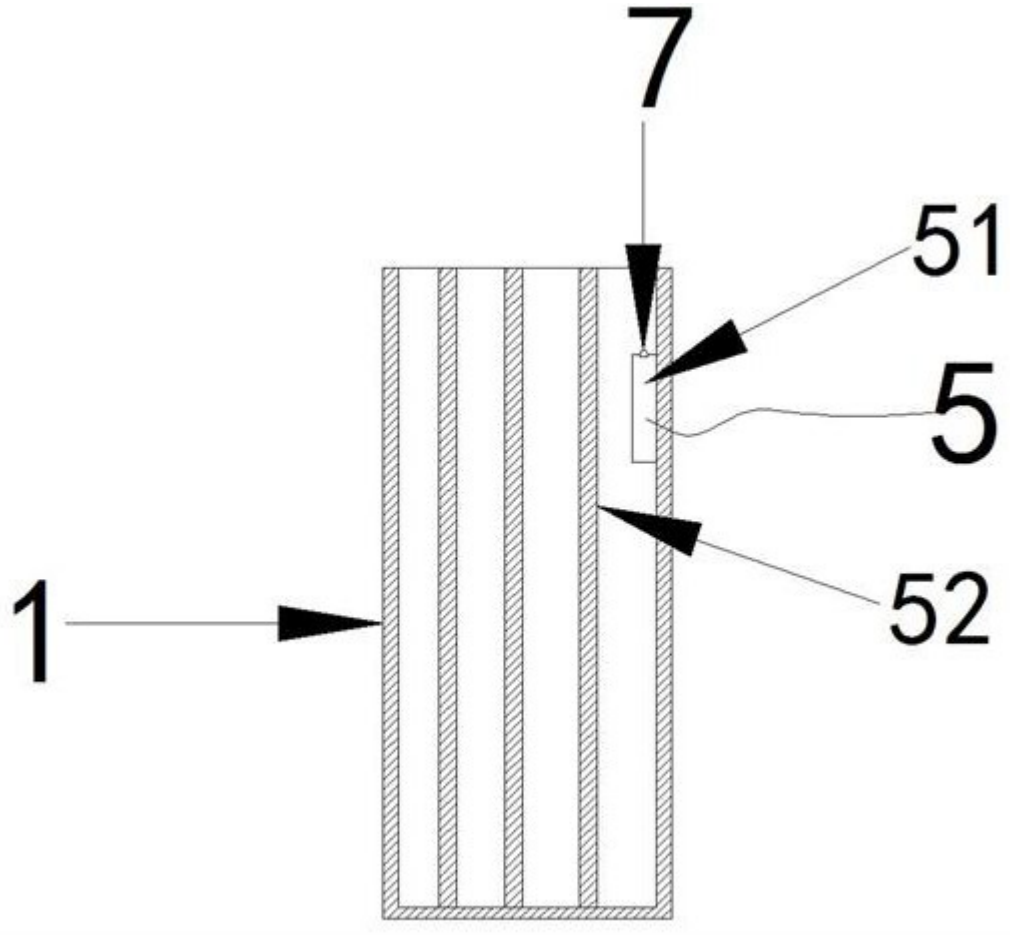

图2

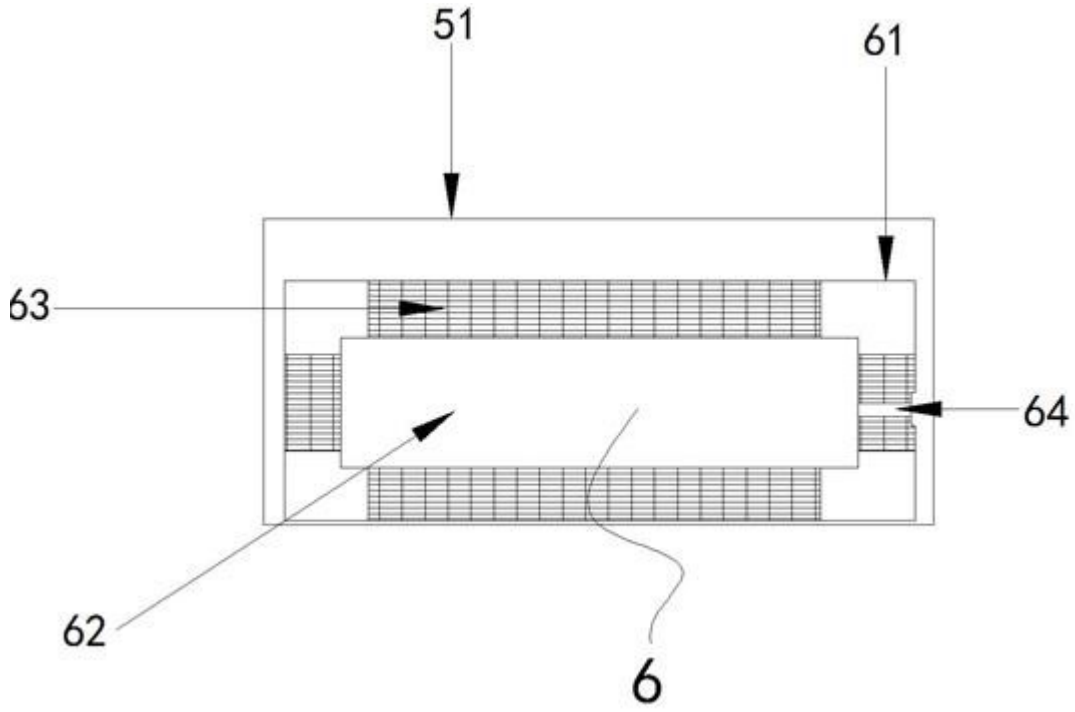

图3

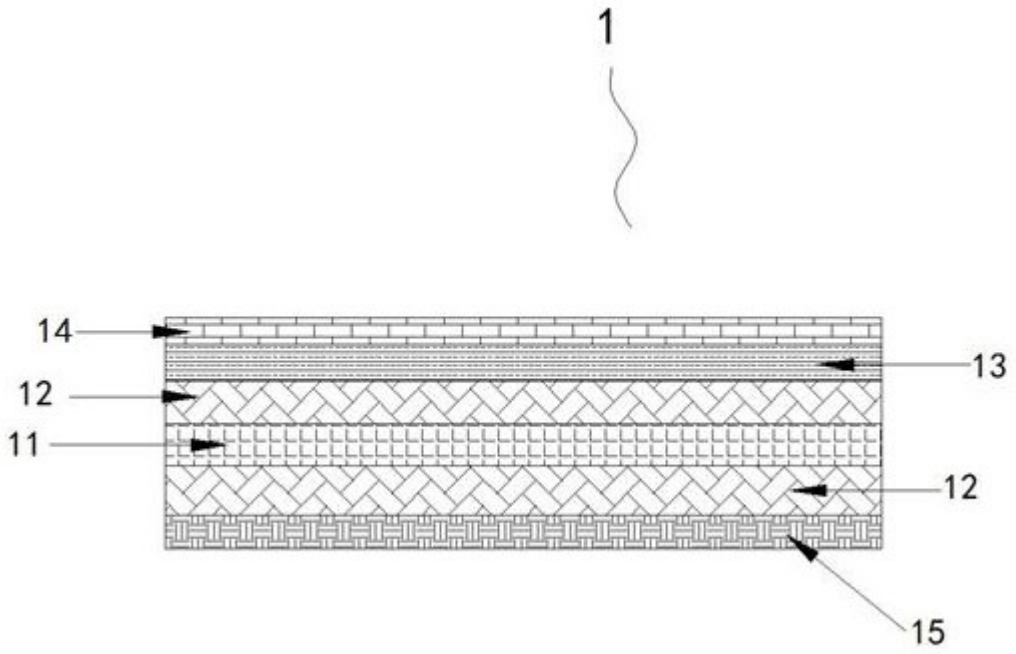

图4