(19)中华人民共和国国家知识产权局

(12)实用新型专利

(10)授权公告号 CN 211049177 U
(45)授权公告日 2020.07.21

(21)申请号 201921963257.1

(22)申请日 2019.11.13

(73)专利权人 沈阳工学院
地址 113122 辽宁省沈抚新区滨河路东段1号

(72)发明人 那广宁 崔萌

(74)专利代理机构 西安铭泽知识产权代理事务所(普通合伙) 61223
代理人 梁静

(51)Int.Cl.
A47J 43/044(2006.01)
A47J 43/07(2006.01)

权利要求书1页 说明书3页 附图1页

(54)实用新型名称

一种能快速加热物料的食品加工机

(57)摘要

本实用新型涉及食品加热技术领域，公开了一种能快速加热物料的食品加工机，包括：加热底座、杯体和扣合在杯体上的杯盖，所述杯盖内设有驱动电机和电源模块，杯盖上设有控制开关组件，驱动电机通过控制开关组件与电源模块电性连接，搅拌杆上从上向下设有多个搅拌叶片，搅拌叶片上设有加工刀刃，加热底座上设有第一电源插口，第一电源插口通过控制开关与第一加热体连接，所述杯盖上设有第二电源插口，第一电源插头与第二电源插头之间通过导线连接，第一电源插头通过导线连接第三电源插头，这种能快速加热物料的食品加工机，能够快速加热食品，使用方便灵活。

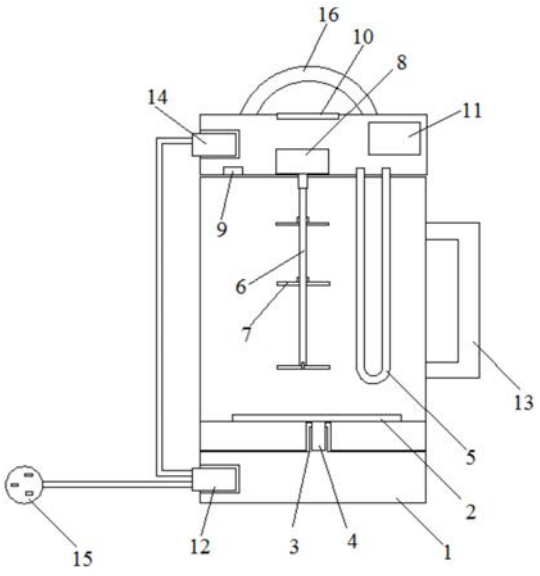

CN 211049177 U

1.一种能快速加热物料的食品加工机，包括：加热底座(1)、杯体和扣合在杯体上的杯盖，其特征在于，所述杯盖内设有驱动电机(8)和电源模块，杯盖上设有控制开关组件，驱动电机(8)通过控制开关组件与电源模块电性连接，驱动电机(8)的输出轴通过联轴器与搅拌杆(6)的上端固定连接，搅拌杆(6)的下端伸出杯盖的底面伸入杯体内的下部，搅拌杆(6)上从上向下设有多个搅拌叶片(7)，搅拌叶片(7)上设有加工刀刃，加热底座(1)上设有第一电源插口，第一电源插口通过控制开关与第一加热体(2)连接，第一电源插口上可拆卸设有第一电源插头(12)，所述杯盖上设有第二电源插口，第二电源插口与电源模块连接，第二电源插口上可拆卸设有第二电源插头(14)，第一电源插头(12)与第二电源插头(14)之间通过导线连接，第一电源插头(12)通过导线连接第三电源插头(15)，第三电源插头(15)外接电源。

2.如权利要求1所述的能快速加热物料的食品加工机，其特征在于，所述杯盖上还设有第二加热体(5)，第二加热体(5)设置在杯盖上，第二加热体(5)的下部伸入杯体的下部，第二加热体(5)的上端通过控制开关组件与电源模块连接。

3.如权利要求1所述的能快速加热物料的食品加工机，其特征在于，所述杯盖上设有显示屏(10)，杯盖内设有控制器(11)、计时器和蜂鸣器，杯盖的底面上设有温度传感器(9)，显示屏(10)、计时器、蜂鸣器、温度传感器(9)、驱动电机和控制开关组件分别与控制器(11)电信号连接。

4.如权利要求1所述的能快速加热物料的食品加工机，其特征在于，所述第一加热体(2)和第二加热体(5)均包括：细钢管和电热丝，电热丝设置在细钢管内，细钢管内还填充氧化镁，电热丝由氧化镁包覆，且不与细钢管的内壁接触。

5.如权利要求1所述的能快速加热物料的食品加工机，其特征在于，所述杯盖上设有第一手柄(16)，杯体上设有第二手柄(13)。

一种能快速加热物料的食品加工机

技术领域

[0001] 本实用新型涉及食品加热技术领域，特别涉及一种能快速加热物料的食品加工机。

背景技术

[0002] 随着科学技术的发展，食品加工技术也得到了快速发展，现有的食品加工机，加热速度慢，导致食品加工时间较长，不能满足消费者的需求，为了满足消费者的需求，很多食品需要提前进行加工好，但是消费者往往更喜欢现加工的食品，因为觉得新鲜，如何提高食品加工的效率，最主要是要提高食品的加热速度，如何快速加热物料是食品加工机需要解决的问题。

实用新型内容

[0003] 本实用新型提供一种能快速加热物料的食品加工机，能够快速加热食品，使用方便灵活。

[0004] 本实用新型提供了一种能快速加热物料的食品加工机，包括：加热底座、杯体和扣合在杯体上的杯盖，所述杯盖内设有驱动电机和电源模块，杯盖上设有控制开关组件，驱动电机通过控制开关组件与电源模块电性连接，驱动电机的输出轴通过联轴器与搅拌杆的上端固定连接，搅拌杆的下端伸出杯盖的底面伸入杯体内的下部，搅拌杆上从上向下设有多个搅拌叶片，搅拌叶片上设有加工刀刃，加热底座上设有第一电源插口，第一电源插口通过控制开关与第一加热体连接，第一电源插口上可拆卸设有第一电源插头，所述杯盖上设有第二电源插口，第二电源插口与电源模块连接，第二电源插口上可拆卸设有第二电源插头，第一电源插头与第二电源插头之间通过导线连接，第一电源插头通过导线连接第三电源插头，第三电源插头外接电源。

[0005] 所述杯盖上还设有第二加热体，第二加热体设置在杯盖上，第二加热体的下部伸入杯体的下部，第二加热体的上端通过控制开关组件与电源模块连接。

[0006] 所述杯盖上设有显示屏，杯盖内设有控制器、计时器和蜂鸣器，杯盖的底面上设有温度传感器，显示屏、计时器、蜂鸣器、温度传感器、驱动电机和控制开关组件分别与控制器电信号连接。

[0007] 所述第一加热体和第二加热体均包括：细钢管和电热丝，电热丝设置在细钢管内，细钢管内还填充氧化镁，电热丝由氧化镁包覆，且不与细钢管的内壁接触。

[0008] 所述杯盖上设有第一手柄，杯体上设有第二手柄。

[0009] 与现有技术相比，本实用新型的有益效果在于：

[0010] 本实用新型通过加热底座来加热杯体，通过杯盖内的驱动电机驱动搅拌杆转动，搅拌杆带动搅拌叶片转动，对杯体内的食品进行搅拌的同时进行加工，而且能够进行多层搅拌，使得受热均匀，搅拌效果好，本实用新型搅拌加工和加热能够同时进行，提高了食品加工机的加热效率，能够快速加热食品，使用方便灵活。

附图说明

[0011] 图1为本实用新型实施例提供的一种能快速加热物料的食品加工机的结构示意图。

[0012] 附图标记说明：

[0013] 1-加热底座，2-第一加热体，3-第一金属连接件，4-第二金属连接件，5-第二加热体，6-搅拌杆，7-搅拌叶片，8-驱动电机，9-温度传感器，10-显示屏，11-控制器，12-第一电源插头，13-第二手柄，14-第二电源插头，15-第三电源插头，16-第一手柄。

具体实施方式

[0014] 下面结合附图1，对本实用新型的一个具体实施方式进行详细描述，但应当理解本实用新型的保护范围并不受具体实施方式的限制。

[0015] 如图1所示，本实用新型实施例提供的一种能快速加热物料的食品加工机，包括：加热底座1、杯体和扣合在杯体上的杯盖，所述杯盖内设有驱动电机8和电源模块，杯盖上设有控制开关组件，驱动电机8通过控制开关组件与电源模块电性连接，驱动电机8的输出轴通过联轴器与搅拌杆6的上端固定连接，搅拌杆6的下端伸出杯盖的底面伸入杯体内的下部，搅拌杆6上从上向下设有多个搅拌叶片7，搅拌叶片7上设有加工刀刃，加热底座1上设有第一电源插口，第一电源插口通过控制开关与第一加热体2连接，第一电源插口上可拆卸设有第一电源插头12，所述杯盖上设有第二电源插口，第二电源插口与电源模块连接，第二电源插口上可拆卸设有第二电源插头14，第一电源插头12与第二电源插头14之间通过导线13连接，第一电源插头12通过导线连接第三电源插头15，第三电源插头15外接电源。

[0016] 本实用新型通过加热底座1内的第一加热体2来加热杯体，通过杯盖内的驱动电机8驱动搅拌杆6转动，搅拌杆6带动搅拌叶片7转动，由于搅拌叶片7上设有加工刀刃，在对杯体内的食品进行搅拌的同时进行加工，而且能够进行多层搅拌，使得受热均匀，搅拌效果好，通过导线一端的第一电源插头12和导线另一端的第二电源插头14给加热底座1和杯盖内的电源模块同时供电，使得食品搅拌加工和食品加热能够同时进行，提高了食品加工机的加热效率，能够快速加热食品。

[0017] 本实用新型用于快速制作豆浆、稀饭、制作冷热果汁等，使用方便。

[0018] 通过导线的两端设置插头，使得加热底座1与杯盖可拆卸电连接，使用方便，加热底座1可以是电磁炉也可以是通过配合的第一金属连接件3和第二金属连接件4与杯体可拆卸连接的连接底座，当加热底座1为电磁炉时，第一加热体设置在加热底座内，当加热底座1为与杯体可拆卸连接的连接底座时，第一加热体2设置在杯体的底部，第一加热体2通过配合连接的金属连接件与第一电源插口连接。

[0019] 为了提升加热的速度，所述杯盖上还设有第二加热体5，第二加热体5设置在杯盖上，第二加热体5的下部伸入杯体的下部，第二加热体5的上端通过控制开关组件与电源模块连接。

[0020] 通过第二加热体5伸入杯体的下部对杯体内的食品进行加热，使得杯体内的食品能够同时在杯体内的底部和中部进行加热，提高了加热速度和加热效率。

[0021] 所述杯盖上设有显示屏10，杯盖内设有控制器11、计时器和蜂鸣器，杯盖的底面上设有温度传感器9，显示屏10、计时器、蜂鸣器、温度传感器9、驱动电机和控制开关组件分别

与控制器11电信号连接。

[0022] 通过温度传感器9检测杯体内食品的温度，通过计时器进行计时，通过显示屏10显示加热的时间和加热的温度，当时间到达设定时间后，控制器11控制电源模块断电，并通过蜂鸣器报警提醒人们加热完成，帮助人们了解食品加工的进程，使用方便。

[0023] 所述第一加热体2和第二加热体5均包括：细钢管和电热丝，电热丝设置在细钢管内，细钢管内还填充氧化镁，电热丝由氧化镁包覆，且不与细钢管的内壁接触。

[0024] 这种第一加热体2和第二加热体5，通过氧化镁能够快速对电热丝进行导热，使得细钢管表面热量均匀，提高了第一加热体2和第二加热体5的加热效率。

[0025] 所述杯盖上设有第一手柄16，杯体上设有第二手柄13。

[0026] 第一手柄16方便卸下杯盖，第二手柄13方便端起杯体，使用方便。

[0027] 本实用新型通过加热底座来加热杯体，通过杯盖内的驱动电机驱动搅拌杆转动，搅拌杆带动搅拌叶片转动，对杯体内的食品进行搅拌的同时进行加工，而且能够进行多层搅拌，使得受热均匀，搅拌效果好，本实用新型搅拌加工和加热能够同时进行，提高了食品加工机的加热效率，能够快速加热食品，使用方便灵活。

[0028] 以上公开的仅为本实用新型的几个具体实施例，但是，本实用新型实施例并非局限于此，任何本领域的技术人员能思之的变化都应落入本实用新型的保护范围。

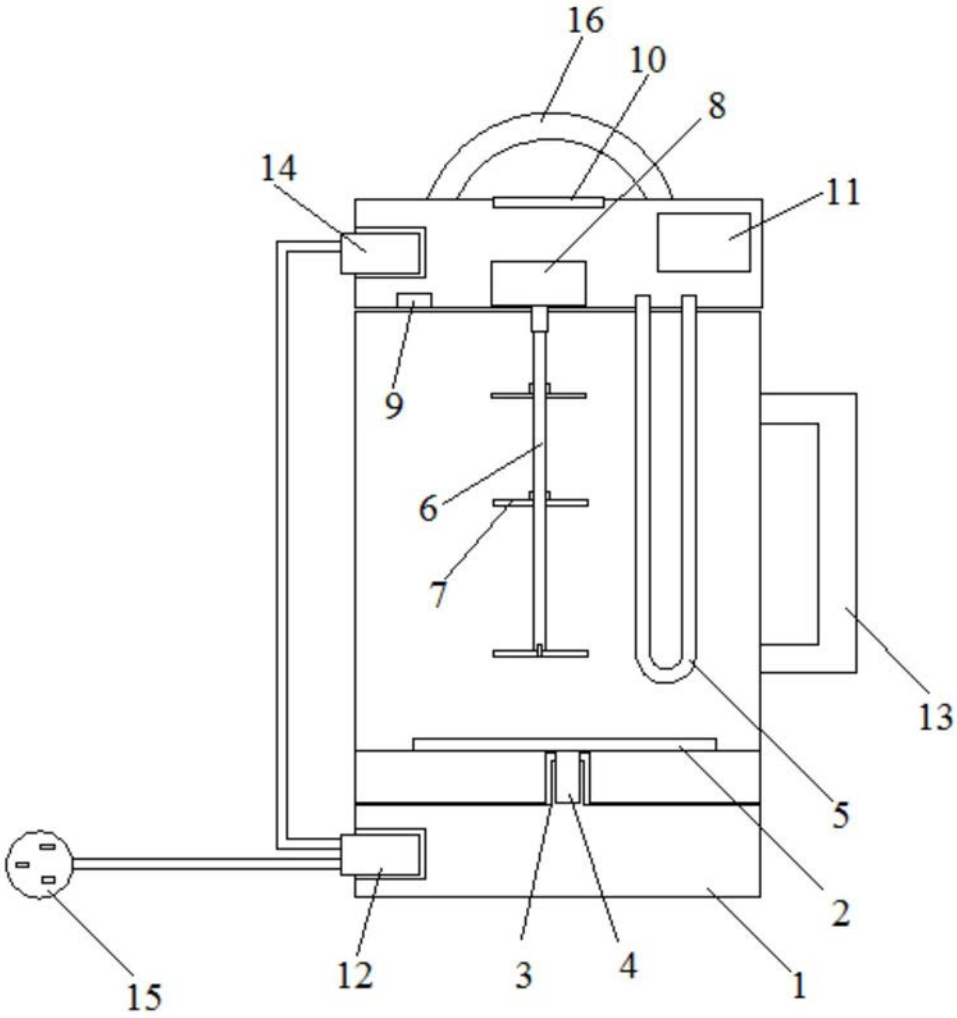

图1