(19)国家知识产权局

(12)实用新型专利

(10)授权公告号 CN 221663142 U
(45)授权公告日 2024.09.06

(21)申请号 202420182880.8

(22)申请日 2024.01.25

(73)专利权人 青岛世纪海佳机械有限公司
地址 266000 山东省青岛市黄岛区胶州湾西路1219号

(72)发明人 魏可成 刘井然 王安俭

(74)专利代理机构 苏州智伟华专利代理事务所(普通合伙) 32641
专利代理师 杨青峰

(51)Int.Cl.
D03D 49/02(2006.01)

权利要求书1页 说明书2页 附图3页

(54)实用新型名称

一种扁铁支架结构

(57)摘要

本实用新型公开了一种扁铁支架结构。本实用新型的技术方案是:包括穿设在支撑轴上的扁铁支座,所述扁铁支座上设置有用于紧固扁铁的扁铁支撑组件以及用于紧固托布导板的导板支撑组件;所述扁铁支撑组件包括设置在扁铁支座上的扁铁固定部,所述扁铁固定部上开设有可供扁铁穿设的扁铁通槽,所述扁铁固定部上在扁铁通槽的一侧通过第一螺栓连接有能够抵接紧固扁铁的扁铁锁紧块;所述导板支撑组件包括设置在扁铁支座上的导板固定部,所述导板固定部上通过第二螺栓连接有导板压块,所述导板压块上开设有夹持槽。本实用新型提供的方案减少了扁铁与托布导板到支撑轴的水平距离,结构更加牢固稳定,振动小,更加适合做高纬密的织物。

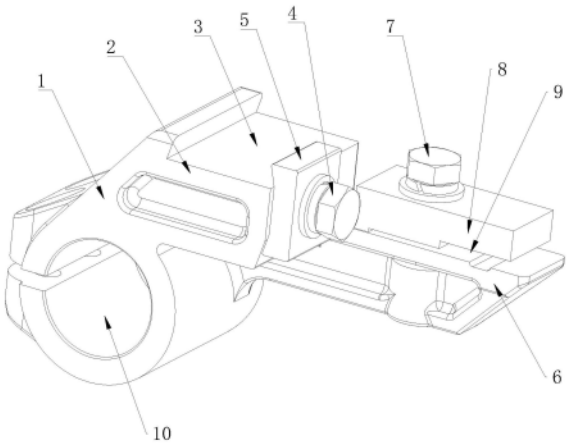

CN 221663142 U

1.一种扁铁支架结构,其特征在于:包括穿设在支撑轴上的扁铁支座,所述扁铁支座上设置有用于紧固扁铁的扁铁支撑组件以及用于紧固托布导板的导板支撑组件;所述扁铁支撑组件包括设置在扁铁支座上的扁铁固定部,所述扁铁固定部上开设有可供扁铁穿设的扁铁通槽,所述扁铁固定部上在扁铁通槽的一侧通过第一螺栓连接有能够抵接紧固扁铁的扁铁锁紧块;所述导板支撑组件包括设置在扁铁支座上的导板固定部,所述导板固定部上通过第二螺栓连接有导板压块,所述导板压块上开设有夹持槽。

2.根据权利要求1所述的一种扁铁支架结构,其特征在于:所述扁铁支座上设置有穿设在支撑轴上的开口夹套,所述开口夹套上设置有锁紧螺钉。

3.根据权利要求1所述的一种扁铁支架结构,其特征在于:所述扁铁通槽截面为梯形。

4.根据权利要求1所述的一种扁铁支架结构,其特征在于:所述第一螺栓和第二螺栓上均套设有弹簧垫片及平垫片。

一种扁铁支架结构

技术领域

[0001] 本实用新型涉及织机设备技术领域,特别涉及一种扁铁支架结构。

背景技术

[0002] 织机的扁铁及托布导板需要通过支架与支撑轴连接,现有技术中的扁铁及托布导板由于与支撑轴之间的距离较大,导致织机运行时,扁铁及托布导板的振幅大,结构不稳定,无法适用于高纬密织物的生产。

实用新型内容

[0003] 针对现有技术存在的不足,本实用新型的主要目的在于提供一种减少了扁铁与托布导板到支撑轴的水平距离,结构更加牢固稳定,振动小,更加适合做高纬密的织物的扁铁支架结构。

[0004] 为实现上述目的,本实用新型提供了如下技术方案:一种扁铁支架结构,包括穿设在支撑轴上的扁铁支座,所述扁铁支座上设置有用于紧固扁铁的扁铁支撑组件以及用于紧固托布导板的导板支撑组件;所述扁铁支撑组件包括设置在扁铁支座上的扁铁固定部,所述扁铁固定部上开设有可供扁铁穿设的扁铁通槽,所述扁铁固定部上在扁铁通槽的一侧通过第一螺栓连接有能够抵接紧固扁铁的扁铁锁紧块;所述导板支撑组件包括设置在扁铁支座上的导板固定部,所述导板固定部上通过第二螺栓连接有导板压块,所述导板压块上开设有夹持槽。

[0005] 优选的,所述扁铁支座上设置有穿设在支撑轴上的开口夹套,所述开口夹套上设置有锁紧螺钉。

[0006] 优选的,所述扁铁通槽截面为梯形。

[0007] 优选的,所述第一螺栓和第二螺栓上均套设有弹簧垫片及平垫片。

[0008] 本实用新型相对于现有技术具有如下优点,两颗锁紧螺钉将扁铁支座的开口夹套套设固定在支撑轴上,扁铁安装在扁铁支座的扁铁通槽中,第一螺栓穿入弹簧垫片和平垫片后再穿过扁铁锁紧块,将扁铁夹紧在扁铁支座上。第二螺栓穿入弹簧垫片与平垫片后再穿过导板压块,将托布导板压紧在扁铁支座上。本方案的结构特点是,减少了扁铁与托布导板到支撑轴的水平距离,结构更加牢固稳定,振动小,更加适合做高纬密的织物。

附图说明

[0009] 图1为本实用新型的一种扁铁支架结构的结构示意图;

[0010] 图2为本实用新型的一种扁铁支架结构与支撑轴、扁铁及托布导板装配后的结构示意图;

[0011] 图3为图2的截面图。

[0012] 图中:1、扁铁支座;2、扁铁固定部;3、扁铁通槽;4、第一螺栓;5、扁铁锁紧块;6、导板固定部;7、第二螺栓;8、导板压块;9、夹持槽;10、开口夹套;11、锁紧螺钉;12、支撑轴;13、

扁铁;14、托布导板。

具体实施方式

[0013] 下面结合附图对本实用新型作进一步说明。

[0014] 如图1所示,一种扁铁支架结构,包括穿设在支撑轴12上的扁铁支座1,所述扁铁支座1上设置有用于紧固扁铁13的扁铁支撑组件以及用于紧固托布导板14的导板支撑组件;所述扁铁支撑组件包括设置在扁铁支座1上的扁铁固定部2,所述扁铁固定部2上开设有可供扁铁13穿设的扁铁通槽3,所述扁铁固定部2上在扁铁通槽3的一侧通过第一螺栓4连接有能够抵接紧固扁铁的扁铁锁紧块5;所述导板支撑组件包括设置在扁铁支座1上的导板固定部6,所述导板固定部6上通过第二螺栓7连接有导板压块8,所述导板压块8上开设有夹持槽9。

[0015] 优选的,所述扁铁支座1上设置有穿设在支撑轴12上的开口夹套10,所述开口夹套10上设置有锁紧螺钉11。

[0016] 优选的,所述扁铁通槽3截面为梯形。与梯形的扁铁13配合,保证了连接稳固性,避免扁铁脱落。

[0017] 优选的,所述第一螺栓4和第二螺栓7上均套设有弹簧垫片及平垫片。

[0018] 本方案的一种扁铁支架结构,两颗锁紧螺钉11将扁铁支座1的开口夹套10套设固定在支撑轴12上,扁铁13安装在扁铁支座1的扁铁通槽3中,第一螺栓4穿入弹簧垫片和平垫片后再穿过扁铁锁紧块5,将扁铁13夹紧在扁铁支座1上。第二螺栓7穿入弹簧垫片与平垫片后再穿过导板压块8,将托布导板14压紧在扁铁支座1上。本方案的结构特点是,减少了扁铁13与托布导板14到支撑轴12的水平距离,结构更加牢固稳定,振动小,更加适合做高纬密的织物。根据扁铁13及托布导板14的长度,可以设置若干个扁铁支架进行支撑固定。

[0019] 以上所述仅是本实用新型的优选实施方式,本实用新型的保护范围并不仅局限于上述实施例,凡属于本实用新型思路下的技术方案均属于本实用新型的保护范围。应当指出,对于本技术领域的普通技术人员来说,在不脱离本实用新型原理前提下的若干改进和润饰,这些改进和润饰也应视为本实用新型的保护范围。

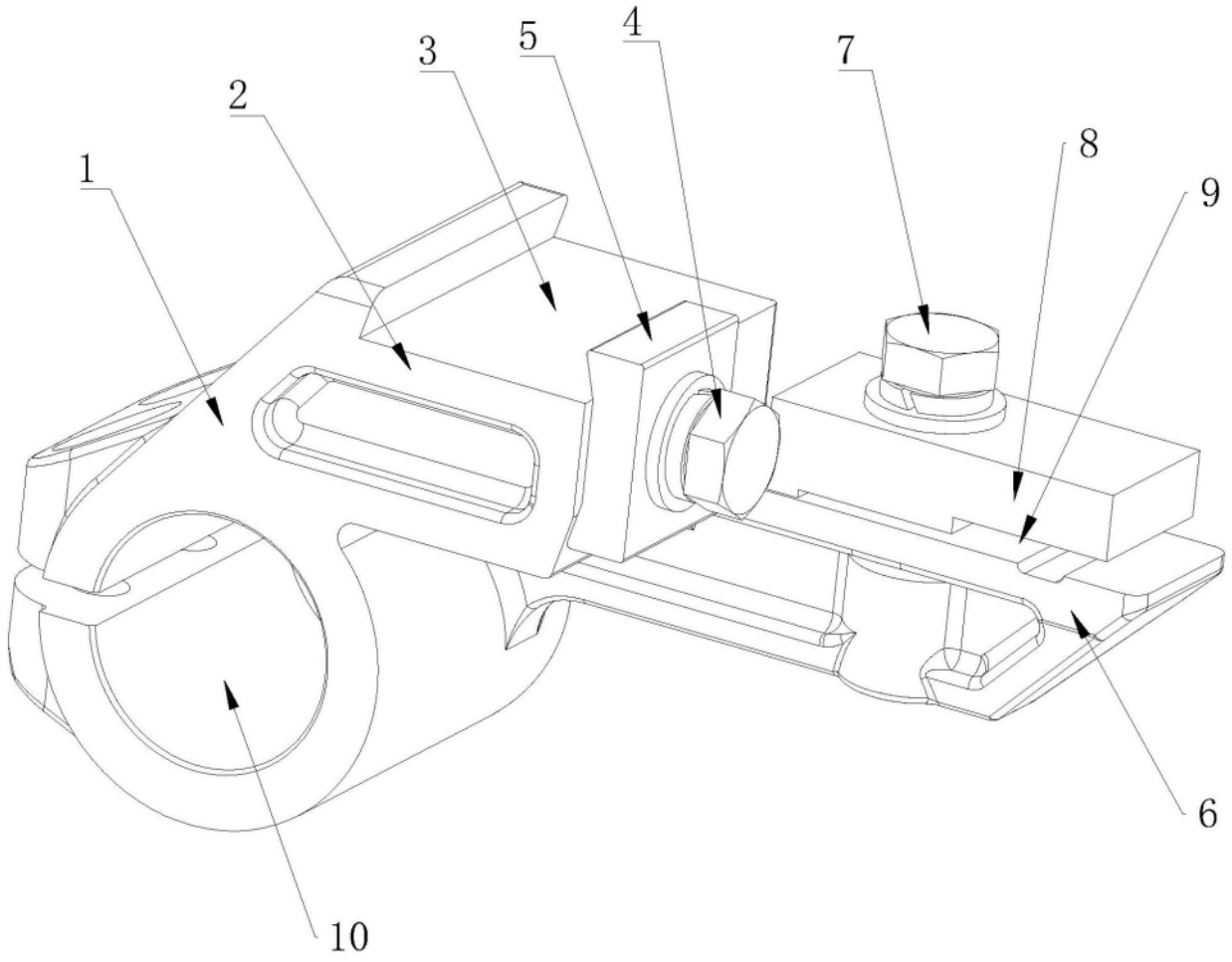

图1

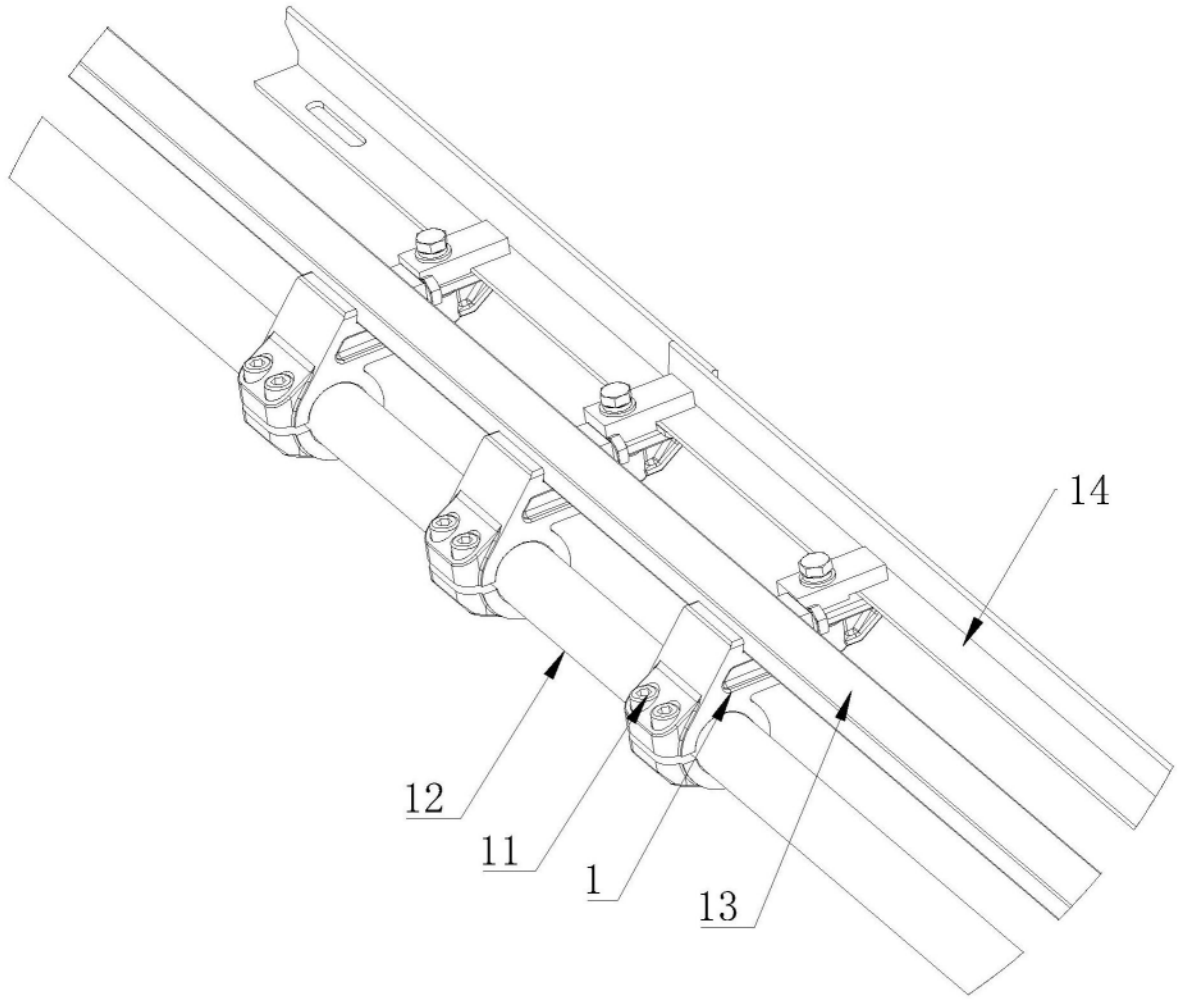

图2

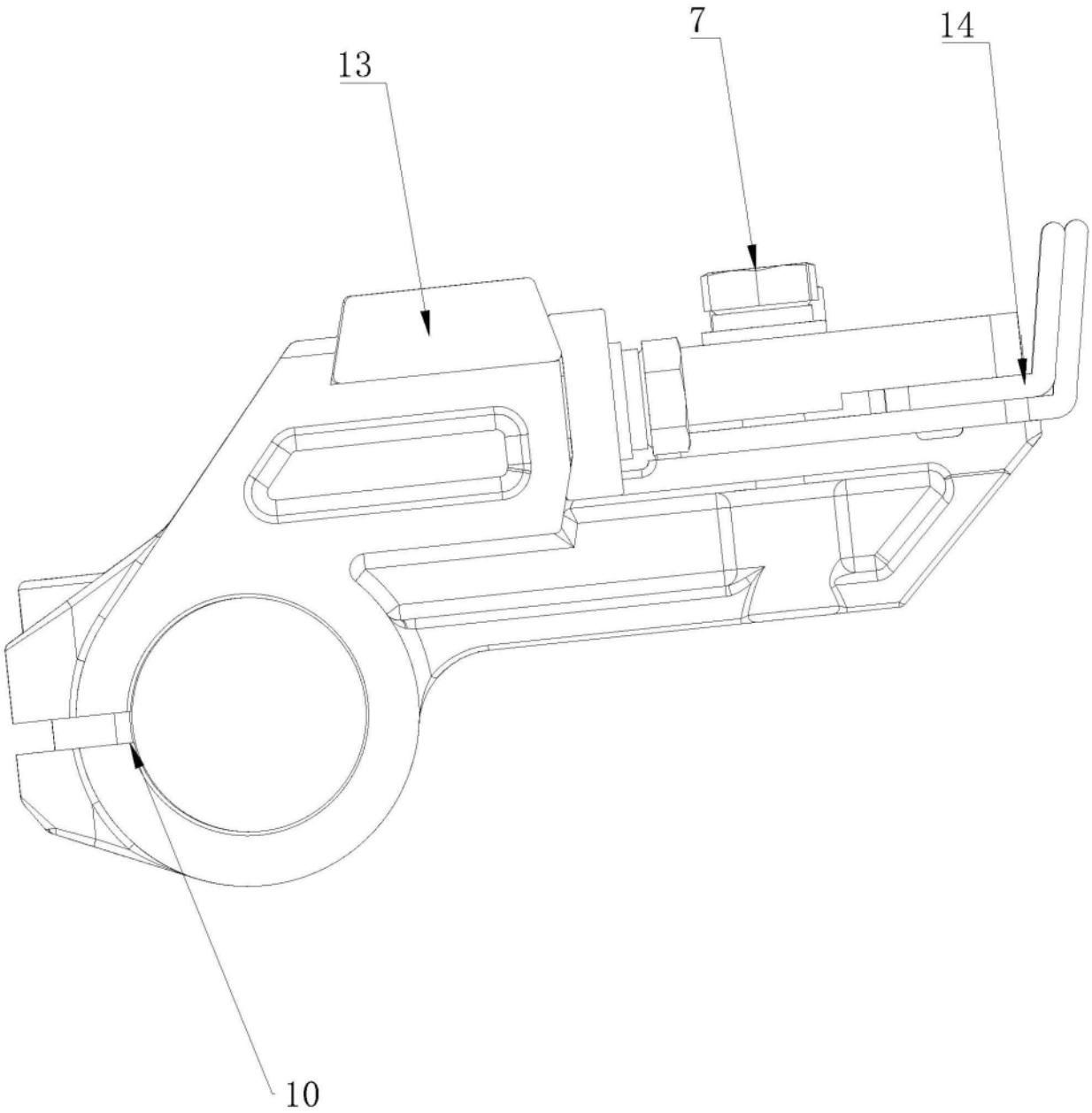

图3