(19)中华人民共和国国家知识产权局

(12)实用新型专利

(10)授权公告号 CN 212920656 U
(45)授权公告日 2021.04.09

(21)申请号 202021516279.6

(22)申请日 2020.07.28

(73)专利权人 漳州合森实业有限公司
地址 363000 福建省漳州市华安县丰山镇长富路15号

(72)发明人 黄志艺

(74)专利代理机构 成都熠邦鼎立专利代理有限公司 51263
代理人 殷桂亭

(51)Int.Cl.
B32B 3/08(2006.01)
B32B 3/24(2006.01)
B32B 1/06(2006.01)
B32B 3/06(2006.01)
B32B 21/14(2006.01)
B32B 21/10(2006.01)
B32B 33/00(2006.01)
B32B 21/04(2006.01)
B27D 1/00(2006.01)

权利要求书1页 说明书3页 附图2页

(54)实用新型名称

一种厚度均匀的防水型胶合板

(57)摘要

本实用新型公开了一种厚度均匀的防水型胶合板，包括基层、箱体、吸音棉和防火层，所述基层的顶端安装有防火层，且防火层的顶端安装有防水层，所述防水层内部的两侧设置有加强结构，所述加强结构包括有底座、伸缩杆、伸缩弹簧、限位连杆、限位槽、限位块、橡胶块和复位弹簧，所述防水层内部的两侧均安装有限位槽，且限位槽内部的顶端均匀安装有复位弹簧，所述复位弹簧的顶端和底端均安装有橡胶块，本实用新型通过在基层一侧顶端和底端安装的卡块，卡块与卡槽相互卡合，拧紧紧固螺轩，可固定基层，便于相邻基层之间的安装，当基层需要拆卸时，拧动紧固螺轩，拉动卡块，使卡块与卡槽相互松脱，便可对基层进行拆卸。

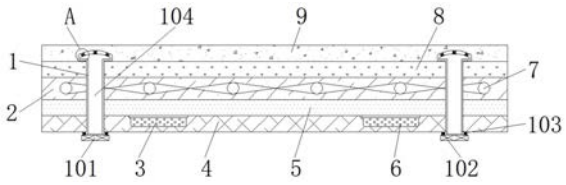

CN 212920656 U

1.一种厚度均匀的防水型胶合板，包括基层(2)、箱体(3)、吸音棉(5)和防火层(8)，其特征在于：所述基层(2)的顶端安装有防火层(8)，且防火层(8)的顶端安装有防水层(9)，所述防水层(9)内部的两侧设置有加强结构(1)，所述加强结构(1)包括有底座(101)、伸缩杆(102)、伸缩弹簧(103)、限位连杆(104)、限位槽(105)、限位块(106)、橡胶块(107)和复位弹簧(108)，所述防水层(9)内部的两侧均安装有限位槽(105)，且限位槽(105)内部的顶端均匀安装有复位弹簧(108)，所述复位弹簧(108)的顶端和底端均安装有橡胶块(107)，所述限位槽(105)的底端均安装有限位连杆(104)，所述限位连杆(104)的底端均安装有限位块(106)，且限位块(106)的底端均安装有底座(101)，所述底座(101)顶端的两侧均安装有伸缩杆(102)，且伸缩杆(102)的外侧均安装有伸缩弹簧(103)，所述基层(2)的内部均匀安装有吸音孔(7)，所述基层(2)的底端安装有吸音棉(5)，且吸音棉(5)的底端安装有防辐射层(4)，所述防辐射层(4)内部顶端的两侧均安装有箱体(3)，且箱体(3)的内部均填充有活性炭(6)，所述基层(2)的一侧设置有固定结构(10)。

2.根据权利要求1所述的一种厚度均匀的防水型胶合板，其特征在于：所述伸缩杆(102)与底座(101)呈垂直设计，所述伸缩杆(102)与底座(101)构成伸缩结构。

3.根据权利要求1所述的一种厚度均匀的防水型胶合板，其特征在于：所述复位弹簧(108)均处于同一水平面内，所述复位弹簧(108)在限位槽(105)内部的顶端呈等间距排列。

4.根据权利要求1所述的一种厚度均匀的防水型胶合板，其特征在于：所述箱体(3)上均匀安装有通孔，所述箱体(3)关于防辐射层(4)的垂直中心对称分布。

5.根据权利要求1所述的一种厚度均匀的防水型胶合板，其特征在于：所述固定结构(10)包括有卡槽(1001)、预留孔(1002)、卡块(1003)和紧固螺钎(1004)，所述卡槽(1001)均安装在基层(2)一侧的顶端和底端，所述卡槽(1001)的一侧均安装有卡块(1003)，且卡块(1003)的顶端和底端均安装有预留孔(1002)，所述预留孔(1002)的一端均安装有紧固螺钎(1004)。

6.根据权利要求5所述的一种厚度均匀的防水型胶合板，其特征在于：所述卡槽(1001)呈“U”字形设置，所述卡槽(1001)与卡块(1003)构成卡合结构。

一种厚度均匀的防水型胶合板

技术领域

[0001] 本实用新型涉及胶合板技术领域，具体为一种厚度均匀的防水型胶合板。

背景技术

[0002] 随着人们生活水平的不断提高，人们对于家具制造也越来越重视，尤其是对家具的材料，不仅要求实用，而且还要求环保，胶合板是制作家具材料之一，是由多层木质单板黏合、压制而成的，胶合板常见的树种有山樟、柳按、杨木和桉木等原料：

[0003] 传统的胶合板，使用时黏合能力较差，在一定程度上不利于胶合板的使用，影响胶合板的使用效果，降低了胶合板的使用寿命。

实用新型内容

[0004] 本实用新型的目的在于提供一种厚度均匀的防水型胶合板，以解决上述背景技术中提出的胶合板黏合能力较差的问题。

[0005] 为实现上述目的，本实用新型提供如下技术方案：一种厚度均匀的防水型胶合板，包括基层、箱体、吸音棉和防火层，所述基层的顶端安装有防火层，且防火层的顶端安装有防水层，所述防水层内部的两侧设置有加强结构，所述加强结构包括有底座、伸缩杆、伸缩弹簧、限位连杆、限位槽、限位块、橡胶块和复位弹簧，所述防水层内部的两侧均安装有限位槽，且限位槽内部的顶端均匀安装有复位弹簧，所述复位弹簧的顶端和底端均安装有橡胶块，所述限位槽的底端均安装有限位连杆，所述限位连杆的底端均安装有限位块，且限位块的底端均安装有底座，所述底座顶端的两侧均安装有伸缩杆，且伸缩杆的外侧均安装有伸缩弹簧，所述基层的内部均匀安装有吸音孔，所述基层的底端安装有吸音棉，且吸音棉的底端安装有防辐射层，所述防辐射层内部顶端的两侧均安装有箱体，且箱体的内部均填充有活性炭，所述基层的一侧设置有固定结构。

[0006] 优选的，所述伸缩杆与底座呈垂直设计，所述伸缩杆与底座构成伸缩结构。

[0007] 优选的，所述复位弹簧均处于同一水平面内，所述复位弹簧在限位槽内部的顶端呈等间距排列。

[0008] 优选的，所述箱体上均匀安装有通孔，所述箱体关于防辐射层的垂直中心对称分布。

[0009] 优选的，所述固定结构包括有卡槽、预留孔、卡块和紧固螺轩，所述卡槽均安装在基层一侧的顶端和底端，所述卡槽的一侧均安装有卡块，且卡块的顶端和底端均安装有预留孔，所述预留孔的一端均安装有紧固螺轩。

[0010] 优选的，所述卡槽呈“U”字形设置，所述卡槽与卡块构成卡合结构。

[0011] 与现有技术相比，本实用新型的有益效果是：

[0012] 1、通过在防水层底端安装的限位连杆，限位连杆与限位槽卡合，可增强该胶合板的黏合力，同时当该胶合板受到外力作用时，底座挤压限位连杆，伸缩杆与伸缩弹簧相互收缩，限位连杆挤压橡胶块，橡胶块与复位弹簧相互收缩，使限位连杆有一定的活动空间，从

而使该胶合板具有一定的缓冲能力；

[0013] 2、通过在基层一侧顶端和底端安装的卡块，卡块与卡槽相互卡合，拧紧紧固螺钎，可固定基层，便于相邻基层之间的安装，当基层需要拆卸时，拧动紧固螺钎，拉动卡块，使卡块与卡槽相互松脱，便可对基层进行拆卸；

[0014] 3、通过在基层顶端安装的防水层，防水层可起到一定的防水效果，防水层底端一次安装的防火层、吸音孔、吸音棉和防辐射层，可起到一定的防火、隔音、防辐射的效果，同时活性炭还可起到一定的防潮效果，延长该胶合板的使用寿命。

附图说明

[0015] 图1为本实用新型的正视结构示意图；

[0016] 图2为本实用新型的固定结构局部正视结构示意图；

[0017] 图3为本实用新型的仰视剖面结构示意图；

[0018] 图4为本实用新型的图1中A处放大结构示意图。

[0019] 图中：1、加强结构；101、底座；102、伸缩杆；103、伸缩弹簧；104、限位连杆；105、限位槽；106、限位块；107、橡胶块；108、复位弹簧；2、基层；3、箱体；4、防辐射层；5、吸音棉；6、活性炭；7、吸音孔；8、防火层；9、防水层；10、固定结构；1001、卡槽；1002、预留孔；1003、卡块；1004、紧固螺钎。

具体实施方式

[0020] 下面将结合本实用新型实施例中的附图，对本实用新型实施例中的技术方案进行清楚、完整地描述，显然，所描述的实施例仅仅是本实用新型一部分实施例，而不是全部的实施例。基于本实用新型中的实施例，本领域普通技术人员在没有做出创造性劳动前提下所获得的所有其他实施例，都属于本实用新型保护的范围。

[0021] 请参阅图1-4，本实用新型提供的一种实施例：一种厚度均匀的防水型胶合板，包括基层2、箱体3、吸音棉5和防火层8，基层2的顶端安装有防火层8，且防火层8的顶端安装有防水层9，防水层9内部的两侧设置有加强结构1，加强结构1包括有底座101、伸缩杆102、伸缩弹簧103、限位连杆104、限位槽105、限位块106、橡胶块107和复位弹簧108，防水层9内部的两侧均安装有限位槽105，且限位槽105内部的顶端均匀安装有复位弹簧108，复位弹簧108的顶端和底端均安装有橡胶块107，限位槽105的底端均安装有限位连杆104，限位连杆104的底端均安装有限位块106，且限位块106的底端均安装有底座101，底座101顶端的两侧均安装有伸缩杆102，且伸缩杆102的外侧均安装有伸缩弹簧103，伸缩杆102与底座101呈垂直设计，伸缩杆102与底座101构成伸缩结构，便于伸缩；

[0022] 复位弹簧108均处于同一水平面内，复位弹簧108在限位槽105内部的顶端呈等间距排列，通过在防水层9底端安装的限位连杆104，限位连杆104与限位槽105卡合，可增强该胶合板的黏合力，同时当该胶合板受到外力作用时，底座101挤压限位连杆104，伸缩杆102与伸缩弹簧103相互收缩，限位连杆104挤压橡胶块107，橡胶块107与复位弹簧108相互收缩，使限位连杆104有一定的活动空间，从而使该胶合板具有一定的缓冲能力；

[0023] 基层2的内部均匀安装有吸音孔7，基层2的底端安装有吸音棉5，且吸音棉5的底端安装有防辐射层4，防辐射层4内部顶端的两侧均安装有箱体3，且箱体3的内部均填充有活

性炭6，箱体3上均匀安装有通孔，箱体3关于防辐射层4的垂直中心对称分布，通过在基层2顶端安装的防水层9，防水层9可起到一定的防水效果，防水层9底端一次安装的防火层8、吸音孔7、吸音棉5和防辐射层4，可起到一定的防火、隔音、防辐射的效果，同时活性炭6还可起到一定的防潮效果，延长该胶合板的使用寿命；

[0024] 基层2的一侧设置有固定结构10，固定结构10包括有卡槽1001、预留孔1002、卡块1003和紧固螺轩1004，卡槽1001均安装在基层2一侧的顶端和底端，卡槽1001的一侧均安装有卡块1003，且卡块1003的顶端和底端均安装有预留孔1002，预留孔1002的一端均安装有紧固螺轩1004，卡槽1001呈“U”字形设置，卡槽1001与卡块1003构成卡合结构，通过在基层2一侧顶端和底端安装的卡块1003，卡块1003与卡槽1001相互卡合，拧紧紧固螺轩1004，可固定基层2，便于相邻基层2之间的安装，当基层2需要拆卸时，拧动紧固螺轩1004，拉动卡块1003，使卡块1003与卡槽1001相互松脱，便可对基层2进行拆卸。

[0025] 工作原理：使用时，首先，通过在基层2一侧顶端和底端安装的卡块1003，卡块1003与卡槽1001相互卡合，拧紧紧固螺轩1004，可固定基层2，便于相邻基层2之间的安装，当基层2需要拆卸时，拧动紧固螺轩1004，拉动卡块1003，使卡块1003与卡槽1001相互松脱，便可对基层2进行拆卸；

[0026] 之后，通过在防水层9底端安装的限位连杆104，限位连杆104与限位槽105卡合，可增强该胶合板的黏合力，同时当该胶合板受到外力作用时，底座101挤压限位连杆104，伸缩杆102与伸缩弹簧103相互收缩，限位连杆104挤压橡胶块107，橡胶块107与复位弹簧108相互收缩，使限位连杆104有一定的活动空间，从而使该胶合板具有一定的缓冲能力；

[0027] 最后，通过在基层2顶端安装的防水层9，防水层9可起到一定的防水效果，防水层9底端一次安装的防火层8、吸音孔7、吸音棉5和防辐射层4，可起到一定的防火、隔音、防辐射的效果，同时活性炭6还可起到一定的防潮效果，延长该胶合板的使用寿命，最终完成厚度均匀的防水型胶合板的工作。

[0028] 尽管参照前述实施例对本实用新型进行了详细的说明，对于本领域的技术人员来说，其依然可以对前述各实施例所记载的技术方案进行修改，或者对其中部分技术特征进行等同替换，凡在本实用新型的精神和原则之内，所作的任何修改、等同替换、改进等，均应包含在本实用新型的保护范围之内。

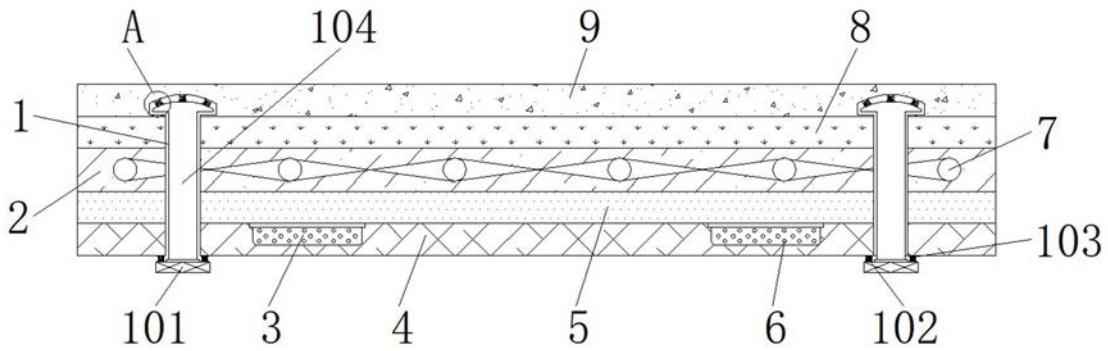
A
104
9
8
1
7
2
103
101
3
4
5
6
102

图1

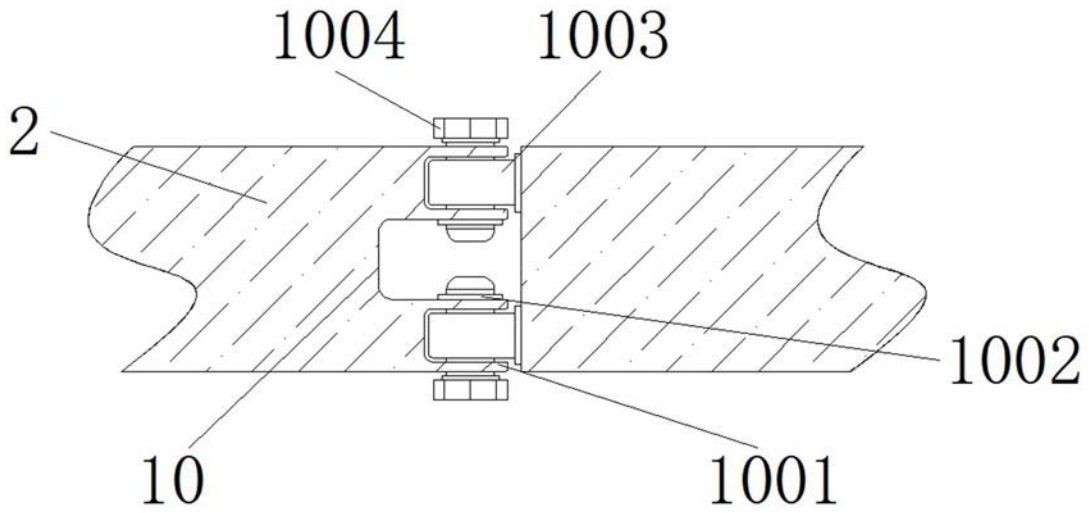
1004
1003
2
1002
10
1001

图2

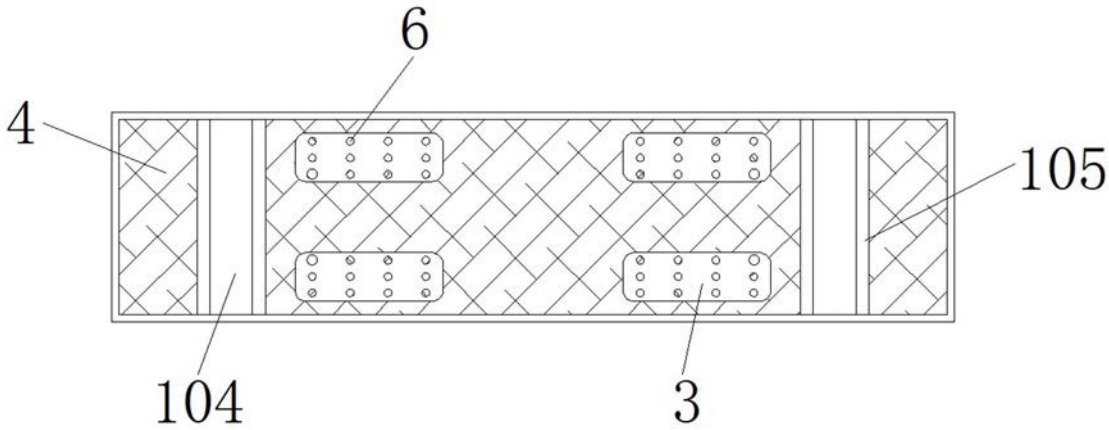
6
4
105
104
3

图3

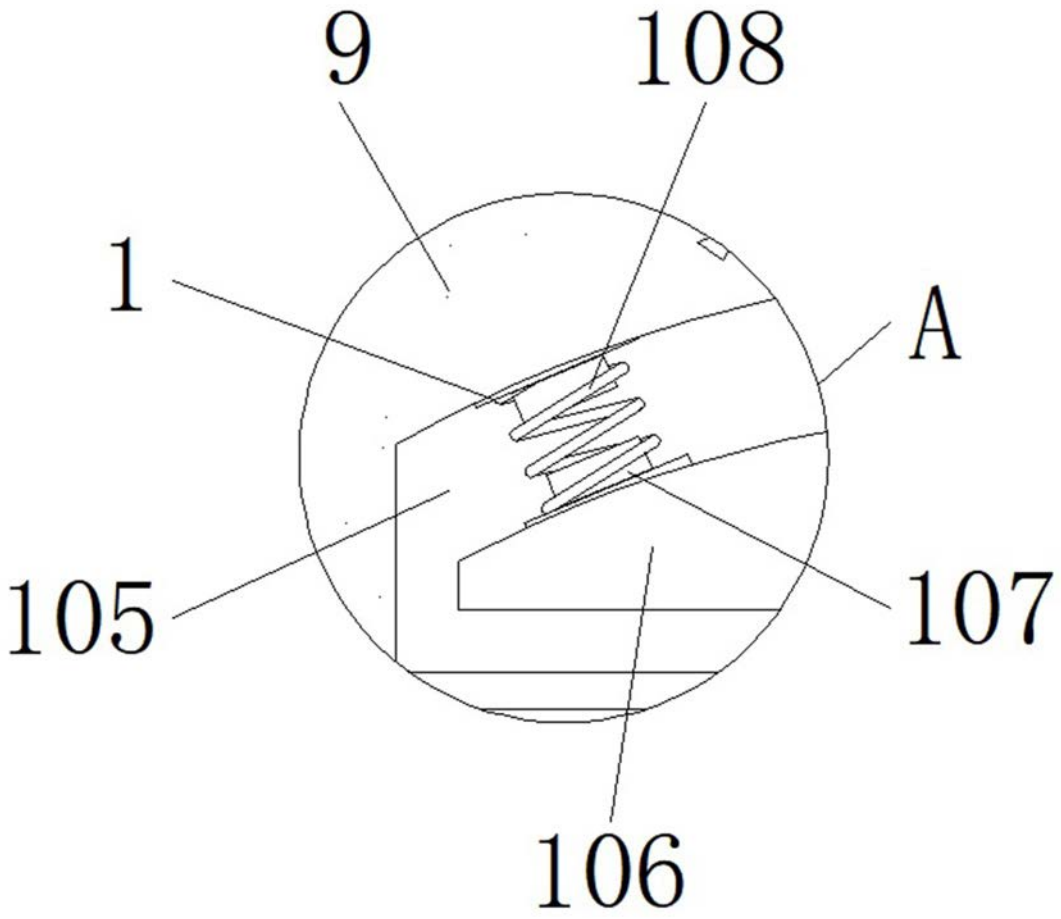

图4