(19)中华人民共和国国家知识产权局

(12)实用新型专利

(10)授权公告号 CN 207403288 U
(45)授权公告日 2018.05.25

(21)申请号 201721360795.2

(22)申请日 2017.10.21

(73)专利权人 海宁富兴复合新材料有限公司
地址 314400 浙江省嘉兴市海宁市海宁经济开发区丹梅路1-2号

(72)发明人 王洪良

(74)专利代理机构 嘉兴永航专利代理事务所（普通合伙）33265
代理人 侯兰玉

(51)Int.Cl.
B32B 9/04(2006.01)
B32B 7/12(2006.01)
B32B 33/00(2006.01)
B32B 3/12(2006.01)

权利要求书1页 说明书2页 附图1页

(54)实用新型名称

一种抗紫外线耐久复合布

(57)摘要

一种抗紫外线耐久复合布，包括面料本体、胶层和膜层，所述面料本体通过胶层与膜层相连接，所述面料本体由单色的150D/48F的平针线圈和单色的150D/288F的拉长沉降弧的毛圈线圈和单色的150D/288F的拉长沉降弧的毛圈线圈经过纬编依次串套而成，所述膜层包括抗菌层和抗静电层，所述抗菌层由纳米二氧化钛纤维纺织而成，抗菌层以及抗静电层的设计使得面料本体功能更加多样化，使得人们在穿着过程中更加舒适。

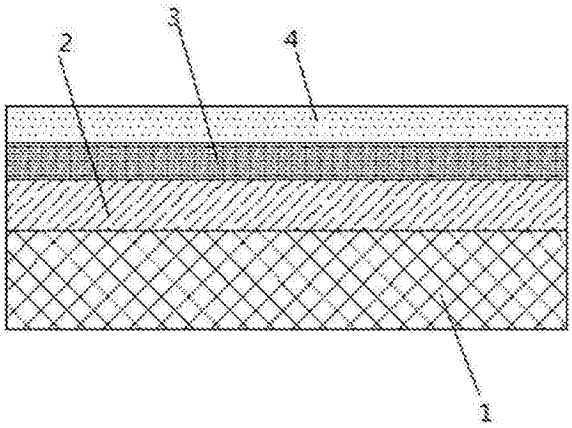

CN 207403288 U

1．一种抗紫外线耐久复合布，其特征在于，包括面料本体、胶层和膜层，所述面料本体通过胶层与膜层相连接，所述面料本体由单色的150D/48F的平针线圈和单色的150D/288F的拉长沉降弧的毛圈线圈和单色的150D/288F 的拉长沉降弧的毛圈线圈经过纬编依次串套而成，所述膜层包括抗菌层和抗静电层，所述抗菌层由纳米二氧化钛纤维纺织而成，所述抗静电层在胶层表面浸渍抗静电剂粘覆成型，所述抗静电层表面部分采用天鹅绒编织形成绒层，所述膜层上设置有通透的网孔，所述网孔的中央设置有珠子，所述珠子固定在胶层上。

2.根据权利要求1所述的一种抗紫外线耐久复合布，其特征在于，所述网孔为圆形孔。

3.根据权利要求1所述的一种抗紫外线耐久复合布，其特征在于，所述网孔为多边形孔。

4.根据权利要求1或2或3所述的一种抗紫外线耐久复合布，其特征在于，所述面料本体上附着有吸汗速干剂。

5.根据权利要求1或2或3所述的一种抗紫外线耐久复合布，其特征在于，所述珠子表面涂覆有荧光剂。

6.根据权利要求4所述的一种抗紫外线耐久复合布，其特征在于，所述珠子表面涂覆有荧光剂。

一种抗紫外线耐久复合布

技术领域

[0001] 本实用新型涉及衣服面料技术领域，尤其是涉及一种抗紫外线耐久复合布。

背景技术

[0002] 随着生活水平的提高人们对服装也提出了更高的要求，现有的普通的涤纶面料一般采用一种涤纶纱线进行编织，面料质地颜色单一，所制得的衣物舒适性差，样式单一，造成面料柔软和透气度等特点不可兼得，经过多次使用或洗涤后容易变型，也有为了保持衣服的衣型而降低了衣服的柔软性，这将大大降低了穿着衣服的舒适度，同时面料的丝线结构比较简单，会造成纺织得到的面料出现针眼偏斜的情况出现，影响面料的视觉效果，甚至导致面料的报废，本实用新型针对以上问题提出了一种新的解决方案。

实用新型内容

[0003] 本实用新型的目的在于提供一种抗紫外线耐久复合布，其具有颜色多样化、舒适度高和透气性强的特点。

[0004] 为解决上述技术问题，本实用新型提供一种抗紫外线耐久复合布，包括面料本体、胶层和膜层，所述面料本体通过胶层与膜层相连接，所述面料本体由单色的150D/48F的平针线圈和单色的150D/288F 的拉长沉降弧的毛圈线圈和单色的150D/288F 的拉长沉降弧的毛圈线圈经过纬编依次串套而成，所述膜层包括抗菌层和抗静电层，所述抗菌层由纳米二氧化钛纤维纺织而成，所述抗静电层在胶层表面浸渍抗静电剂粘覆成型，所述抗静电层表面部分采用天鹅绒编织形成绒层，所述膜层上设置有通透的网孔，所述网孔的中央设置有珠子，所述珠子固定在胶层上。

[0005] 为了更好的使用网孔，本实用新型改进有，所述网孔为圆形孔。

[0006] 为了网孔可以呈现不同的形状，本实用新型改进有，所述网孔为多边形孔。

[0007] 为了更好的使用面料本体，本实用新型改进有，所述面料本体上附着有吸汗速干剂。

[0008] 为了更好的使用珠子，本实用新型改进有，所述珠子表面涂覆有荧光剂。

[0009] 本实用新型的有益效果为：本实用新型设计新颖，结构合理，该面料本体表面印花，外观多样，同时具有吸汗速干的性能，增加穿着的舒适性，抗菌层以及抗静电层的设计使得面料本体功能更加多样化，使得人们在穿着过程中更加舒适，网孔的设计有助于人们在运动过程中排汗，另外，珠子的设计使得衣服整体非常美观，另外，珠子表面的荧光剂还可以是衣服在晚上发光，使得其非常潮流。

附图说明

[0010] 附图1为本实用新型的整体结构示意图；

[0011] 附图2为本实用新型的整体结构俯视图；

[0012] 标号说明：1-面料本体；2-胶层；3-抗菌层；4-抗静电层；5-网孔；6-珠子。

具体实施方式

[0013] 为详细说明本实用新型的技术内容、构造特征、所实现目的及效果，以下结合实施方式并配合附图详予说明。

[0014] 参照附图1-2，本实用新型提供一种抗紫外线耐久复合布，包括面料本体1、胶层2和膜层，所述面料本体通过胶层与膜层相连接，所述面料本体由单色的150D/48F的平针线圈和单色的150D/288F 的拉长沉降弧的毛圈线圈和单色的150D/288F 的拉长沉降弧的毛圈线圈经过纬编依次串套而成，所述膜层包括抗菌层3和抗静电层4，所述抗菌层4由纳米二氧化钛纤维纺织而成，所述抗静电层3在胶层2表面浸渍抗静电剂粘覆成型，所述抗静电层4表面部分采用天鹅绒编织形成绒层，所述膜层上设置有通透的网孔5，所述网孔5的中央设置有珠子6，所述珠子6固定在胶层2上。

[0015] 为了更好的使用网孔，所述网孔5为圆形孔。

[0016] 为了网孔可以呈现不同的形状，所述网孔5为多边形孔。

[0017] 为了更好的使用面料本体，所述面料本体1上附着有吸汗速干剂。

[0018] 为了更好的使用珠子，所述珠子6表面涂覆有荧光剂。

[0019] 本实用新型所设计的网孔5既可以设计为圆形，也可以设计为任意的多边形，使得其样式更加多样化，另外，珠子6上荧光剂的设计不光好看，还可以用作提醒标志，避免在黑夜里与行走的路人撞在一起。

[0020] 以上所述仅为本实用新型的实施例，并非因此限制本实用新型的专利范围，凡是利用本实用新型说明书及附图内容所作的等效结构或等效流程变换，或直接或间接运用在其他相关的技术领域，均同理包括在本实用新型的专利保护范围内。

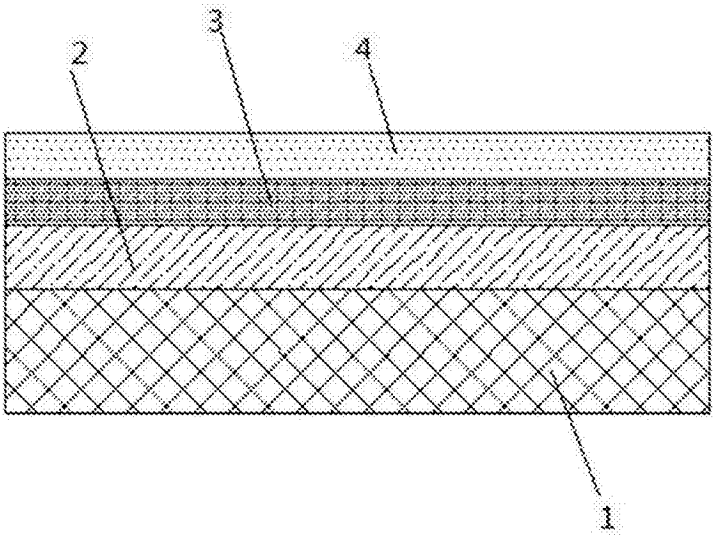

图1

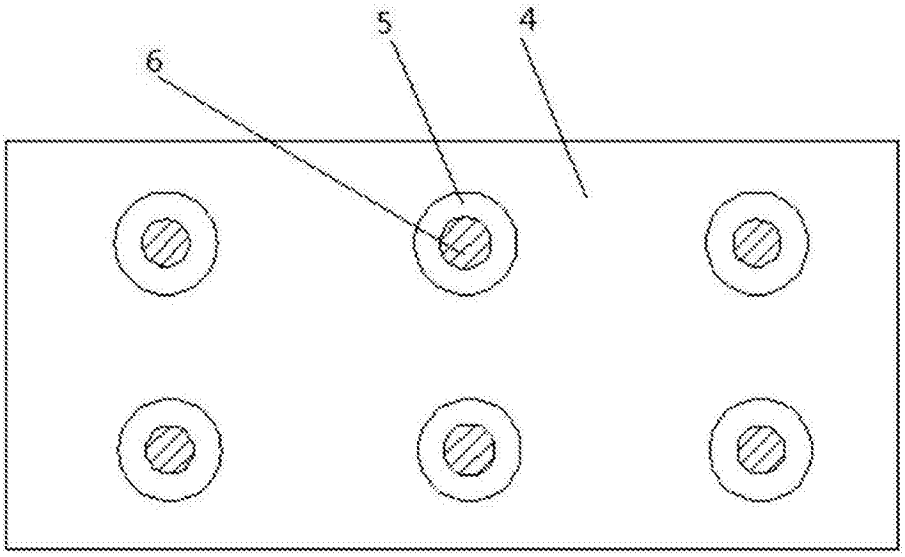

图2