(19)中华人民共和国国家知识产权局

(12)实用新型专利

(10)授权公告号 CN 203879210 U
(45)授权公告日 2014.10.15

(21)申请号 201420294212.0

(22)申请日 2014.06.05

(73)专利权人 长沙新振升集团有限公司
地址 410126 湖南省长沙市远大一路 1476 号

(72)发明人 夏绪勇 张武 鲁健

(74)专利代理机构 北京康信知识产权代理有限责任公司 11240
代理人 吴贵明

(51)Int.Cl.
E06B 1/36(2006.01)
E06B 1/34(2006.01)

权利要求书1页 说明书3页 附图2页

(54)实用新型名称

窗套组件

(57)摘要

本实用新型公开了一种窗套组件，包括窗边框、连接件和窗套线，窗边框包括：两条侧边和基板，两条侧边相对设置于基板两端，至少一条侧边设有内翻边，内翻边的末端设有凸向另一所述侧边的延伸边。连接件包括贴合边、固定边和第一配合部，贴合边连接于连接件的首端，固定边连接于贴合边，窗边框和连接件配合连接时，延伸边和贴合边贴合，内翻边和固定边贴合，并通过固定件连接。窗套线包括第一连接板、第二连接板和面板，第一连接板和第二连接板相对设置，面板设有第二配合部，第二连接板的端部与固定边相抵。窗边框和连接件结合紧密，结构紧凑，窗套线安装美观。

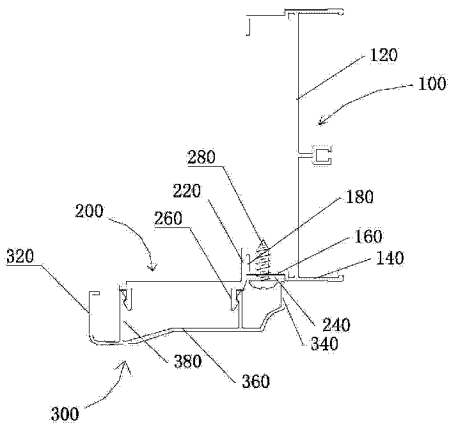

CN 203879210 U

1. 一种窗套组件，其特征在于，包括：窗边框（100）、连接件（200）和窗套线（300）；

所述窗边框（100）包括：两条侧边（120）和基板（140），两条所述侧边（120）相对设置于所述基板（140）两端，至少一条所述侧边（120）设有内翻边（160），所述内翻边（160）的末端设有凸向另一所述侧边（120）的延伸边（180）；

所述连接件（200）包括：贴合边（220）、固定边（240）和第一配合部（260），所述贴合边（220）连接于所述连接件（200）的首端，所述固定边（240）连接于所述贴合边（220），并向远离所述连接件（200）的方向延伸，所述延伸边（180）和所述贴合边（220）贴合，所述内翻边（160）和所述固定边（240）贴合，并通过固定件（280）连接；

所述窗套线（300）包括：第一连接板（320）、第二连接板（340）和面板（360），所述第一连接板（320）和所述第二连接板（340）相对设置，并通过所述面板（360）连接，所述面板（360）设有第二配合部（380），所述窗套线（300）与所述连接件（200）通过所述第一配合部（260）和所述第二配合部（380）配合连接，所述第二连接板（340）的端部与所述固定边（240）相抵。

2. 根据权利要求 1 所述的窗套组件，其特征在于，所述固定件（280）为螺钉，所述内翻边（160）和所述固定边（240）通过所述螺钉和螺孔配合连接，所述固定边（240）的端部与所述内翻边（160）和所述侧边（120）的连接处相抵。

3. 根据权利要求 2 所述的窗套组件，其特征在于，所述延伸边（180）和所述贴合边（220）通过所述螺钉和螺孔配合连接。

4. 根据权利要求 1 所述的窗套组件，其特征在于，所述连接件（200）背向所述贴合边（220）的一侧设置有多个上卡脚（262），形成所述第一配合部（260），所述面板（360）内侧设置有与所述上卡脚（262）相同数量的下卡脚（382），形成所述第二配合部（380）。

5. 根据权利要求 4 所述的窗套组件，其特征在于，所述上卡脚（262）的卡头与所述下卡脚（382）的卡头对合，所述下卡脚（382）的端部与所述连接件（200）相抵。

6. 根据权利要求 4 所述的窗套组件，其特征在于，所述上卡脚（262）的卡头与所述下卡脚（382）的卡头对合，所述上卡脚（262）的端部与所述面板（360）相抵。

7. 根据权利要求 5 所述的窗套组件，其特征在于，其中一个所述上卡脚（262）与所述连接件（200）的尾端平齐，另一个所述上卡脚（262）与所述连接件（200）的首端平齐，所述连接件（200）的尾端在所述上卡脚（262）的抵持处背面开设有缺口（290）。

8. 根据权利要求 1 ～ 7 任一项所述的窗套组件，其特征在于，所述第一连接板（320）的端部向所述面板（360）方向延伸，形成用于贴合墙面的遮挡边。

窗套组件

技术领域

[0001] 本实用新型涉及门窗型材领域，特别地，涉及一种窗套组件。

背景技术

[0002] 窗套线主要起着保护窗户和装饰的作用。一般的窗套线，是装好窗户后，然后进行安装，接着在窗套线与窗户之间进行拼缝处理。拼缝对墙体面及洞口的平整和角度要求比较高，否则将影响美观。整个窗套线的安装过程繁琐复杂，并且美观性较差。

实用新型内容

[0003] 本实用新型目的在于提供一种用于窗套线和窗户同时安装的窗套组件，以解决窗套线安装繁琐复杂，美观性较差的技术问题。

[0004] 为实现上述目的，本实用新型采用的技术方案如下：

[0005] 一种窗套组件，包括：窗边框、连接件和窗套线，

[0006] 窗边框包括：两条侧边和基板，两条侧边相对设置于基板两端，至少一条侧边设有内翻边，内翻边的末端设有凸向另一所述侧边的延伸边。

[0007] 连接件包括：贴合边、固定边和第一配合部，贴合边连接于连接件的首端，固定边连接于贴合边，并向远离连接件的方向延伸，延伸边和贴合边贴合，内翻边和固定边贴合，并通过固定件连接。

[0008] 窗套线包括：第一连接板、第二连接板和面板，第一连接板和第二连接板相对设置，并通过面板连接，面板设有第二配合部，窗套线与连接件通过第一配合部和第二配合部配合连接，第二连接板的端部与固定边相抵。

[0009] 优选地，固定件为螺钉，内翻边和固定边通过螺钉和螺孔配合连接，固定边的端部与内翻边和侧边的连接处相抵。

[0010] 优选地，延伸边和贴合边通过螺钉和螺孔配合连接。

[0011] 优选地，连接件背向贴合边的一侧设置有多个上卡脚，形成第一配合部，面板内侧设置有与上卡脚相同数量的下卡脚，形成第二配合部。

[0012] 优选地，上卡脚的卡头与下卡脚的卡头对合，下卡脚的端部与连接件相抵。

[0013] 优选地，上卡脚的卡头与下卡脚的卡头对合，上卡脚的端部与面板相抵。

[0014] 优选地，其中一个上卡脚与连接件的尾端平齐，另一个上卡脚与连接件的首端平齐，连接件的尾端在上卡脚的抵持处背面开设有缺口。

[0015] 优选地，第一连接板的端部向面板方向延伸，形成用于贴合墙面的遮挡边。

[0016] 本实用新型具有以下有益效果：窗套组件安装时，窗边框和连接件配合连接，延伸边和贴合边贴合，内翻边和固定边贴合，并通过固定件连接，贴合边和固定边对延伸边和内翻边形成包围，窗边框和连接件结合紧密，结构紧凑。窗套线通过连接件与窗边框连接，因而安装方便。窗套线的第一连接板与墙体接触，第二连接板与和连接件连接的侧边相抵，从而对墙体和窗户的边缝形成遮挡，增加了美观性。

[0017] 除了上面所描述的目的、特征和优点之外，本实用新型还有其它的目的、特征和优点。下面将参照图，对本实用新型作进一步详细的说明。

附图说明

[0018] 构成本申请的一部分的附图用来提供对本实用新型的进一步理解，本实用新型的示意性实施例及其说明用于解释本实用新型，并不构成对本实用新型的不当限定。在附图中：

[0019] 图 1 是本实用新型优选实施例的窗套组件的安装示意图；

[0020] 图 2 是本实用新型优选实施例的窗边框的结构示意图；

[0021] 图 3 是本实用新型优选实施例的连接件的结构示意图；

[0022] 图 4 是本实用新型优选实施例的窗套线的结构示意图；

[0023] 图 5 是本实用新型另一实施例的窗套线和连接件的安装示意图。

[0024] 附图标记说明：100、窗边框；120、侧边；140、基板；160、内翻边；180、延伸边；200、连接件；220、贴合边；240、固定边；260、第一配合部；262、上卡脚；280、固定件；290、缺口；300、窗套线；320、第一连接板；322、遮挡边；340、第二连接板；360、面板；380、第二配合部；382、下卡脚。

具体实施方式

[0025] 以下结合附图对本实用新型的实施例进行详细说明，但是本实用新型可以由权利要求限定和覆盖的多种不同方式实施。

[0026] 参照图 1、图 2、图 3 和图 4，本实用新型的优选实施例提供了一种窗套组件，包括：

[0027] 窗边框 100，窗边框 100 包括：两条侧边 120 和基板 140，两条侧边 120 相对设置于基板 140 两端，至少一条侧边 120 设有内翻边 160，内翻边 160 的末端向基板 140 方向延伸形成延伸边 180。

[0028] 连接件 200，连接件 200 包括：贴合边 220、固定边 240 和第一配合部 260，贴合边 220 连接于连接件 200 的首端，固定边 240 连接于贴合边 220，并向远离连接件 200 的方向延伸，延伸边 180 和贴合边 220 贴合，内翻边 160 和固定边 240 贴合，并通过固定件 280 连接。

[0029] 窗套线 300，窗套线 300 包括：第一连接板 320、第二连接板 340 和面板 360，第一连接板 320 和第二连接板 340 相对设置，并通过面板 360 连接，面板 360 设有第二配合部 380，窗套线 300 与连接件 200 通过第一配合部 260 和第二配合部 380 配合连接，第二连接板 340 的端部与固定边 240 相抵。

[0030] 侧边 120 向与其相对的另一侧边 120 方向凸出，形成内翻边 160。窗边框 100 的两条侧边 120 可以均设有内翻边 160，也可以只有其中一条侧边 120 设有内翻边 160，均可以实现与连接件 200 连接。

[0031] 第一配合部 260 和第二配合部 380 的配合连接可以通过卡扣、锁合等活动连接方式连接，使第一配合部 260 和第二配合部 380 之间可拆卸的活动连接，方便窗套线 300 和连接件 200 之间的安装和拆卸，便于维护。

[0032] 本实用新型具有以下有益效果：窗套组件安装时，窗边框 100 和连接件 200 配合连

接，延伸边 180 和贴合边 220 贴合，内翻边 160 和固定边 240 贴合，并通过固定件 280 连接，贴合边 220 和固定边 240 对延伸边 180 和内翻边 160 形成包围，窗边框 100 和连接件 200 结合紧密，结构紧凑。窗套线 300 通过连接件 200 与窗边框 100 连接，因而安装方便。窗套线 300 的第一连接板 320 与墙体接触，第二连接板 340 与和连接件 200 连接的侧边 120 相抵，从而对墙体和窗户的边缝形成遮挡，增加了美观性。

[0033] 优选地，参照图 1，固定件 280 为螺钉，内翻边 160 和固定边 240 通过螺钉螺孔配合连接，固定边 240 的端部与内翻边 160 和侧边 120 的连接处相抵。

[0034] 内翻边 160 和固定边 240 通过螺钉螺孔配合连接，内翻边 160 和固定边 240 连接紧密，结合牢固，易于安装及拆卸。当连接件 200 受到向窗边框 100 方向一端的压力时，由于固定边 240 的端部与内翻边 160 和侧边 120 的连接处相抵，增加了窗边框 100 上的受力点，使得窗边框 100 的受力更为分散和均匀，降低了延伸边 180 和内翻边 160 的受力大小，避免其因受力过大变形或断折。

[0035] 更优的，延伸边 180 和贴合边 220 通过螺钉螺孔配合连接。在内翻边 160 和固定边 240 螺接的基础上，窗边框 100 和连接件 200 连接更为紧密和牢固。

[0036] 优选地，参照图 1，连接件 200 背向贴合边 220 的一侧设置有多个上卡脚 262，形成第一配合部 260，面板 360 内侧设置有与上卡脚 262 相同数量的下卡脚 382，形成第二配合部 380。连接件 200 和窗套线 300 采用卡脚卡接，方便安装和拆卸，并且易于制造，成本低。多个上卡脚 262 和多个下卡脚 382 配合，使得单个上卡脚 262 和单个下卡脚 382 受力较小，增强了使用寿命，并且连接件 200 和窗套线 300 之间不容易发生位移。

[0037] 优选地，参照图 1，上卡脚 262 的卡头与下卡脚 382 的卡头对合，下卡脚 382 的端部与连接件 200 相抵。下卡脚 382 的端部与连接件 200 相抵，上卡脚 262 和下卡脚 382 卡合严实，并且增大了连接件 200 的受力面积。在其他实施例中，可以在上卡脚 262 和 / 或下卡脚 382 上设置抵持部，使得上卡脚 262 的卡头和下卡脚 382 的抵持部相抵，下卡脚 382 的卡头和上卡脚 262 的抵持部相抵，同样可以使得上卡脚 262 和下卡脚 382 卡合严实。

[0038] 优选地，参照图 5，上卡脚 262 的卡头与下卡脚 382 的卡头对合，上卡脚 262 的端部与面板 360 相抵。上卡脚 262 的端部与面板 360 相抵，上卡脚 262 和下卡脚 382 卡合严实，并且增大了面板 360 的受力面积。

[0039] 优选地，参照图 1 和图 3，其中一个上卡脚 262 与连接件 200 的尾端平齐，另一个上卡脚 262 与连接件 200 的首端平齐，连接件 200 的尾端在上卡脚 262 的抵持处背面开设有缺口 290。连接件 200 开设缺口 290 可节约材料，降低成本。

[0040] 优选地，参照图 1 和图 4，第一连接板 320 的端部向面板 360 方向延伸，形成用于贴合墙面的遮挡边 322。窗套线 300 安装之后，遮挡边 322 与墙面贴合，增大了窗套线 300 和墙体的受力面积，避免墙面破损。并且减小了窗套线 300 和墙面之间的缝隙，使得窗套线 300 更为美观。

[0041] 以上所述仅为本实用新型的优选实施例而已，并不用于限制本实用新型，对于本领域的技术人员来说，本实用新型可以有各种更改和变化。凡在本实用新型的精神和原则之内，所作的任何修改、等同替换、改进等，均应包含在本实用新型的保护范围之内。

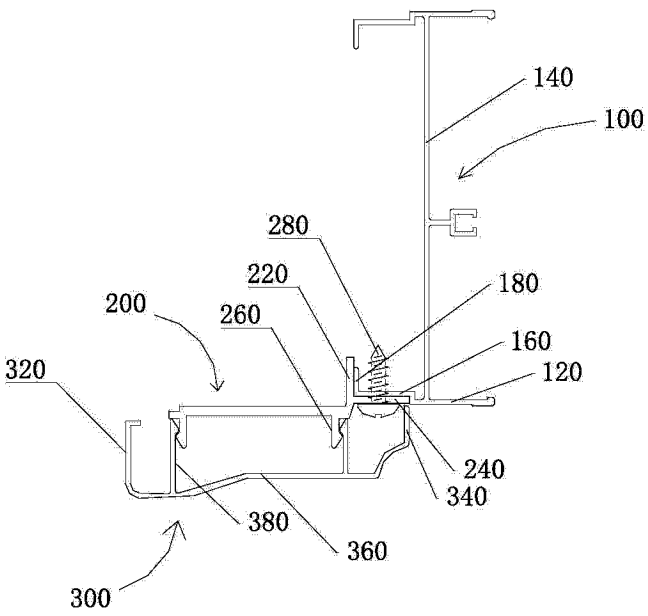
140
100
280
220
180
200
260
160
320
120
240
340
380
360
300

图 1

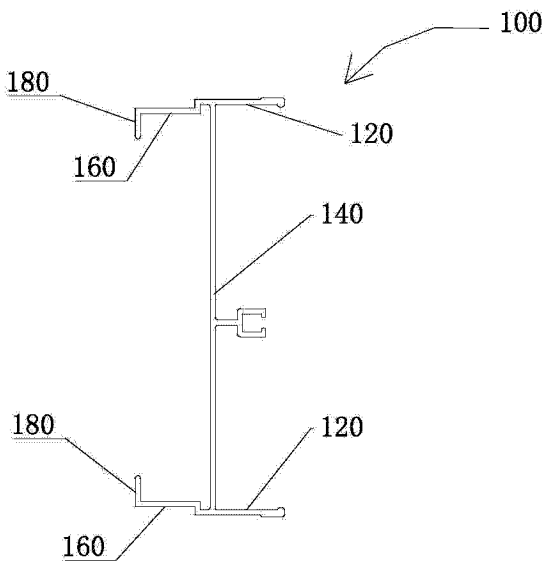
100
180
120
160
140
180
120
160

图 2

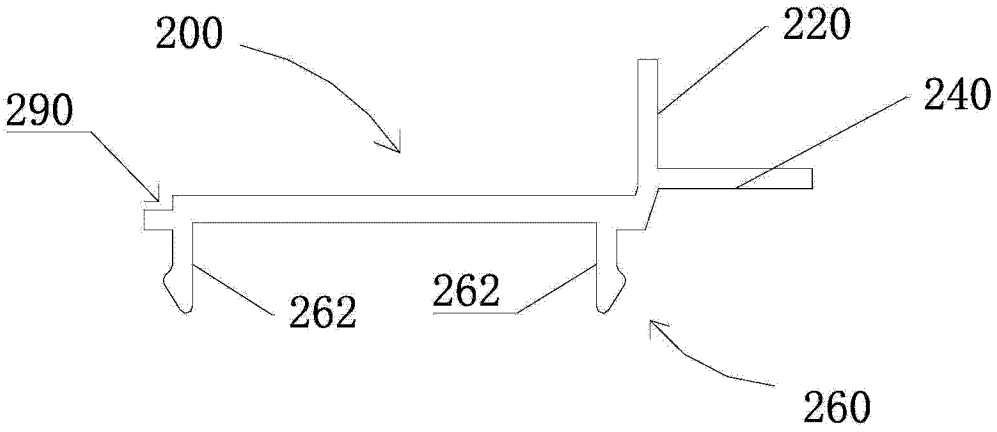
200
220
290
240
262
262
260

图 3

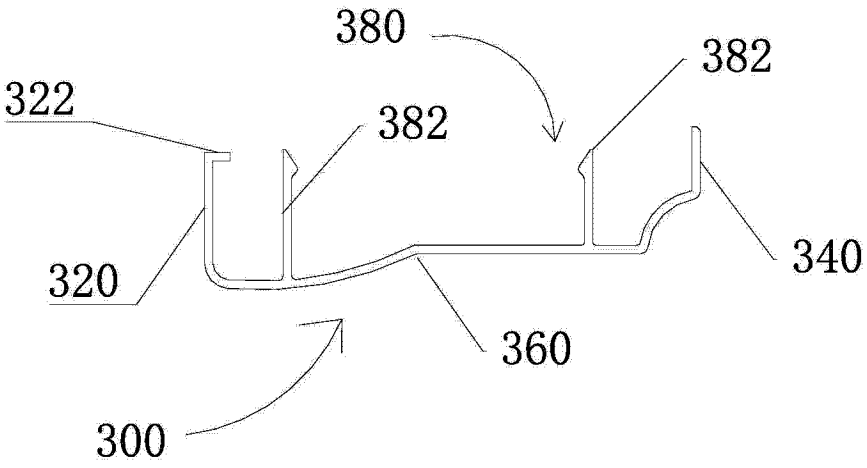

图 4

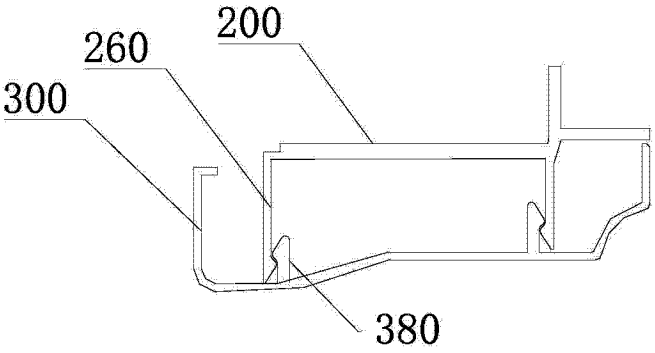

图 5