(19)中华人民共和国国家知识产权局

(12)实用新型专利

(10)授权公告号 CN 204688677 U
(45)授权公告日 2015.10.07

(21)申请号 201520397224.0

(22)申请日 2015.06.03

(73)专利权人 吕芳
地址 321300 浙江省永康市龙山镇吕南宅四村长龙南路129号

(72)发明人 吕芳

(51)Int.Cl.
B65D 51/28(2006.01)

权利要求书1页 说明书1页 附图1页

(54)实用新型名称

保鲜盒

(57)摘要

本实用新型公开了一种保鲜盒，包括盒体(1)和盒盖(2)，其中，所述盒盖(2)的上端还设有凹槽(3)，所述凹槽(3)上还盖合有盖体(4)。所述凹槽(3)为由所述盒盖(2)的上端向下方凹陷形成的置物腔，所述置物腔上端的四周边缘设有凸棱(5)，所述盖体(4)下端与所述凸棱对应的位置设有能扣合在所述凸棱上的连接槽(6)。所述盖体(4)上设有沿自身边缘水平向外延伸的掀起部(7)，所述盒盖(2)上对应所述掀起部(7)的位置设有凹陷部(8)。相比现有技术，本实用新型通过在盒盖上设置了向下方凹陷形成的置物腔，可以方便的将冰袋等制冷产品放在腔内，盖上盖体后，制冷产品透过盒盖将低温传至保鲜盒内部，保鲜效果更好。

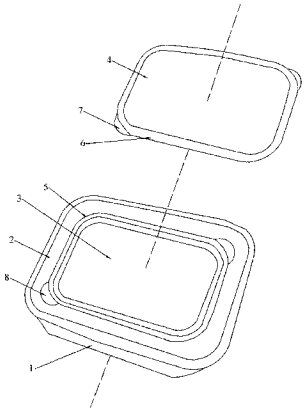

CN 204688677 U

1. 一种保鲜盒，包括盒体 (1) 和盒盖 (2)，其特征在于，所述盒盖 (2) 的上端还设有凹槽 (3)，所述凹槽 (3) 上还盖合有盖体 (4)。

2. 如权利要求 1 所述的保鲜盒，其特征在于，所述凹槽 (3) 为由所述盒盖 (2) 的上端向下方凹陷形成的置物腔，所述置物腔上端的四周边缘设有凸棱 (5)，所述盖体 (4) 下端与所述凸棱对应的位置设有能扣合在所述凸棱上的连接槽 (6)。

3. 如权利要求 2 所述的保鲜盒，其特征在于，所述盖体 (4) 上设有沿自身边缘水平向外延伸的掀起部 (7)，所述盒盖 (2) 上对应所述掀起部 (7) 的位置设有凹陷部 (8)。

保鲜盒

技术领域

[0001] 本实用新型涉及一种保鲜盒。

背景技术

[0002] 现有保鲜盒只包括盒体和盒盖，保鲜效果不好。

实用新型内容

[0003] 有鉴于此，本实用新型所要解决的技术问题是：提供一种保鲜效果更好的保鲜盒。

[0004] 为了达到上述目的，本实用新型采用如下技术方案来实现的：

[0005] 一种保鲜盒，包括盒体和盒盖，其中，所述盒盖的上端还设有凹槽，所述凹槽上还盖合有盖体。

[0006] 作为优选，所述凹槽为由所述盒盖的上端向下方凹陷形成的置物腔，所述置物腔上端的四周边缘设有凸棱，所述盖体下端与所述凸棱对应的位置设有能扣合在所述凸棱上的连接槽。

[0007] 作为优选，所述盖体上设有沿自身边缘水平向外延伸的掀起部，所述盒盖上对应所述掀起部的位置设有凹陷部。

[0008] 由上述技术方案可知，本实用新型的有益效果是：

[0009] 相比现有技术，本实用新型通过在盒盖上设置了向下方凹陷形成的置物腔，可以方便的将冰袋等制冷产品放在腔内，盖上盖体后，制冷产品透过盒盖将低温传至保鲜盒内部，保鲜效果更好。

附图说明

[0010] 图 1 为本实用新型的结构示意图。

具体实施方式

[0011] 为了使本领域技术人员能更进一步了解本实用新型的特征及技术内容，请参阅以下有关本实用新型的详细说明与附图。

[0012] 请参阅图 1 所示，本实用新型提供了一种保鲜盒，包括盒体 1 和盒盖 2，其中，所述盒盖 2 的上端还设有凹槽 3，所述凹槽 3 上还盖合有盖体 4。

[0013] 其中，所述凹槽 3 为由所述盒盖 2 的上端向下方凹陷形成的置物腔，所述置物腔上端的四周边缘设有凸棱 5，所述盖体 4 下端与所述凸棱对应的位置设有能扣合在所述凸棱上的连接槽 6。所述盖体 4 上设有沿自身边缘水平向外延伸的掀起部 7，所述盒盖 2 上对应所述掀起部 7 的位置设有凹陷部 8。凹陷部 8 便于使用者将手伸入并抠起掀起部。

[0014] 但以上所述仅为本实用新型的较佳可行实施例，并非用以局限本实用新型的专利范围，故凡运用本实用新型说明书及附图内容所作的等效结构变化，均同理包含在本实用新型的范围内。

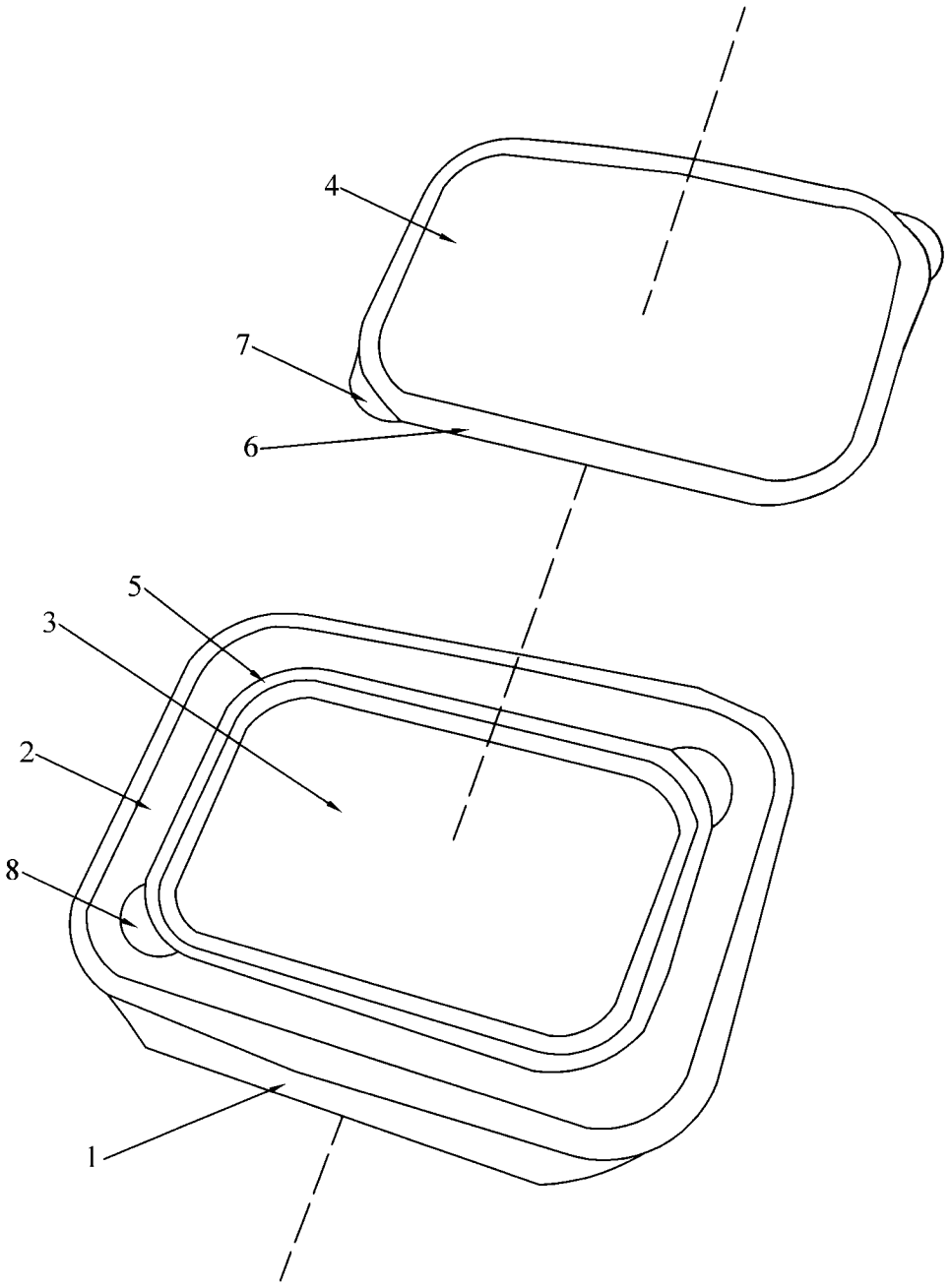

图 1