(19)中华人民共和国国家知识产权局

(12)实用新型专利

(10)授权公告号 CN 209422481 U
(45)授权公告日 2019.09.24

(21)申请号 201821785824.4

(22)申请日 2018.10.31

(73)专利权人 卢海莎
地址 561000 贵州省安顺市能仁凤凰城G1-302

(72)发明人 卢海莎

(74)专利代理机构 北京权智天下知识产权代理事务所(普通合伙) 11638
代理人 李海燕

(51)Int.Cl.
A61J 1/10(2006.01)

权利要求书1页 说明书4页 附图2页

(54)实用新型名称

一种液体药物制剂包装

(57)摘要

本实用新型公开了一种液体药物制剂包装，涉及药物包装技术领域，具体为一种液体药物制剂包装，包括包装袋，所述包装袋的内部设置有液体袋，所述液体袋的外表面开设有孔洞。该液体药物制剂包装，通过在包装袋内表面设置泡沫球和真空袋，实现对液体袋的保护，液体药物在流出时，会对液体袋自身造成压力，泡沫球起到很好的托举作用，极大地提升了装置的安全性，通过在液体袋外表面设置有试管，使得液体药物浓稠时，不用挤压液体袋，试管内部设置有槽口，使得液体药物经过槽口缓慢流出，且试管内部设置有滤网，避免液体药物的沉淀物流出，对患者造成危害，极大地提升了装置的安全性。

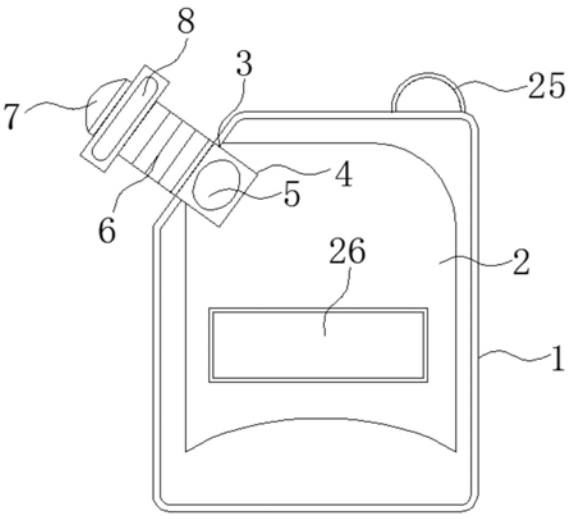

CN 209422481 U

1.一种液体药物制剂包装,包括包装袋(1),其特征在于:所述包装袋(1)的内部设置有液体袋(2),所述液体袋(2)的外表面开设有孔洞(3),所述孔洞(3)的内部固定连接有试管(4),所述试管(4)的内部开设有槽口(5),所述试管(4)靠近槽口(5)的一端固定连接有滤网(6),所述试管(4)靠近滤网(6)的一端固定连接有活塞盖(7),所述活塞盖(7)的外表面固定连接有硅胶环(8),所述硅胶环(8)外表面的一侧开设有卡槽(9),所述卡槽(9)和活塞盖(7)之间固定连接有尼龙绳(10),所述包装袋(1)的内侧壁固定连接有缝合边(11),且所述缝合边(11)的表面设置有车缝线(12)。

2.根据权利要求1所述的一种液体药物制剂包装,其特征在于:所述包装袋(1)内表面的一侧固定连接有固定块(13),且所述固定块(13)的内部填充有泡沫球(14),且所述包装袋(1)靠近固定块(13)的一端固定连接有第一真空袋(15),且所述包装袋(1)远离第一真空袋(15)的一端固定连接有边框(16),且所述边框(16)的内侧壁固定连接有防护垫(17),且所述边框(16)靠近防护垫(17)的一侧固定连接有海绵垫(18)。

3.根据权利要求1所述的一种液体药物制剂包装,其特征在于:所述包装袋(1)内表面的另一侧固定连接有辅助固定块(19),且所述辅助固定块(19)的内部填充有辅助泡沫球(20),且所述包装袋(1)靠近辅助固定块(19)的一端固定连接有第二真空袋(21),且所述包装袋(1)远离第二真空袋(21)的一端固定连接有辅助边框(22),且所述辅助边框(22)的内侧壁固定连接有辅助防护垫(23),且所述辅助边框(22)靠近辅助防护垫(23)的一侧固定连接有辅助海绵垫(24)。

4.根据权利要求1所述的一种液体药物制剂包装,其特征在于:所述包装袋(1)的上表面设置有挂环(25)。

5.根据权利要求1所述的一种液体药物制剂包装,其特征在于:所述包装袋(1)的外表面设置有标签贴(26)。

6.根据权利要求1所述的一种液体药物制剂包装,其特征在于:所述包装袋(1)的表面设置有防滑纹。

一种液体药物制剂包装

技术领域

[0001] 本实用新型涉及药物包装技术领域，具体为一种液体药物制剂包装。

背景技术

[0002] 药物是用以预防、治疗及诊断疾病的物质，在理论上，药物是指凡能影响机体器官生理功能及细胞代谢活动的化学物质都属于药物的范畴，也包括避孕药，液体药剂系指药物分散在适宜的分散介质中制成的液体形态的药剂，可供内服或外用，液体药剂中的药物可以以分子状态或微粒状态分散在介质中，从而形成均相的液体药剂或非均相的液体药剂，液体药剂中药物粒子分散的程度与药剂的药效、稳定性和毒副作用密切相关，不同分散状态的液体药剂，要用到不同的制备方法。

[0003] 但是目前的液体药物制剂包装，存在着结构复杂，安全系数低，且使用寿命短的问题。

实用新型内容

[0004] (一)解决的技术问题

[0005] 针对现有技术的不足，本实用新型提供了一种液体药物制剂包装，解决了上述背景技术中提出的问题。

[0006] (二)技术方案

[0007] 为实现以上目的，本实用新型通过以下技术方案予以实现：一种液体药物制剂包装，包括包装袋，所述包装袋的内部设置有液体袋，所述液体袋的外表面开设有孔洞，所述孔洞的内部固定连接有试管，所述试管的内部开设有槽口，所述试管靠近槽口的一端固定连接有滤网，所述试管靠近滤网的一端固定连接有活塞盖，所述活塞盖的外表面固定连接有硅胶环，所述硅胶环外表面的一侧开设有卡槽，所述卡槽和活塞盖之间固定连接有尼龙绳，所述包装袋的内侧壁固定连接有缝合边，且所述缝合边的表面设置有车缝线。

[0008] 可选的，所述包装袋内表面的一侧固定连接有固定块，且所述固定块的内部填充有泡沫球，且所述包装袋靠近固定块的一端固定连接有第一真空袋，且所述包装袋远离第一真空袋的一端固定连接有边框，且所述边框的内侧壁固定连接有防护垫，且所述边框靠近防护垫的一侧固定连接有海绵垫。

[0009] 可选的，所述包装袋内表面的另一侧固定连接有辅助固定块，且所述辅助固定块的内部填充有辅助泡沫球，且所述包装袋靠近辅助固定块的一端固定连接有第二真空袋，且所述包装袋远离第二真空袋的一端固定连接有辅助边框，且所述辅助边框的内侧壁固定连接有辅助防护垫，且所述辅助边框靠近辅助防护垫的一侧固定连接有辅助海绵垫。

[0010] 可选的，所述包装袋的上表面设置有挂环。

[0011] 可选的，所述包装袋的外表面设置有标签贴。

[0012] 可选的，所述包装袋的表面设置有防滑纹。

[0013] (三)有益效果

[0014] 本实用新型提供了一种液体药物制剂包装，具备以下有益效果：

[0015] 1、该液体药物制剂包装，通过在包装袋内表面设置泡沫球和真空袋，实现对液体袋的保护，液体药物在流出时，会对液体袋自身造成压力，泡沫球起到很好的托举作用，极大地提升了装置的安全性，真空袋可以防止患者摇晃或者挤压液体袋，有效地增强装置的防护性，且包装袋中部设置有边框和辅助边框，使得包装袋在堆积时，避免损坏，造成内部的液体流出，边框和辅助边框的内部均设置有防护垫和海绵垫，对液体袋有很好的保护作用，有效地增强了该装置的使用寿命。

[0016] 2、该液体药物制剂包装，通过在液体袋外表面设置有试管，使得液体药物浓稠时，不用挤压液体袋，试管内部设置有槽口，使得液体药物经过槽口缓慢流出，且试管内部设置有滤网，避免液体药物的沉淀物流出，对患者造成危害，极大地提升了装置的安全性，且活塞盖外表面设置有硅胶环，使得活塞盖拔出后通过尼龙绳悬挂在硅胶环外部，避免二次密封时找不到对应的活塞盖，有效地增强了该装置的实用性。

附图说明

[0017] 图1为本实用新型结构示意图；

[0018] 图2为本实用新型包装袋剖面结构示意图；

[0019] 图3为本实用新型活塞盖正视结构示意图

[0020] 图中：1-包装袋、2-液体袋、3-孔洞、4-试管、5-槽口、6-滤网、7-活塞盖、8-硅胶环、9-卡槽、10-尼龙绳、11-缝合边、12-车缝线、13-固定块、14-泡沫球、15-第一真空袋、16-边框、17-防护垫、18-海绵垫、19-辅助固定块、20-辅助泡沫球、21-第二真空袋、22-辅助边框、23-辅助防护垫、24-辅助海绵垫、25-挂环、26-标签贴。

具体实施方式

[0021] 下面将结合本实用新型实施例中的附图，对本实用新型实施例中的技术方案进行清楚、完整地描述，显然，所描述的实施例仅仅是本实用新型一部分实施例，而不是全部的实施例。

[0022] 请参阅图1至图3，本实用新型提供一种技术方案：一种液体药物制剂包装，包括包装袋1，包装袋1内表面的一侧固定连接有固定块13，且固定块13的内部填充有泡沫球14，且包装袋1靠近固定块13的一端固定连接有第一真空袋15，且包装袋1远离第一真空袋15的一端固定连接有边框16，且边框16的内侧壁固定连接有防护垫17，且边框16靠近防护垫17的一侧固定连接有海绵垫18，包装袋1内表面的另一侧固定连接有辅助固定块19，且辅助固定块19的内部填充有辅助泡沫球20，且包装袋1靠近辅助固定块19的一端固定连接有第二真空袋21，且包装袋1远离第二真空袋21的一端固定连接有辅助边框22，且辅助边框22的内侧壁固定连接有辅助防护垫23，且辅助边框22靠近辅助防护垫23的一侧固定连接有辅助海绵垫24，包装袋1的上表面设置有挂环25，包装袋1的外表面设置有标签贴26，包装袋1的表面设置有防滑纹，通过在包装袋1内表面设置泡沫球14和真空袋，实现对液体袋2的保护，液体药物在流出时，会对液体袋2自身造成压力，泡沫球14起到很好的托举作用，极大地提升了装置的安全性，真空袋可以防止患者摇晃或者挤压液体袋2，有效地增强装置的防护性，且包装袋1中部设置有边框16和辅助边框22，使得包装袋1在堆积时，避免损坏，造成内部的液

体流出，边框16和辅助边框22的内部均设置有防护垫17和海绵垫18，对液体袋2有很好的保护作用，有效地增强了该装置的使用寿命，包装袋1的内部设置有液体袋2，液体袋2的外表面开设有孔洞3，孔洞3的内部固定连接有试管4，试管4的内部开设有槽口5，试管4靠近槽口5的一端固定连接有滤网6，试管4靠近滤网6的一端固定连接有活塞盖7，活塞盖7的外表面固定连接有硅胶环8，硅胶环8外表面的一侧开设有卡槽9，卡槽9和活塞盖7之间固定连接有尼龙绳10，包装袋1的内侧壁固定连接有缝合边11，且缝合边11的表面设置有车缝线12，通过在液体袋2外表面设置有试管4，使得液体药物浓稠时，不用挤压液体袋2，试管4内部设置有槽口5，使得液体药物经过槽口5缓慢流出，且试管4内部设置有滤网6，避免液体药物的沉淀物流出，对患者造成危害，极大地提升了装置的安全性，且活塞盖7外表面设置有硅胶环8，使得活塞盖7拔出后通过尼龙绳10悬挂在硅胶环8外部，避免二次密封时找不到对应的活塞盖7，有效地增强了该装置的实用性。

[0023] 作为本实用新型的一种优选技术方案：包装袋1的表面均匀开设有透气孔。

[0024] 综上所述，该液体药物制剂包装，使用时，通过在包装袋1内表面设置泡沫球14和真空袋，实现对液体袋2的保护，液体药物在流出时，会对液体袋2自身造成压力，泡沫球14起到很好的托举作用，极大地提升了装置的安全性，真空袋可以防止患者摇晃或者挤压液体袋2，有效地增强装置的防护性，且包装袋1中部设置有边框16和辅助边框22，使得包装袋1在堆积时，避免损坏，造成内部的液体流出，边框16和辅助边框22的内部均设置有防护垫17和海绵垫18，对液体袋2有很好的保护作用，有效地增强了该装置的使用寿命，通过在液体袋2外表面设置有试管4，使得液体药物浓稠时，不用挤压液体袋2，试管4内部设置有槽口5，使得液体药物经过槽口5缓慢流出，且试管4内部设置有滤网6，避免液体药物的沉淀物流出，对患者造成危害，极大地提升了装置的安全性，且活塞盖7外表面设置有硅胶环8，使得活塞盖7拔出后通过尼龙绳10悬挂在硅胶环8外部，避免二次密封时找不到对应的活塞盖7，有效地增强了该装置的实用性。

[0025] 在本实用新型的描述中，需要理解的是，术语“中心”、“纵向”、“横向”、“长度”、“宽度”、“厚度”、“上”、“下”、“前”、“后”、“左”、“右”、“竖直”、“水平”、“顶”、“底”“内”、“外”、“顺时针”、“逆时针”、“轴向”、“径向”、“周向”等指示的方位或位置关系为基于附图所示的方位或位置关系，仅是为了便于描述本实用新型和简化描述，而不是指示或暗示所指的装置或元件必须具有特定的方位、以特定的方位构造和操作，因此不能理解为对本实用新型的限制。

[0026] 在本实用新型中，除非另有明确的规定和限定，术语“设置”、“安装”、“相连”、“连接”、“固定”等术语应做广义理解，例如，可以是固定连接，也可以是可拆卸连接，或成一体；可以是机械连接，可以是直接相连，也可以通过中间媒介间接相连，可以是两个元件内部的连通或两个元件的相互作用关系。对于本领域的普通技术人员而言，可以根据具体情况理解上述术语在本实用新型中的具体含义。

[0027] 此外，术语“第一”、“第二”仅用于描述目的，而不能理解为指示或暗示相对重要性或者隐含指明所指示的技术特征的数量。由此，限定有“第一”、“第二”的特征可以明示或者隐含地包括一个或者更多个该特征。在本实用新型的描述中，“多个”的含义是两个或两个以上，除非另有明确具体的限定。

[0028] 需要说明的是，在本实用新型中，除非另有明确的规定和限定，第一特征在第二特

征“上”或“下”可以是第一和第二特征直接接触，或第一和第二特征通过中间媒介间接接触。而且，第一特征在第二特征“之上”、“上方”和“上面”可是第一特征在第二特征正上方或斜上方，或仅仅表示第一特征水平高度高于第二特征。第一特征在第二特征“之下”、“下方”和“下面”可以是第一特征在第二特征正下方或斜下方，或仅仅表示第一特征水平高度小于第二特征。

[0029] 以上所述，仅为本实用新型较佳的具体实施方式，但本实用新型的保护范围并不局限于此，任何熟悉本技术领域的技术人员在本实用新型揭露的技术范围内，根据本实用新型的技术方案及其实用新型构思加以等同替换或改变，都应涵盖在本实用新型的保护范围之内。

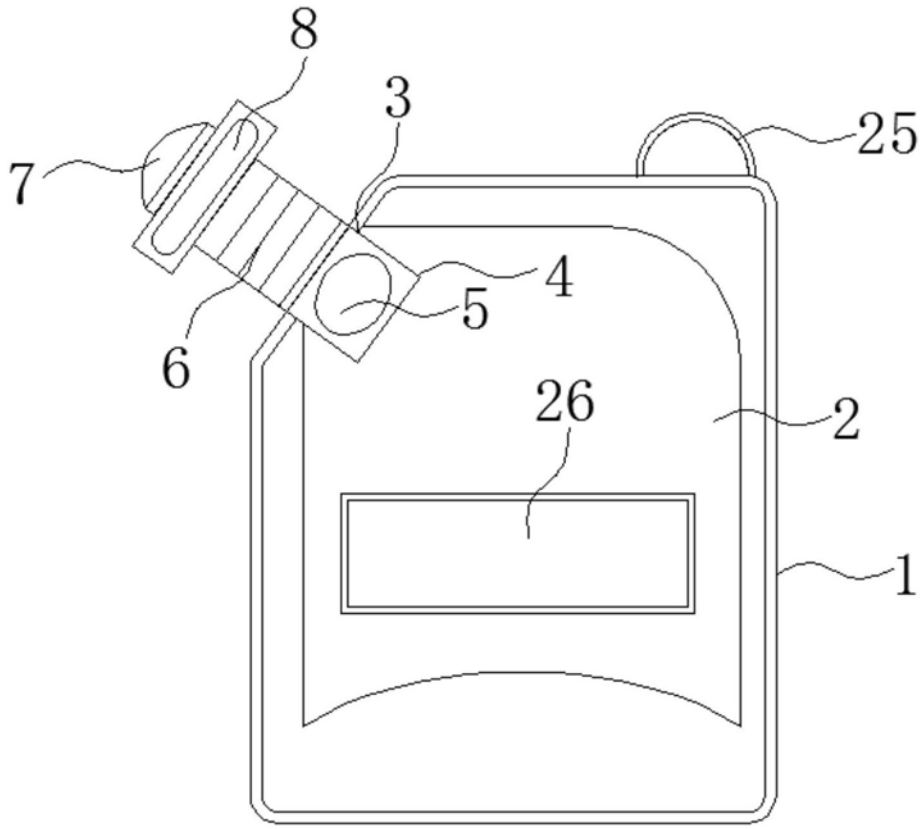

图1

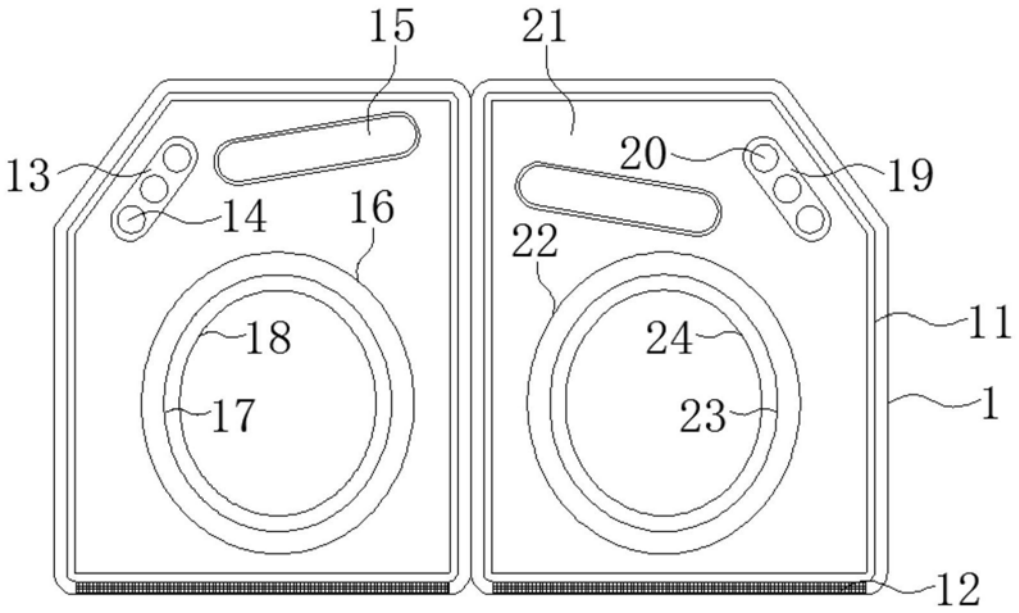

图2

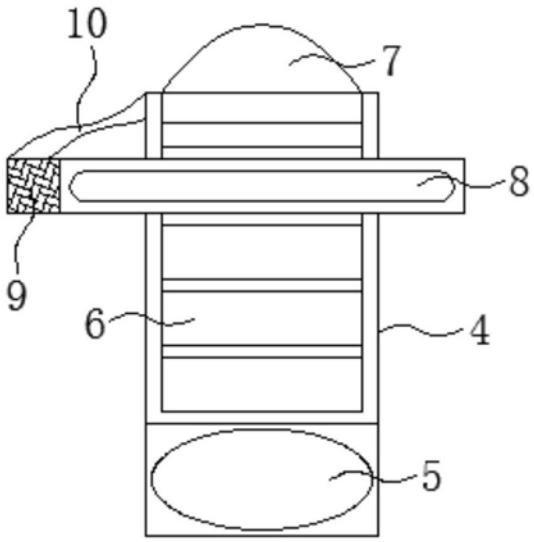

图3