(19)中华人民共和国国家知识产权局

(12)实用新型专利

(10)授权公告号 CN 205010773 U
(45)授权公告日 2016.02.03

(21)申请号 201520601790.9

(22)申请日 2015.08.11

(73)专利权人 川渝中烟工业有限责任公司
地址 610000 四川省成都市龙泉驿区国家级成都经济技术开发区新区成龙路2号

(72)发明人 孙玉峰 曾建 冯广林 张晓林 温若愚 何玲英 黄馨

(74)专利代理机构 四川省成都市天策商标专利事务所 51213
代理人 谭德兵

(51)Int.Cl.
B65D 85/10(2006.01)

(ESM)同样的发明创造已同日申请发明专利

权利要求书1页 说明书4页 附图3页

(54)实用新型名称

卷烟密封包装盒

(57)摘要

本实用新型公开了一种卷烟密封包装盒，它包括框架内层、密封外层和密封盖；所述框架内层由前主面板、后主面板、左侧面板、右侧面板以及底面板围成，烟支按一定排列方式被包裹于所述框架内层内，所述前主面板、后主面板、左侧面板、右侧面板的高度相同，所述前主面板的上部和/或所述后主面板的上部设置一用于方便烟支从框架内层中被取出的开口。本实用新型的一种卷烟密封包装盒，可对包装在内的烟支进行有效保护，既能防止烟支取拿后环境对烟支水分的影响，又能防止烟支在取拿过程中被挤压受损，同时可解决密封盖被撕掉或是重新密封错位的问题。

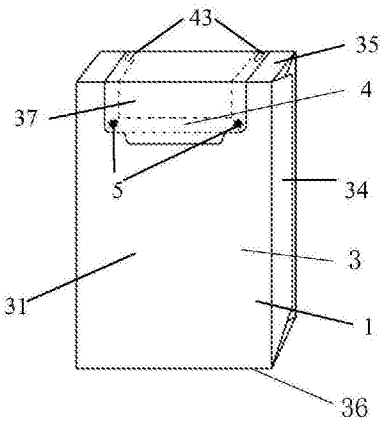

CN 205010773 U

1. 一种卷烟密封包装盒，其特征在于它包括框架内层 (2)、密封外层 (3) 和密封盖 (4)；所述框架内层 (2) 由前主面板 (21)、后主面板 (22)、左侧面板 (23)、右侧面板 (24) 以及底面板 (25) 围成，烟支按一定排列方式被包裹于所述框架内层 (2) 内，所述前主面板 (21)、后主面板 (22)、左侧面板 (23)、右侧面板 (24) 的高度相同，所述前主面板 (21) 的上部和 / 或所述后主面板 (22) 的上部设置一用于方便烟支从框架内层 (2) 中被取出的开口 (26)；

所述密封外层 (3) 由密封平张材料 (30) 环绕框架内层 (2) 成型而成，所述密封平张材料 (30) 采用具有密闭性能且能热合粘贴的材料，所述密封外层 (3) 顶面 (35) 设置有一开口 (37)，所述密封外层 (3) 上的开口 (37) 与框架内层 (2) 顶部的开口 (26) 相对应，所述密封外层 (3) 顶面 (35) 的开口 (37) 从顶面 (35) 延伸至密封外层 (3) 的前主面 (31) 和 / 或后主面 (32)；

所述密封盖 (4) 包括密封粘贴片 (41) 和提拉片 (42)，所述密封盖 (4) 与所述密封外层 (3) 上的开口 (37) 配合，所述密封粘贴片 (41) 尺寸大于密封外层 (3) 上的开口 (37) 尺寸，密封粘贴片 (41) 内表面包括覆盖区 (411) 和具有永久发粘性能的粘贴区 (412) 两个部分，环绕覆盖区 (411) 一圈的区域为与所述密封外层 (3) 进行粘贴的粘贴区 (412)，覆盖区 (411) 的形状和大小与密封外层 (3) 上的开口 (37) 相一致；所述提拉片 (42) 位于密封粘贴片 (41) 一端且不具有发粘性能；所述密封粘贴片 (41) 另一端设置至少一个用于防止密封盖 (4) 在开启时被完全撕离密封外层 (3) 的限位切口 (43)。

2. 根据权利要求 1 所述的卷烟密封包装盒，其特征在于所述框架内层 (2) 为硬质包装。

3. 根据权利要求 1 所述的卷烟密封包装盒，其特征在于所述密封平张材料 (30) 采用铝塑复合膜。

4. 根据权利要求 1 所述的卷烟密封包装盒，其特征在于所述密封外层 (3) 上的开口 (37) 小于框架内层 (2) 上的开口 (26)。

5. 根据权利要求 1 所述的卷烟密封包装盒，其特征在于所述密封外层 (3) 上的开口 (37) 是在密封平张材料 (30) 上切出的一个孔，或是在密封平张材料 (30) 上切出的一个 U 形切口。

6. 根据权利要求 5 所述的卷烟密封包装盒，其特征在于在所述密封外层 (3) 上的开口 (37) 是在密封平张材料 (30) 上切出的一个 U 形切口的情况下，所述密封粘贴片 (41) 内表面的覆盖区 (411) 和粘贴区 (412) 均设置为具有永久发粘性能。

7. 根据权利要求 1 所述的卷烟密封包装盒，其特征在于它还包括至少一个用于防止所述密封盖 (4) 和密封外层 (3) 密封错位的定位标志 (5)。

8. 根据权利要求 7 所述的卷烟密封包装盒，其特征在于所述定位标志 (5) 包括设置在所述密封粘贴片 (41) 的粘贴区 (412) 或提拉片 (42) 上的定位区 (51)，以及设置在所述密封外层 (3) 上且与所述定位区 (51) 位置对应的定位点 (52)，所述定位区 (51) 与所述定位点 (52) 定位重合后用于防止所述密封盖 (4) 和密封外层 (3) 密封错位。

9. 根据权利要求 8 所述的卷烟密封包装盒，其特征在于所述定位区 (51) 为透明定位区。

10. 根据权利要求 8 或 9 所述的卷烟密封包装盒，其特征在于所述定位区 (51) 选自圆形、三角形、矩形中的一种，所述定位点 (52) 设置成与所述定位区 (51) 匹配的形状。

卷烟密封包装盒

技术领域

[0001] 本实用新型涉及卷烟包装技术领域，具体涉及一种卷烟密封包装盒。

背景技术

[0002] 烟支水分含量的变化将会极大的影响卷烟产品的内在质量，因此，烟支保持一定的水分含量对于卷烟产品感官质量的呈现，尤其是对于消费者的抽吸体验而言，是极其重要的。目前，卷烟小盒包装，无论是硬盒包装还是软盒包装，大多是采用铝箔纸封装烟支，在消费者首次打开卷烟小盒包装取拿烟支后，铝箔纸封装即被破坏，烟支将直接暴露于周围环境中，以至于在干燥环境烟支将散失水分，或是在潮湿环境烟支将吸潮，造成烟支水分含量的不利变化，此外，烟支还有可能被周围的污染物所污染。

实用新型内容

[0003] 本实用新型克服了现有技术的不足，提供一种卷烟密封包装盒，用于解决的技术问题之一是防止烟支取拿后环境对烟支水分的影响。

[0004] 考虑到现有技术的上述问题，根据本实用新型公开的一个方面，本实用新型采用以下技术方案：

[0005] 一种卷烟密封包装盒，它包括框架内层、密封外层和密封盖；所述框架内层由前主面板、后主面板、左侧面板、右侧面板以及底面板围成，烟支按一定排列方式被包裹于所述框架内层内，所述前主面板、后主面板、左侧面板、右侧面板的高度相同，所述前主面板的上部和/或所述后主面板的上部设置一用于方便烟支从框架内层中被取出的开口；

[0006] 所述密封外层由密封平张材料环绕框架内层成型而成，所述密封平张材料采用具有密闭性能且能热合粘贴的材料，所述密封外层顶面设置有一开口，所述密封外层上的开口与框架内层顶部的开口相对应，所述密封外层顶面的开口从顶面延伸至密封外层的前主面和/或后主面；

[0007] 所述密封盖包括密封粘贴片和提拉片，所述密封盖与所述密封外层上的开口配合，所述密封粘贴片尺寸大于密封外层上的开口尺寸，密封粘贴片内表面包括覆盖区和具有永久发粘性能的粘贴区两个部分，环绕覆盖区一圈的区域为与所述密封外层进行粘贴的粘贴区，覆盖区的形状和大小与密封外层上的开口相一致；所述提拉片位于密封粘贴片一端且不具有发粘性能；所述密封粘贴片另一端设置至少一个用于防止密封盖在开启时被完全撕离密封外层的限位切口。

[0008] 为了更好地实现本实用新型，进一步的技术方案是：

[0009] 根据本实用新型的一个实施方案，所述框架内层为硬质包装。

[0010] 根据本实用新型的另一个实施方案，所述密封平张材料采用铝塑复合膜。

[0011] 根据本实用新型的另一个实施方案，所述密封外层上的开口小于框架内层上的开口。

[0012] 根据本实用新型的另一个实施方案，所述密封外层上的开口是在密封平张材料上

切出的一个孔，或是在密封平张材料上切出的一个 U 形切口。

[0013] 根据本实用新型的另一个实施方案，在所述密封外层上的开口是在密封平张材料上切出的一个 U 形切口的情况下，所述密封粘贴片内表面的覆盖区和粘贴区均设置为具有永久发粘性能。

[0014] 本实用新型还可以是：

[0015] 根据本实用新型的另一个实施方案，它还包括至少一个用于防止所述密封盖和密封外层密封错位的定位标志。

[0016] 根据本实用新型的另一个实施方案，所述定位标志包括设置在所述密封粘贴片的粘贴区或提拉片上的定位区，以及设置在所述密封外层上且与所述定位区位置对应的定位点，所述定位区与所述定位点定位重合后用于防止所述密封盖和密封外层密封错位。

[0017] 根据本实用新型的另一个实施方案，所述定位区为透明定位区。

[0018] 根据本实用新型的另一个实施方案，所述定位区选自圆形、三角形、矩形中的一种，所述定位点设置成与所述定位区匹配的形状。

[0019] 与现有技术相比，本实用新型的有益效果之一是：

[0020] 本实用新型的一种卷烟密封包装盒，可对包装在内的烟支进行有效保护，既能防止烟支取拿后环境对烟支水分的影响，又能防止烟支在取拿过程中被挤压受损，同时可解决密封盖被撕掉或是重新密封错位的问题，此外，该卷烟密封包装盒既可被包含在一硬质卡片包装物里被应用，同时又可作为一种独立的新型包装形式直接应用。

附图说明

[0021] 为了更清楚的说明本申请文件实施例或现有技术中的技术方案，下面将对实施例或现有技术的描述中所需要使用的附图作简单的介绍，显而易见地，下面描述中的附图仅是对本申请文件中一些实施例的参考，对于本领域技术人员来讲，在不付出创造性劳动的情况下，还可以根据这些附图得到其它的附图。

[0022] 图 1 示出了根据本实用新型一个实施例的卷烟密封包装盒立体图的正面示意图。

[0023] 图 2 示出了根据本实用新型一个实施例的卷烟密封包装盒立体图的背面示意图。

[0024] 图 3 示出了根据本实用新型一个实施例的框架内层平面示意图。

[0025] 图 4 示出了根据本实用新型一个实施例的框架内层成型立体示意图。

[0026] 图 5 示出了根据本实用新型一个实施例的密封外层和密封盖平面示意图。

[0027] 图 6 示出了根据本实用新型一个实施例的密封盖内表面平面示意图。

[0028] 图 7 示出了根据本实用新型一个实施例的限位切口及定位标志示意图。

具体实施方式

[0029] 下面结合实施例对本实用新型作进一步地详细说明，但本实用新型的实施方式不限于此。

[0030] 如图 1 ～图 7 所示，本实用新型提供了一种卷烟密封包装盒 1，所述密封包装盒包括三个主要部分：框架内层 2，密封外层 3，密封盖 4。

[0031] 如图 3、图 4 所示，图 3 示出了根据本实用新型一个实施例的框架内层平面示意图，图 4 示出了根据本实用新型一个实施例的框架内层成型立体示意图，框架内层 2 包括前后

主面板 21、22，左右侧面板 23、24，以及底面板 25，烟支按一定排列方式被包裹在框架内层 2 里。前后主面板 21、22 和左右侧面板 23、24 高度相同，且与烟支长度一致。在前主面板 21 顶部，或是在前后主面板 21、22 顶部设置有一开口 26，该开口 26 方便烟支从框架内层 2 中被取出。框架内层 2 为硬质包装，可采用白卡纸等纸质成型，同时，框架内层 2 前后主面板 21、22，左右两侧面板 23、24 四向成型，使其具有足够的强度和支撑力，可对包裹在其内部的烟支起到有效的支撑保护作用，可有效避免烟支在外力作用下被挤压受损。

[0032] 如图 5 所示，图 5 示出了根据本实用新型一个实施例的密封外层和密封盖平面示意图，密封外层 3 是由密封平张材料 30 环绕框架内层 2 成型而成。所述密封平张材料 30 可以采用铝塑复合膜、塑料薄膜等具有密闭性能且能热合粘贴的材料制成。所述密封外层 3，包括前后主面 31、32，左右侧面 33、34，顶面 35 和底面 36。在密封外层 3 顶面 35 设置有一开口 37，所述开口可以从顶面 35 延伸至前主面 31，也可以从顶面 35 延伸至前后主面 31、32，这样可在不增加开口面积的情况下便于烟支的取拿。同时，密封外层 3 上的开口 37 与框架内层 2 主面板顶部的开口 26 相对应，即打开密封外层 3 上的开口 37 就能看见框架内层 2 主面板顶部的开口 26，即可通过该密封外层 3 上的开口 37 取拿烟支，此外，密封外层上的开口 37 应小于框架内层 2 主面板顶部的开口 26，即打开密封外层 3 上的开口后就直接看到烟支，而看不到框架内层 2 主面板顶部的开口 26 边缘，这既是为了美观，更是为了保证密封盖 4 重新密封时只能粘贴到密封外层 3 上，而不会粘贴到框架内层 2 上，这就保证了重新密封的密闭性。所述密封外层 3 上的开口 37，可以是在密封平张材料 30 上直接切出一个孔，也可以是在密封平张材料 30 上切出一个 U 形切口来实现。

[0033] 如图 6、图 7 所示，图 6 示出了根据本实用新型一个实施例的密封盖内表面平面示意图，图 7 示出了根据本实用新型一个实施例的限位切口及定位标志示意图，密封盖 4 包括密封粘贴片 41 和提拉片 42，密封盖 4 与密封外层 3 上的开口 37 配合使用，所述密封盖 4 可以采用铝塑复合膜、塑料薄膜等具有密闭性能的材料制成。所述密封粘贴片 41 尺寸大于密封外层 3 上的开口 37 的尺寸，密封粘贴片 41 内表面包括覆盖区 411 和粘贴区 412 两个部分，覆盖区 411 的形状和大小与密封外层 3 上的开口 37 相一致，环绕覆盖区 411 一圈的区域即为粘贴区 412。当密封外层 3 上的开口 37 是通过在密封平张材料 30 上直接切出一个孔而形成时，则将密封粘贴片 41 内表面的覆盖区 411 保持清洁，而将粘贴区 412 设置为具有永久发粘性能；当密封外层 3 上的开口 37 是通过在密封平张材料 30 上切出一个 U 形切口而形成时，则将密封粘贴片 41 内表面的覆盖区 411 和粘贴区 412 均设置为具有永久发粘性能，这样就能保证开启密封盖 4 后，并重新关上密封盖 4 时，密封盖 4 能有效的粘贴到密封外层 3 上，重新形成完整的密封保装，对内部烟支起到密封保护作用，同时避免密封粘贴片 41 上的永久发粘区域接触及污染烟支。所述提拉片 42 是一个紧贴密封粘贴片 41 前端且不设置发粘性能的小片，它为密封盖 4 提供一个方便操作的小把手，以利于密封盖 4 的开启和关闭。在密封粘贴片 41 的后端粘贴区 412，设置有 1 个或多个限位切口 43，开启密封盖 4 时，当密封盖 4 打开至限位切口 43 处，限位粘片 431 依然紧贴在密封外层 3 上，这样可有效防止密封盖 4 在开启时被完全撕离密封外层 3。

[0034] 此外，在密封盖 4 上和密封外层 3 上设置有 1 个或多个定位标志 5，所述定位标志 5 可以通过如下方式实现：在密封粘贴片 41 的粘贴区 412 或提拉片 42 上设置一个定位区 51，定位区 51 可以是透明圆形的，在密封外层 3 相对应的位置设置一个定位点 52，定位点

52 的尺寸与定位区 51 相同并设置有颜色，当开启后再关闭密封盖 4 时，通过定位区 51 与定位点 52 的重合，来限定密封盖 4 重新粘贴到密封外层 3 上的位置，这样可有效避免密封盖重新密封时的粘贴错位，即可有效防止重新密封不严以及粘结区污染烟支端面等问题。定位标志 5 还可以设定为三角形、矩形等其他形状，定位点 52 是与之相同或匹配的形状。

[0035] 综上所述，本实用新型具有 :1) 框架内层 2 的前后主面板 21、22，左右侧面板 23、24 四向成型，使其具有足够的强度和支撑力，可对包裹在其内部的烟支起到有效的支撑保护作用 ;因此，本卷烟密封包装盒将不被局限于包含在一硬质卡片包装物里使用，也就是说，所述卷烟密封包装盒既可被包含在一硬质卡片包装物里被应用，同时又可作为一种独立的新型包装形式直接应用。2) 密封外层 3 上的开口 37 可以从顶面 35 延伸至前后两主面，在不增加开口面积的情况下可便于烟支的取拿。3) 在密封粘贴片 41 的后端粘贴区 412，设置有 1 个或多个限位切口 43，可有效防止密封盖 4 在开启时被完全撕离密封外层 3。4) 在密封盖 4 上和密封外层 3 上设置有 1 个或多个定位标志 5，来限定密封盖 4 重新粘贴到密封外层 3 上的相应位置，从而有效避免密封盖 4 在重新密封时的粘贴错位。

[0036] 本说明书中各个实施例采用递进的方式描述，每个实施例重点说明的都是与其它实施例的不同之处，各个实施例之间相同相似部分相互参见即可。

[0037] 在本说明书中所谈到的“一个实施例”、“另一个实施例”、“实施例”、等，指的是结合该实施例描述的具体特征、结构或者特点包括在本申请概括性描述的至少一个实施例中。在说明书中多个地方出现同种表述不是一定指的是同一个实施例。进一步来说，结合任一实施例描述一个具体特征、结构或者特点时，所要主张的是结合其他实施例来实现这种特征、结构或者特点也落在本实用新型的范围内。

[0038] 尽管这里参照本实用新型的多个解释性实施例对本实用新型进行了描述，但是，应该理解，本领域技术人员可以设计出很多其他的修改和实施方式，这些修改和实施方式将落在本申请公开的原则范围和精神之内。更具体地说，在本申请公开和权利要求的范围内，可以对主题组合布局的组成部件和 / 或布局进行多种变型和改进。除了对组成部件和 / 或布局进行的变型和改进外，对于本领域技术人员来说，其他的用途也将是明显的。

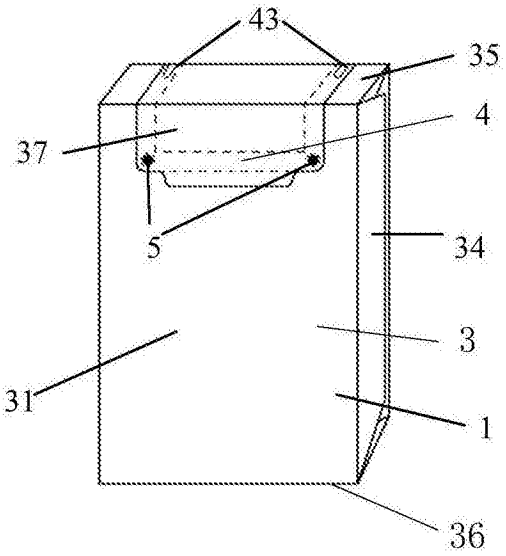

图 1

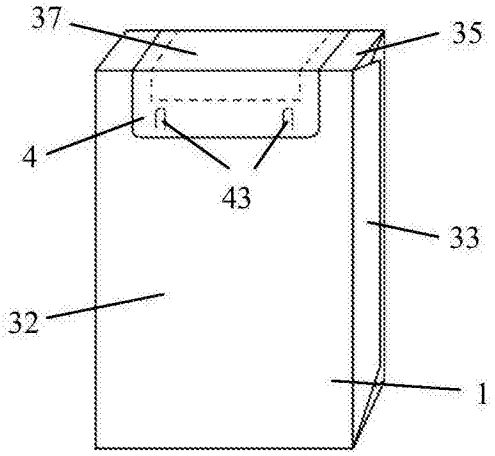

图 2

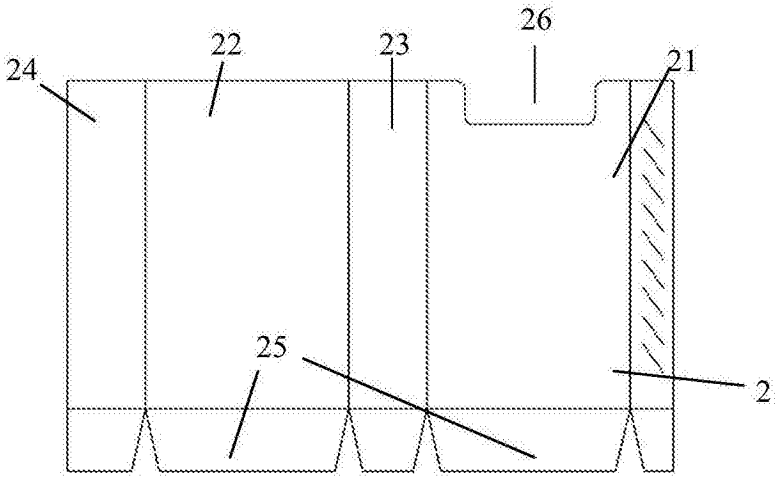

图 3

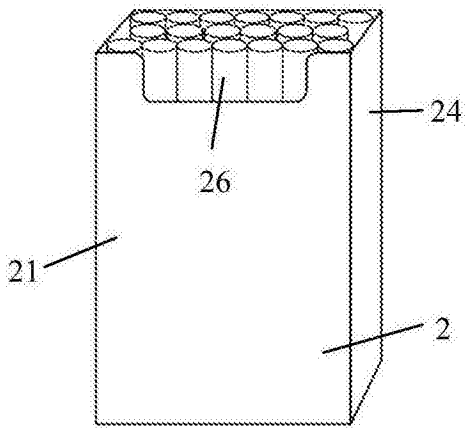

图 4

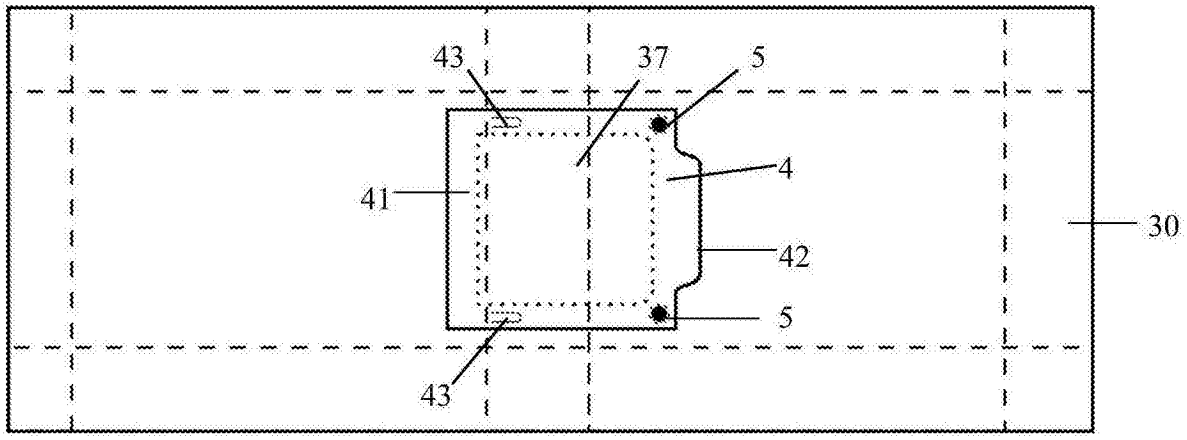

图 5

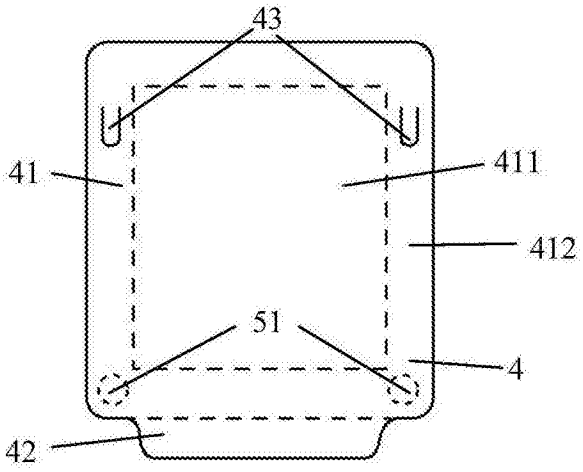

图 6

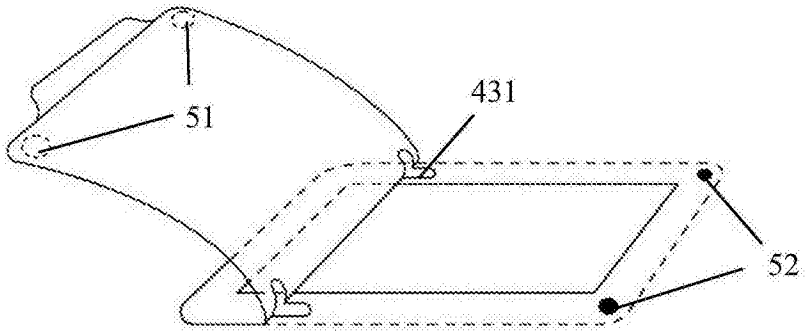

图 7