(19)中华人民共和国国家知识产权局

(12)实用新型专利

(10)授权公告号 CN 209926792 U
(45)授权公告日 2020.01.10

(21)申请号 201920666153.8

(ESM)同样的发明创造已同日申请发明专利

(22)申请日 2019.05.10

(73)专利权人 江苏苏骏纺织有限公司
地址 225321 江苏省泰州市高港区口岸街道田河临港工业园临港大道168号

(72)发明人 高波 杨晋忠 周荣

(74)专利代理机构 北京艾皮专利代理有限公司 11777
代理人 杨克

(51)Int.Cl.
F26B 13/08(2006.01)
F26B 13/14(2006.01)
F26B 13/10(2006.01)
F26B 21/00(2006.01)
F26B 23/04(2006.01)

权利要求书1页 说明书3页 附图3页

(54)实用新型名称

一种纺织用纺织布料烘干装置

(57)摘要

本实用涉及布料生产技术领域，具体的公开了一种纺织用纺织布料烘干装置，包括框架和气箱，框架的左右两端开设有进口和出口，框架的内顶部固定有固定架，固定架的底部转动设置有若干转动辊，转动辊上开设有若干出气孔，转动辊的一端与固定架转动连接，框架的外顶部固定安装有气箱，气箱连通气泵，气箱的内部设置有加热电阻，气箱连通在气管的一端，气管的另一端通过轴封与转动辊的一端转动连接，框架的左端设置有传动装置，框架的内底部设置有水平的升降架，升降架上转动设置有若干转动辊。本实用优点：结构简单，操作方便，烘干效果好、质量高，便于实施推广。

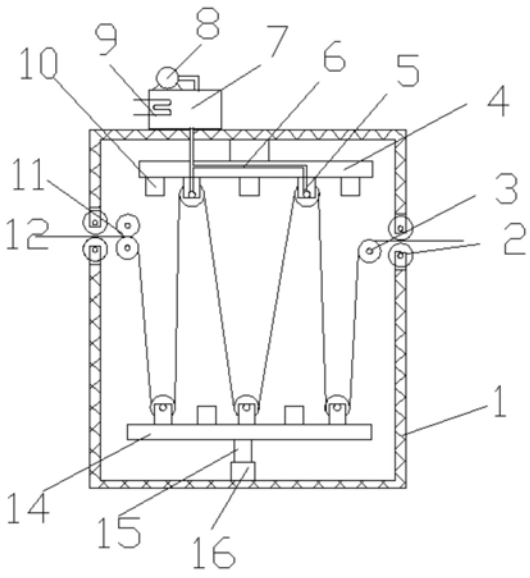

CN 209926792 U

1.一种纺织用纺织布料烘干装置,包括框架(1)和气箱(7),框架(1)的左右两端开设有进口和出口,框架(1)的内顶部固定有固定架(4),固定架(4)的底部转动设置有若干转动辊(5),转动辊(5)上开设有若干出气孔(13),其特征在于,框架(1)的外顶部固定安装有气箱(7),气箱(7)连通气泵(8),气箱(7)的内部设置有加热电阻(9),气箱(7)连通在气管(6)的一端,气管(6)的另一端通过轴封(17)与转动辊(5)的一端转动连接,框架(1)的左端设置有传动装置(11),框架(1)的内底部设置有水平的升降架(14),升降架(14)上转动设置有若干转动辊(5)。

2.根据权利要求1所述的一种纺织用纺织布料烘干装置,其特征在于,框架(1)的进出口处转动设置有滑动辊(2)。

3.根据权利要求1所述的一种纺织用纺织布料烘干装置,其特征在于,框架(1)的右端转动设置有传动辊(3)。

4.根据权利要求1-3任一所述的一种纺织用纺织布料烘干装置,其特征在于,转动辊(5)之间的固定架(4)和升降架(14)上设置有红外灯(10)。

5.根据权利要求4所述的一种纺织用纺织布料烘干装置,其特征在于,固定架(4)和升降架(14)上设置有风扇(18)。

6.根据权利要求5所述的一种纺织用纺织布料烘干装置,其特征在于,转动辊(5)的一端与固定架(4)转动连接。

7.根据权利要求6所述的一种纺织用纺织布料烘干装置,其特征在于,框架(1)的内底部固定有气缸(16),气缸(16)的内部设置有竖直的伸缩杆(15),伸缩杆(15)的顶部固定在水平的升降架(14)的下表面。

一种纺织用纺织布料烘干装置

技术领域

[0001] 本实用涉及布料生产技术领域，具体是一种纺织用纺织布料烘干装置。

背景技术

[0002] 在布料生产过程中，需要对布料进行洗涤，洗涤结束后再烘干，保证布料产品的完整性，一般对纺织完成后布料的烘干方法为加热烘干，但是若是布料为涤纶的材料纺织制成的，清洗过后再通过加热的方式进行烘干，很容易使纺织完成的布料发生变形，从而影响布料的后续使用，温度过高或者烘干过快对布料损伤较大。

[0003] 中国专利(公告号:CN 208167303 U，公告日:2018.11.30)公开了一种纺织用纺织布料烘干装置，包括主体，主体的内腔分为烘干腔和过滤腔，烘干腔的左侧壁开设有布料入口，且烘干腔的右侧壁开设有布料出口，通过安装盒内的电动辊筒带动需要进行烘干的布料进行移动，在移动的过程中，通过烘干装置的加热筒对储水筒进行加热，使储水筒内的水受热后变为水蒸气经过开孔和喷嘴后喷出，通过水蒸气对布料进行烘干，然后通过烘干腔内腔顶端的冷凝器对水蒸气进行冷凝，冷凝后的水通过过滤管过滤后进入到水箱内，方便循环使用，减少水资源的浪费，但是该装置纺织布烘干不彻底，烘干温度较高，纺织布容易受到损伤，造成质量下降。

发明内容

[0004] 本实用的目的在于提供一种纺织用纺织布料烘干装置，以解决上述背景技术中提出的问题。

[0005] 为实现上述目的，本实用提供如下技术方案：

[0006] 一种纺织用纺织布料烘干装置，包括框架和气箱。框架的左右两端开设有进口和出口，便于纺织布的进入和导出。框架的内顶部固定有固定架，固定架的底部转动设置有若干转动辊，转动辊上开设有若干出气孔，转动辊的一端与固定架转动连接。框架的外顶部固定安装有气箱，气箱连通气泵，气箱的内部设置有加热电阻，加热电阻对气箱内部的空气进行加热并形成热空气。气泵向气箱内部泵入空气使气箱内部形成正压。气箱连通在气管的一端，气管的另一端通过轴封与转动辊的一端转动连接。在气泵的作用下，气箱内部的热空气通过气管进入转动辊，最后从出气孔喷出，对转动辊上的纺织布进行烘干。

[0007] 框架的左端设置有传动装置，传动装置对纺织布的传动提供动力。框架的内底部设置有水平的升降架，升降架上转动设置有若干转动辊。

[0008] 作为本实用进一步的方案:框架的进出口处转动设置有滑动辊，滑动辊的设置对纺织布有导向作用，避免传动过程中纺织布被刮伤。

[0009] 作为本实用进一步的方案:框架的右端转动设置有传动辊，传动辊对纺织布有导向作用，使纺织布的传送更加顺畅。

[0010] 作为本实用进一步的方案:转动辊之间的固定架和升降架上设置有红外灯，红外灯的设置加大了烘干的效果，提高了烘干的质量。

[0011] 作为本实用进一步的方案:固定架和升降架上设置有风扇,打开风扇可以形成气流,流动的空气在纺织布之间穿过,带走纺织布上的热空气,便于热量的扩散,加快了烘干的速度。

[0012] 作为本实用进一步的方案:框架的内底部固定有气缸,气缸的内部设置有竖直的伸缩杆,伸缩杆的顶部固定在水平的升降架的下表面。

[0013] 与现有技术相比,本实用的有益效果是:使用固定架和升降架配合,升降架升降可以调节纺织布的烘干长度,从而可以使烘干更为彻底,避免了烘干温度过高造成纺织布损坏。可以根据烘干速度和纺织布种类进行距离调节,提高了装置的适用能力。使用气缸进行驱动,使调节尤为方便。传动辊对纺织布有导向作用,使纺织布的传送更加顺畅。红外灯的设置加大了烘干的效果,提高了烘干的质量。打开风扇可以形成气流,流动的空气在纺织布之间穿过,带走纺织布上的热空气,便于热量的扩散,加快了烘干的速度。本实用优点:结构简单,操作方便,烘干效果好、质量高,便于实施推广。

附图说明

[0014] 图1为一种纺织用纺织布料烘干装置的结构示意图。

[0015] 图2为一种纺织用纺织布料烘干装置中转动辊的结构示意图。

[0016] 图3为一种纺织用纺织布料烘干装置中风扇的结构示意图。

[0017] 图中,框架1,滑动辊2,传动辊3,固定架4,转动辊5,气管6,气箱7,气泵8,加热电阻9,红外灯10,传动装置11,纺织布12,出气孔13,升降架14,伸缩杆15,气缸16,轴封17,风扇18。

具体实施方式

[0018] 为了对本实用的技术特征、目的和效果有更加清楚的理解,现对照附图说明本实用。

[0019] 实施例1

[0020] 请参阅图1-2,一种纺织用纺织布料烘干装置,包括框架1和气箱7。框架1的左右两端开设有进口和出口,便于纺织布12的进入和导出。框架1的进出口处转动设置有滑动辊2,滑动辊2的设置对纺织布12有导向作用,避免传动过程中纺织布12被刮伤。框架1的内顶部固定有固定架4,固定架4的底部转动设置有若干转动辊5,转动辊5上开设有若干出气孔13,转动辊5的一端与固定架4转动连接。框架1的外顶部固定安装有气箱7,气箱7连通气泵8,气箱7的内部设置有加热电阻9,加热电阻9对气箱7内部的空气进行加热并形成热空气。气泵8向气箱7内部泵入空气使气箱7内部形成正压。气箱7连通在气管6的一端,气管6的另一端通过轴封17与转动辊5的一端转动连接。在气泵8的作用下,气箱7内部的热空气通过气管6进入转动辊5,最后从出气孔13喷出,对转动辊5上的纺织布12进行烘干。

[0021] 框架1的左端设置有传动装置11,传动装置11对纺织布12的传动提供动力。框架1的右端转动设置有传动辊3,传动辊3对纺织布12有导向作用,使纺织布12的传送更加顺畅。框架1的内底部固定有气缸16,气缸16的内部设置有竖直的伸缩杆15,伸缩杆15的顶部固定有水平的升降架14,升降架14上转动设置有若干转动辊5,转动辊5之间的固定架4和升降架14上设置有红外灯10,红外灯10的设置加大了烘干的效果,提高了烘干的质量。

[0022] 本实用的工作原理是:将纺织布12伸入到框架1内部并绕在各个转动辊5上,根据实际需要,调节气缸16使升降架14升降,满足烘干需要。打开气泵8、加热电阻9、传动装置11和红外灯10,传动装置11对纺织布12的传动提供动力。加热电阻9对气箱7内部的空气进行加热并形成热空气。在气泵8的作用下,气箱7内部的热空气通过气管6进入转动辊5,最后从出气孔13喷出,对转动辊5上的纺织布12进行烘干。

[0023] 实施例2

[0024] 请参阅图3,在实施例1的基础上,固定架4和升降架14上设置有风扇18,打开风扇18可以形成气流,流动的空气在纺织布12之间穿过,带走纺织布12上的热空气,便于热量的扩散,加快了烘干的速度。

[0025] 以上所述实施例仅表达了本实用的优选实施方式,其描述较为具体和详细,但并不能因此而理解为对本实用专利范围的限制。应当指出的是,对于本领域的普通技术人员来说,在不脱离本实用构思的前提下,还可以做出若干变形、改进及替代,这些都属于本实用的保护范围。因此,本实用专利的保护范围应以所附权利要求为准。

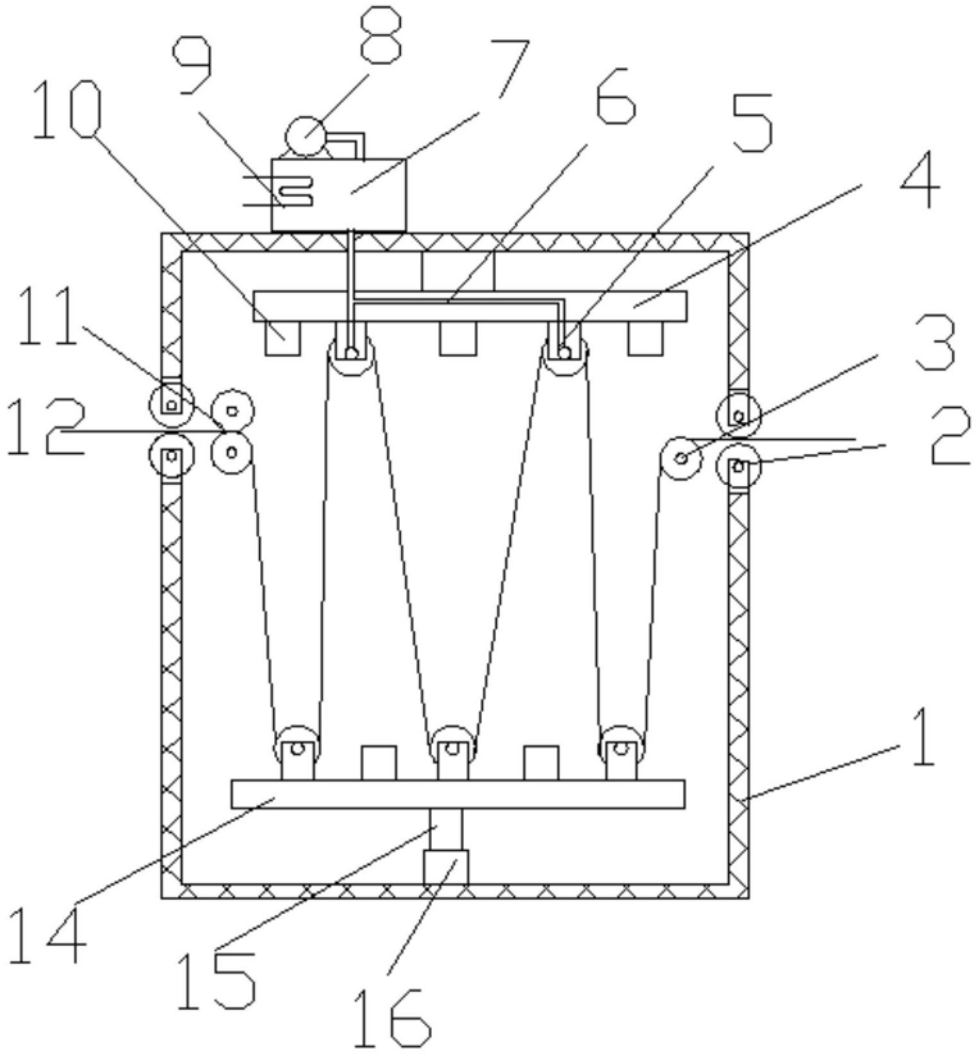

图1

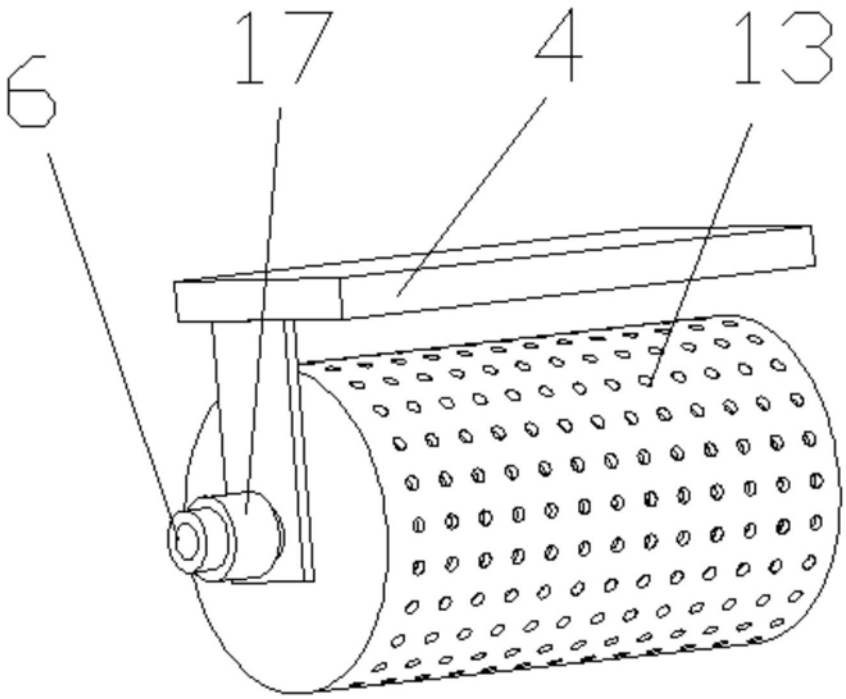

图2

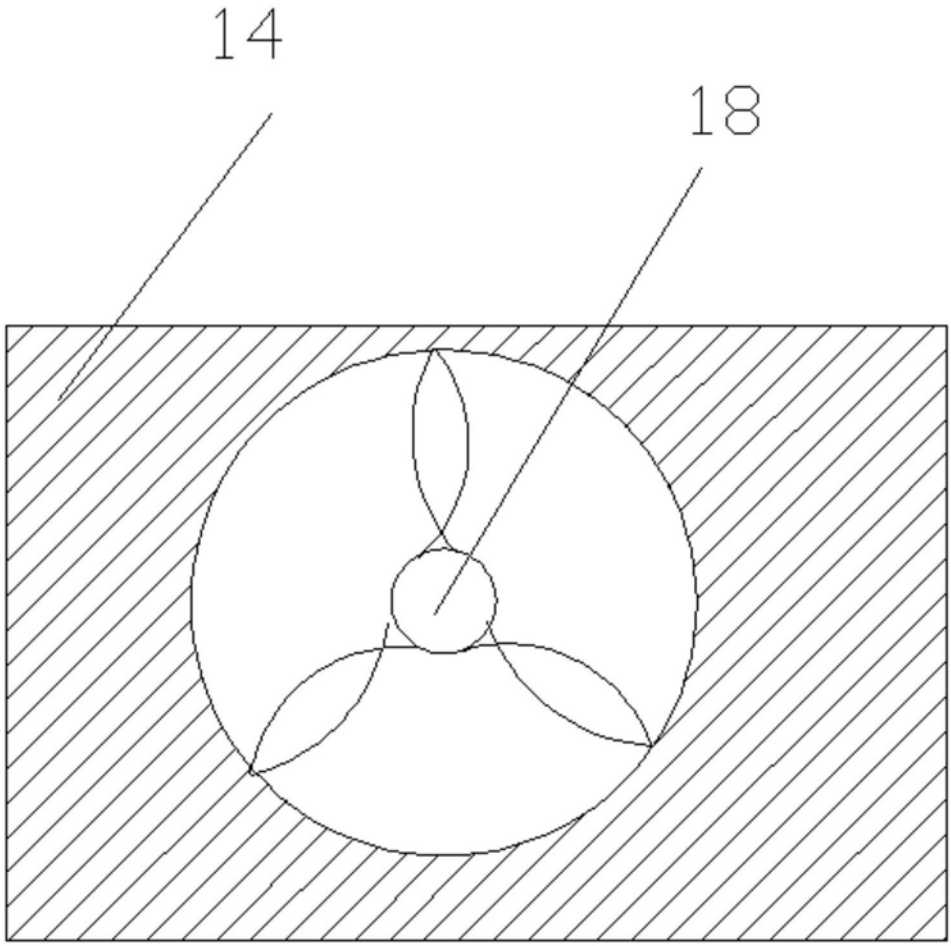

图3