(19)中华人民共和国国家知识产权局

(12)实用新型专利

(10)授权公告号 CN 206844087 U
(45)授权公告日 2018.01.05

(21)申请号 201720671604.8

(22)申请日 2017.06.10

(73)专利权人 浙江华东工程咨询有限公司
地址 311122 浙江省杭州市余杭区闲林街道天目山西路355号5幢3-4层

(72)发明人 沈力 侯斯嘉 徐锡斌 许海波

(51)Int.Cl.
E02B 17/00(2006.01)
E02B 17/06(2006.01)

权利要求书1页 说明书3页 附图4页

(54)实用新型名称

一种用于导管架平台的提升辅助平台

(57)摘要

本实用新型公开了一种用于导管架平台的提升辅助平台，解决了平台在长期的风吹雨淋的过程中，由于平台的连接强度不高，会导致平台的连接结构受损的问题，其技术方案要点是：支撑杆包括锁定杆、连接杆、冲击杆，冲击杆上固定连接有供材料放置的放置板，冲击杆上还设置有将若干冲击杆连接的固定杆，固定杆与冲击杆之间还固定连接有第一加强杆，固定杆、冲击杆、第一加强杆呈等腰直角三角形设置，且冲击杆与放置板之间还设置有第二加强杆，第二加强杆、冲击杆、放置板呈直角三角形设置且靠近放置板的一侧的夹角为60度，本实用新型的一种用于导管架平台的提升辅助平台，提高了结构强度，提高了使用寿命。

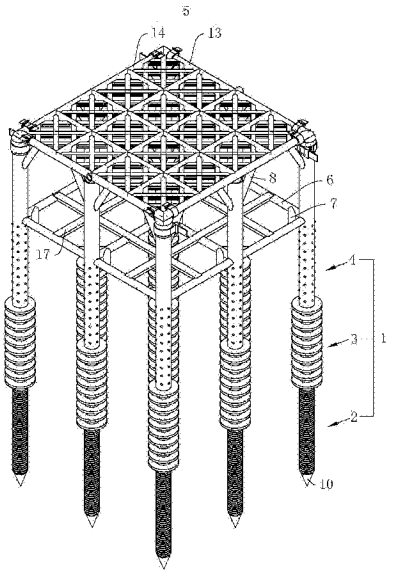

CN 206844087 U

1.一种用于导管架平台的提升辅助平台，包括若干支撑杆(1)，其特征是：所述支撑杆(1)包括设置于地面下的锁定杆(2)、与锁定杆(2)固定连接且设置于水中的连接杆(3)、与连接杆(3)远离锁定杆(2)的一侧连接且设置于水面上的冲击杆(4)，所述冲击杆(4)上固定连接有供材料放置的放置板(5)，所述冲击杆(4)上还设置有将若干冲击杆(4)连接的固定杆(6)，所述固定杆(6)与冲击杆(4)之间还固定连接有第一加强杆(7)，所述固定杆(6)、冲击杆(4)、第一加强杆(7)呈等腰直角三角形设置，且所述冲击杆(4)与放置板(5)之间还设置有第二加强杆(8)，所述第二加强杆(8)、冲击杆(4)、放置板(5)呈直角三角形设置且靠近放置板(5)的一侧的夹角为60度。

2.根据权利要求1所述的一种用于导管架平台的提升辅助平台，其特征是：所述锁定杆(2)上还设置有倾斜向上设置的螺纹片(9)。

3.根据权利要求1所述的一种用于导管架平台的提升辅助平台，其特征是：所述锁定杆(2)上远离放置板(5)的一侧设置有呈锥形设置的锥块(10)。

4.根据权利要求1所述的一种用于导管架平台的提升辅助平台，其特征是：所述连接杆(3)上均匀设置有圆环片(11)。

5.根据权利要求1所述的一种用于导管架平台的提升辅助平台，其特征是：所述冲击杆(4)上均匀且环形设置有半球凸块(12)。

6.根据权利要求1所述的一种用于导管架平台的提升辅助平台，其特征是：所述放置板(5)包括与冲击杆(4)固定连接的横杆(13)、与横杆(13)呈十字交叉设置的竖杆(14)。

7.根据权利要求6所述的一种用于导管架平台的提升辅助平台，其特征是：所述横杆(13)与竖杆(14)之间还设置有经片(15)、纬片(16)，所述经片(15)、纬片(16)呈十字交叉设置，且所述经片(15)、纬片(16)的横截面呈“工”字形设置，所述经片(15)、纬片(16)分别与横杆(13)和竖杆(14)的交叉处互相连接。

8.根据权利要求1所述的一种用于导管架平台的提升辅助平台，其特征是：相邻所述第一加强杆(7)之间还设置有横截面呈等边三角形设置的稳定杆(17)。

9.根据权利要求1所述的一种用于导管架平台的提升辅助平台，其特征是：所述放置板(5)的弯折处与支撑杆(1)的连接处还设置有保护套(18)，所述保护套(18)卡接包裹于放置板(5)、支撑杆(1)上。

10.根据权利要求9所述的一种用于导管架平台的提升辅助平台，其特征是：所述保护套(18)上还设置有扎带(19)，所述保护套(18)上设置有供扎带(19)安装的安装槽(20)，且所述安装槽(20)上向上凸出设置有半圆块(21)，所述半圆孔上还设置有与扎带(19)抵触连接的凹陷(22)。

一种用于导管架平台的提升辅助平台

技术领域

[0001] 本实用新型涉及一种钢结构，特别涉及一种用于导管架平台的提升辅助平台。

背景技术

[0002] 提升辅助平台是一种使用于水面上的平台，平台上用于放置设备、材料等。

[0003] 平台在水面上使用时，由于需要承受平台自身的重量外，还需要承受额外的设备与材料，在长期的风吹雨淋的过程中，由于平台的连接强度不高，会导致平台的连接结构受损，还有改进的空间。

实用新型内容

[0004] 本实用新型的目的是提供一种用于导管架平台的提升辅助平台，提高了结构强度，提高了使用寿命。

[0005] 本实用新型的上述技术目的是通过以下技术方案得以实现的：

[0006] 一种用于导管架平台的提升辅助平台，包括若干支撑杆，所述支撑杆包括设置于地面下的锁定杆、与锁定杆固定连接且设置于水中的连接杆、与连接杆远离锁定杆的一侧连接且设置于水面上的冲击杆，所述冲击杆上固定连接有供材料放置的放置板，所述冲击杆上还设置有将若干冲击杆连接的固定杆，所述固定杆与冲击杆之间还固定连接有第一加强杆，所述固定杆、冲击杆、第一加强杆呈等腰直角三角形设置，且所述冲击杆与放置板之间还设置有第二加强杆，所述第二加强杆、冲击杆、放置板呈直角三角形设置且靠近放置板的一侧的夹角为60度。

[0007] 采用上述方案，通过锁定杆的设置，将锁定杆扎入水下的土壤，同时配合设置于水中的连接杆，同时通过冲击杆的设置，提高了对支撑杆的使用寿命，同时放置板的设置，可以用于放置材料、设备等，且第一加强杆的设置，且呈等腰直角三角形的设置，提高了对固定杆、冲击杆、第一加强杆之间的牢固性，提高了结构强度，同时第二加强杆、冲击杆、放置板形成的为直角三角形以提高牢固程度，且靠近放置板的因此呈60度，以提高稳定程度。

[0008] 作为优选，所述锁定杆上还设置有倾斜向上设置的螺纹片。

[0009] 采用上述方案，螺纹片的设置，提高了锁定杆和地面的咬合能力，从而提高了锁定杆与地面的固定能力，同时螺纹片与地面采用旋转式的连接，提高了承受拉、压双向的作用力。

[0010] 作为优选，所述锁定杆上远离放置板的一侧设置有呈锥形设置的锥块。

[0011] 采用上述方案，锥块的设置，使锁定杆扎入到水底的土壤中时，可以通过锥块进行扎入，接触面积从小至大缓慢的递增，从而更加方便的将锥块进行扎入，提高了连接的牢固程度。

[0012] 作为优选，所述连接杆上均匀设置有圆环片。

[0013] 采用上述方案，圆环片的设置，减少了水流对圆环片的冲击，通过减少接触面，从而减少与水的阻力，同时不失结构强度，且圆环片呈片形设置，提高了水对圆环片之间的浮

力，从而降低了安装时的难度，实用性强。

[0014] 作为优选，所述冲击杆上均匀且环形设置有半球凸块。

[0015] 采用上述方案，半球凸块的设置，提高了对冲击杆的结构强度，同时呈半球形的设置，减少了与空气之间的阻力，从而缓解了对冲击杆的冲击，提高了冲击杆的使用寿命。

[0016] 作为优选，所述放置板包括与冲击杆固定连接的横杆、与横杆呈十字交叉设置的竖杆。

[0017] 采用上述方案，横杆与竖杆的设置，提高了对材料和设备的安装稳定度，且同时横杆与竖杆呈十字交叉形设置，提高了横杆与竖杆之间的牢固程度，实用性强。

[0018] 作为优选，所述横杆与竖杆之间还设置有经片、纬片，所述经片、纬片呈十字交叉设置，且所述经片、纬片的横截面呈“工”字形设置，所述经片、纬片分别与横杆和竖杆的交叉处互相连接。

[0019] 采用上述方案，经片与纬片的设置，提高了横杆与竖杆之间的结构强度，从而提高了对材料与设备的稳定程度，且经片、纬片呈十字交叉设置，提高了结构强度，“工”字形的设置，提高了对材料与设备堆放的牢固性，提高了接触面积，从而提高了摩擦力。

[0020] 作为优选，相邻所述第一加强杆之间还设置有横截面呈等边三角形设置的稳定杆。

[0021] 采用上述方案，稳定杆的设置，提高了第一加强杆的结构牢固性，同时呈等边三角形设置，不仅美观，还提高了对稳定杆的稳定性，实用性强。

[0022] 作为优选，所述放置板的弯折处与支撑杆的连接处还设置有保护套，所述保护套卡接包裹于放置板、支撑杆上。

[0023] 采用上述方案，保护套的设置，减少了弯折处进行碰撞磨损，提高了使用寿命，同时保护套的设置，还减少了工作人员进行碰撞，提高了工作人员的安全性。

[0024] 作为优选，所述保护套上还设置有扎带，所述保护套上设置有供扎带安装的安装槽，且所述安装槽上向上凸出设置有半圆块，所述半圆孔上还设置有与扎带抵触连接的凹陷。

[0025] 采用上述方案，扎带的设置，配合安装槽的设置，使扎带在进行捆绑中，减少了纵向的滑移，同时半圆块与半圆块上的凹槽的设置，提高了对扎带之间的稳定性，同时将凹槽中的空气进行排出，从而将扎带进行吸附，提高了对扎带的固定的能力。

[0026] 综上所述，本实用新型具有以下有益效果：

[0027] 1、提高了结构强度，提高了使用寿命；

[0028] 2、使用更加安全。

附图说明

[0029] 图1为提升辅助平台的结构示意图一；

[0030] 图2为提升辅助平台的结构示意图二；

[0031] 图3为图2中A部的放大示意图；

[0032] 图4为保护套的爆炸示意图。

[0033] 图中：1、支撑杆；2、锁定杆；3、连接杆；4、冲击杆；5、放置板；6、固定杆；7、第一加强杆；8、第二加强杆；9、螺纹片；10、锥块；11、圆环片；12、半球凸块；13、横杆；14、竖杆；15、经

片;16、纬片;17、稳定杆;18、保护套;19、扎带;20、安装槽;21、半圆块;22、凹陷。

具体实施方式

[0034] 以下结合附图对本实用新型作进一步详细说明。

[0035] 如图1所示,本实施例公开的一种用于导管架平台的提升辅助平台,包括若干支撑杆1,支撑杆1包括了锁定杆2、连接杆3、冲击杆4。

[0036] 如图1、2所示,锁定杆2的一端设置有锥块10,锥块10用于将锁定杆2快速扎到土壤中,且锁定杆2上时只有螺纹片9,锁定杆2远离锥块10的一侧一体设置有连接杆3,连接杆3上设置有半圆片,半圆片呈均匀分布,且连接杆3远离锁定杆2的一侧还设置有冲击杆4,冲击杆4上环形分布有半球凸块12。

[0037] 如图1、2所示,冲击杆4上还设置有固定杆6,固定杆6将冲击杆4之间互相焊接,固定杆6之间呈矩形设置,且固定杆6之间的矩形中还焊接有稳定杆17,稳定杆17的横截面呈等边三角形设置,稳定杆17呈互相十字设置。

[0038] 如图1、2所示,相邻固定杆6之间还设置有第一加强杆7,第一加强杆7与相邻固定杆6之间形成的等腰直角三角形设置,且直角朝向支撑杆1。

[0039] 如图1、2所示,放置板5包括横杆13与竖杆14,横杆13与竖杆14互相垂直设置以形成矩形框。

[0040] 如图2、3所示,横杆13与竖杆14之间还设置有经片15与纬片16,经片15与纬片16相互垂直设置,且经片15与纬片16分别与横杆13与竖杆14呈45度,横杆13与竖杆14的横截面呈“工”字形设置。

[0041] 如图3、4所示,支撑杆1与放置板5的折角处还设置有保护套18,保护套18呈Y形设置,且保护套18上靠近支撑杆1的内侧处设置有开口,开口供保护套18进行安装。

[0042] 如图4所示,保护套18上还设置有供扎带19捆版的安装槽20,且安装槽20内环形一体设置有半圆块21,半圆块21中设置有凹陷22以形成吸盘,用于提高对扎带19的固定能力。

[0043] 本具体实施例仅仅是对本实用新型的解释,其并不是对本实用新型的限制,本领域技术人员在阅读完本说明书后可以根据需要对本实施例做出没有创造性贡献的修改,但只要在本实用新型的权利要求范围内都受到专利法的保护。

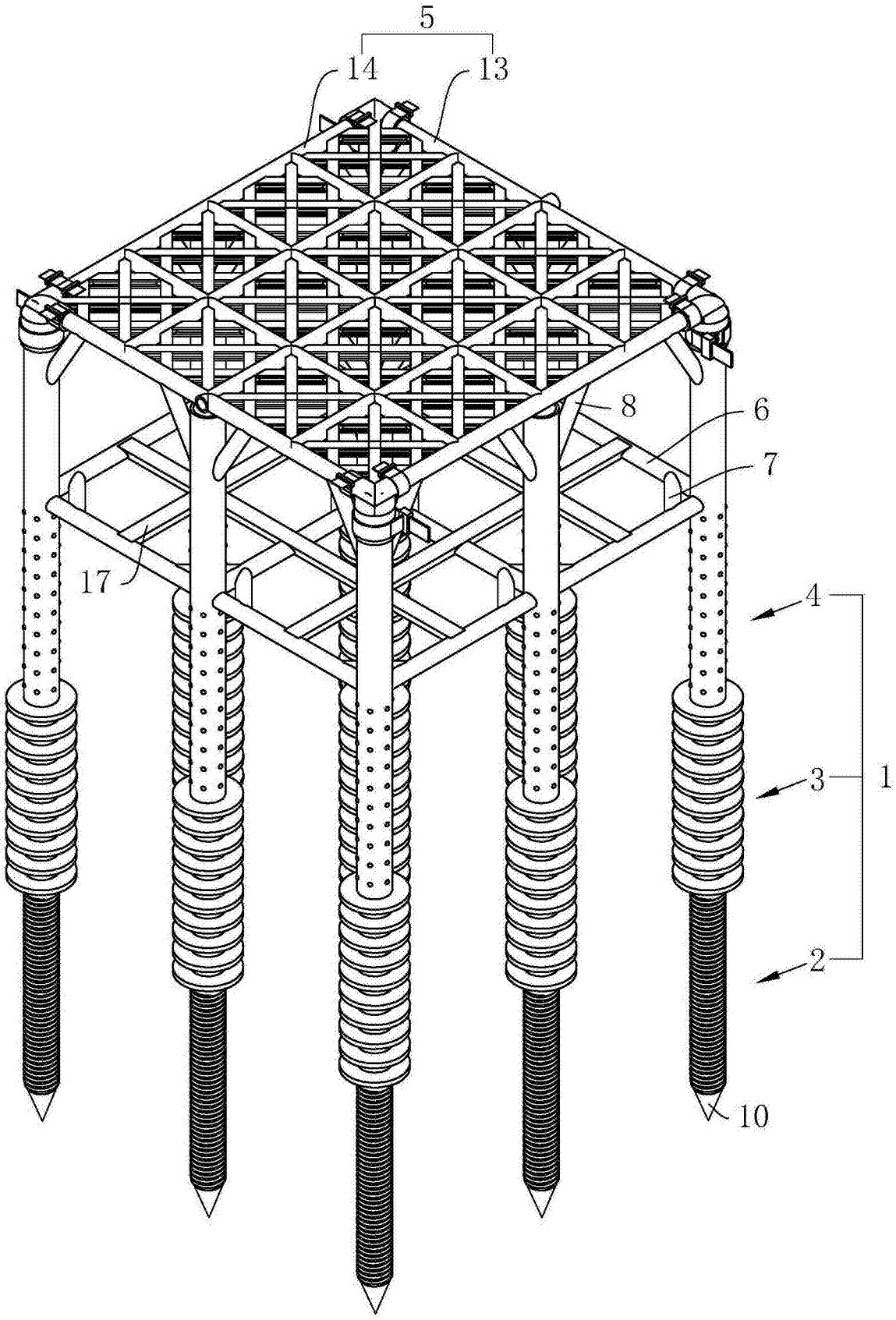

图1

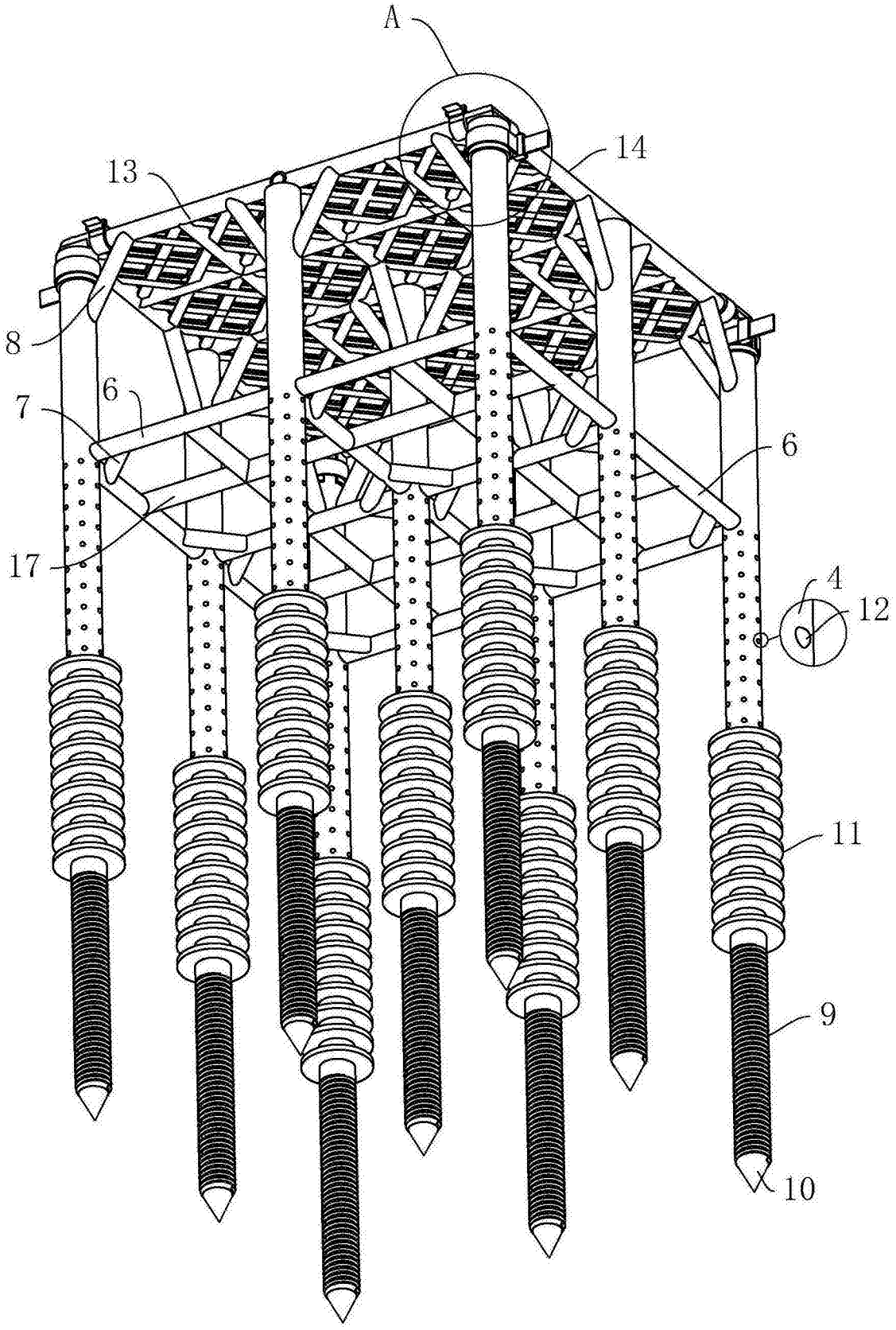

图2

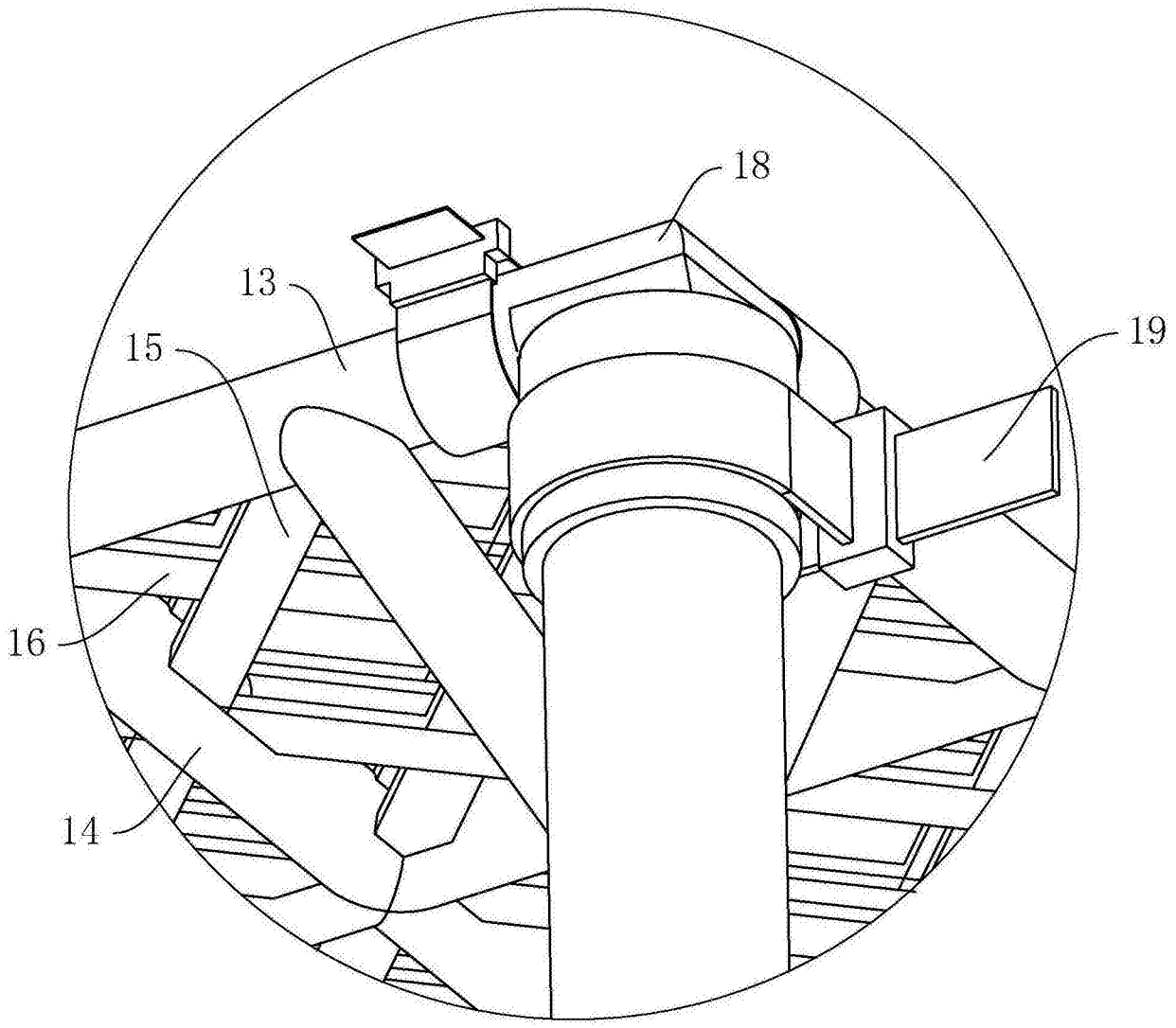

A

图3

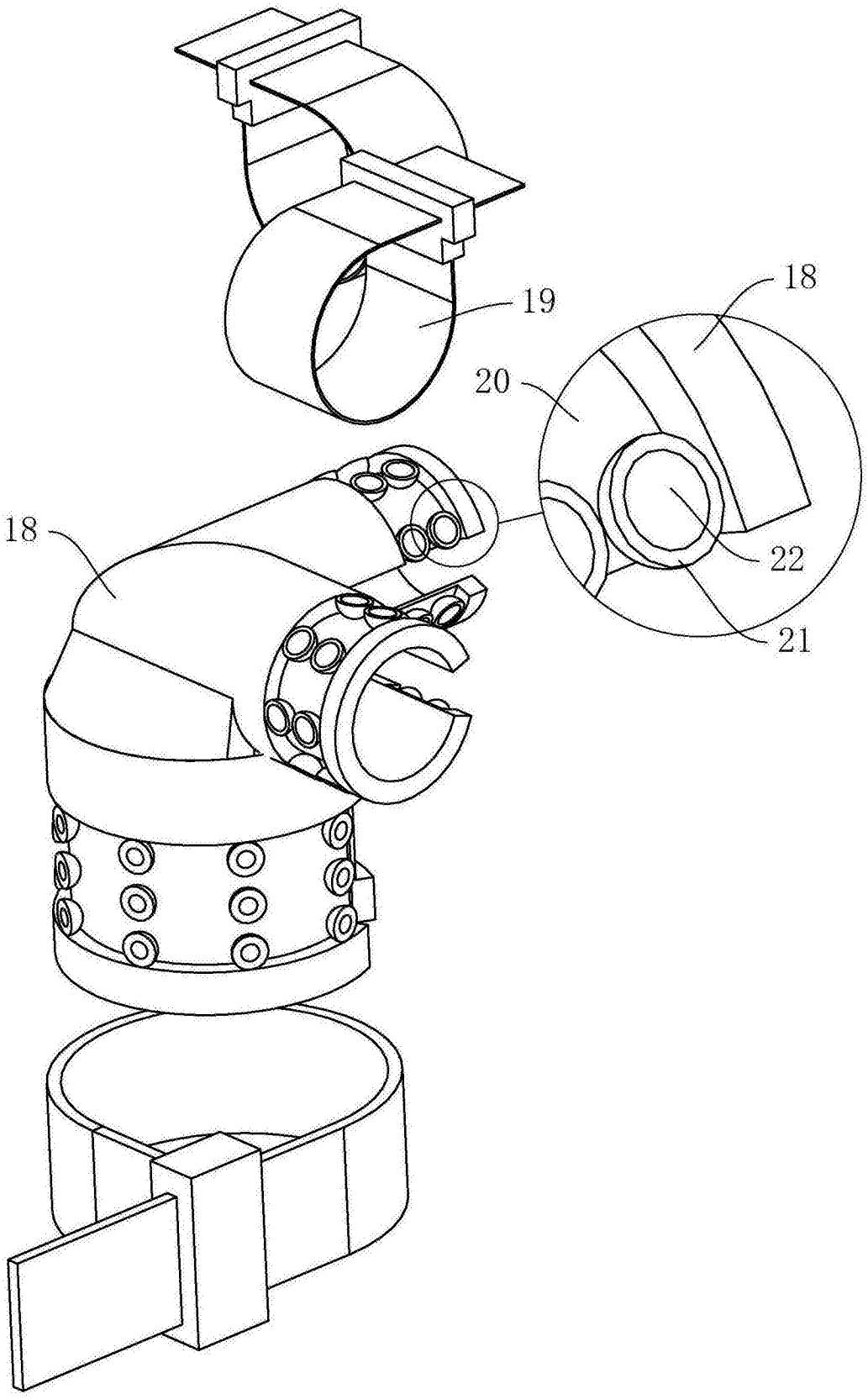

图4