(19)国家知识产权局

(12)实用新型专利

(10)授权公告号 CN 219937878 U
(45)授权公告日 2023.10.31

(21)申请号 202223019500.9

(22)申请日 2022.11.14

(73)专利权人 于俊伟
地址 043600 山西省运城市绛县卫庄镇卫庄村第四居民组251号

(72)发明人 于俊伟

(51)Int.Cl.
H02G 3/08(2006.01)
H02G 3/16(2006.01)

权利要求书1页 说明书2页 附图2页

(54)实用新型名称

一种可规整线路的网络接线箱

(57)摘要

本实用新型涉及一种网络接线箱，尤其涉及一种可规整线路的网络接线箱。它包括前方开口的箱体，箱体的底板靠近箱体开口的位置处设置有卡固装置，所述卡固装置包括长条型底座，底座的底面与底板的顶面固定连接，所述底座上设置有若干个块状固定件，所述固定件的两个侧面上设置有卡槽，所述卡固装置还包括U型卡子，卡子的两个U型末端外侧设置有与卡槽相匹配的卡块，所述卡块卡装在卡槽中。本实用新型有益效果为：该装置结构简单，安装方便，大大提高了同时安装多个线路的整齐度，节省了检修查找线路时间，提高了工作效率。

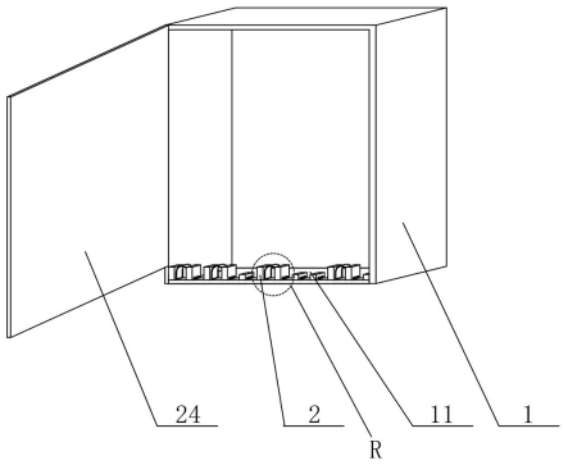

CN 219937878 U

1.一种可规整线路的网络接线箱,其特征在于:它包括前方开口的箱体(1),所述箱体(1)的底板(11)上设置有卡固装置(2),所述卡固装置(2)包括长条型底座(21),底座(21)的底面与底板(11)的顶面固定连接,所述底座(21)上设置有若干个块状固定件(22),所述固定件(22)的两个侧面上设置有卡槽(221),所述卡固装置(2)还包括U型卡子(23),卡子(23)的两个U型末端外侧设置有与卡槽(221)相匹配的卡块(231),所述卡块(231)卡装在卡槽(221)中。

2.根据权利要求1所述的一种可规整线路的网络接线箱,其特征在于:所述卡固装置(2)安装在底板(11)上。

3.根据权利要求1所述的一种可规整线路的网络接线箱,其特征在于:所述箱体(1)前端铰连接有箱门(24),所述箱门(24)位于卡固装置(2)上方。

4.根据权利要求1所述的一种可规整线路的网络接线箱,其特征在于:所述底座(21)的两端分别与箱体(1)的两个侧面内壁固定连接。

5.根据权利要求1所述的一种可规整线路的网络接线箱,其特征在于:所述卡子(23)为金属片弯折而成。

6.根据权利要求1所述的一种可规整线路的网络接线箱,其特征在于:所述卡子(23)采用塑料一体成型。

一种可规整线路的网络接线箱

技术领域

[0001] 本实用新型涉及一种网络接线箱，尤其涉及一种可规整线路的网络接线箱。

背景技术

[0002] 随着计算机技术和通信技术的发展，信息传输的手段发生了极大的变化。人们对各种业务的需求，也越来越提高，要求业务的种类越来越多样化，如语音、数据、图像等各种业务，使得多媒体业务的需求迅速上升。

[0003] 现在的生活工作中，人们已经离不开网络宽带，现在的办公或者居家安装网络宽带大多采用网络宽带接线箱，网络宽带接入户内，可将相关联网用设备放置在接线箱中，再连接各个办公或者家用网络设备，比如电视盒子等，因此，在接线箱周围会有数根网线堆积在一起，不仅不美观，在进行打扫或者检修时，难以分清各个线路，给检修工作带来不必要的麻烦。

实用新型内容

[0004] 本实用新型的目的在于针对现有技术的缺陷和不足，提供一种计算机宽带网络接线箱，具有可在使用过程中对接入或者接出接线箱的电线或者网线进行规整的特点。

[0005] 为实现上述目的，本实用新型采用以下技术方案是：一种可规整线路的网络接线箱，包括前方开口的箱体1，箱体1的底板11上设置有卡固装置2，所述卡固装置2包括长条型底座21，底座21的底面与底板11的顶面固定连接，所述底座21上设置有若干个块状固定件22，所述固定件22的两个侧面上设置有卡槽221，所述卡固装置2还包括U型卡子23，卡子23的两个U型末端外侧设置有与卡槽221相匹配的卡块231，所述卡块231卡装在卡槽221中。

[0006] 所述卡固装置2安装在底板11上靠近箱体开口的位置处。

[0007] 所述箱体1前端铰连接有箱门24，所述箱门24位于卡固装置2上方。

[0008] 所述底座21的两端分别与箱体1的两个侧面内壁固定连接。

[0009] 所述卡子23为金属片弯折而成。

[0010] 所述卡子23采用塑料一体成型。

[0011] 采用上述技术方案后，本实用新型有益效果为：该装置结构简单，安装方便，大大提高了同时安装多个线路的整齐度，节省了检修查找线路时间，提高了工作效率。

附图说明

[0012] 为了更清楚地说明本实用新型实施例或现有技术中的技术方案，下面将对实施例或现有技术描述中所需要使用的附图作简单地介绍，显而易见地，下面描述中的附图仅仅是本实用新型的一些实施例，对于本领域普通技术人员来讲，在不付出创造性劳动性的前提下，还可以根据这些附图获得其他的附图。

[0013] 图1是本实用新型的结构示意图。

[0014] 图2是图1中R部的放大图。

[0015] 图3是本实用新型的卡固装置结构示意图。

[0016] 图4是本实用新型的卡子结构示意图。

[0017] 附图标记说明:箱体1、底板11、卡固装置2、底座21、固定件22、卡槽221、卡子23、卡块231、箱门24。

具体实施方式

[0018] 参看图1所示,本具体实施方式采用的技术方案是:一种可规整线路的网络接线箱,它包括前方开口的箱体1,箱体1的底板11靠近箱体开口的位置处设置有卡固装置2,卡固装置2包括长条型底座21,底座21的底面与底板11的顶面固定连接,底座21上设置有若干个块状固定件22,固定件22的两个侧面上设置有卡槽221,卡固装置2还包括U型卡子23,参看图4所示,卡子23的两个U型末端外侧设置有与卡槽221相匹配的卡块231,卡块231卡装在卡槽221中。

[0019] 参看图3所示,卡子23的两个U型臂末端外侧壁之间的距离与两个相邻固定件之间的距离相同。U型卡子23采用金属片弯折而成或者采用塑料一体成型,依靠金属片或者塑料制成的U型卡子按捏可轻度变形,松开后可恢复原U型状态的特性,通过按捏U型卡子23两侧,使之进入两个固定件22之间,松开后卡子回恢复原U型状态使卡块231卡入卡槽221中。

[0020] 参看图1所示,箱体1前端铰连接有箱门24,且箱门24位于卡固装置2上方。底座21的两端分别与箱体1的两个侧面内壁固定连接。

[0021] 具体工作原理如下:将入户的网线卡装在两个卡块231之间,用一个U型卡子卡住网线,捏住卡子的两个U型臂侧板,使两个U型臂侧板靠拢,将卡子两个U型末端上的卡块231分别对准两侧固定件22上的卡槽221,松开卡子,使两个卡块231分别卡入两侧的卡槽221中,网线被卡子固定在两个相邻的固定件22之间,其他接入过着接出接线箱的线路也固定在两个相邻的固定件之间,固定好后多余线团可捆扎后放置箱体1中,为了更好的辨别各个线路,还可将标记好的便签贴纸粘贴在各个线路上,以方便检修员查找。

[0022] 采用上述技术方案后,本实用新型有益效果为:该装置结构简单,安装方便,大大提高了同时安装多个线路的整齐度,节省了检修查找线路时间,提高了工作效率。

[0023] 以上所述,仅用以说明本实用新型的技术方案而非限制,本领域普通技术人员对本实用新型的技术方案所做的其它修改或者等同替换,只要不脱离本实用新型技术方案的精神和范围,均应涵盖在本实用新型的权利要求范围当中。

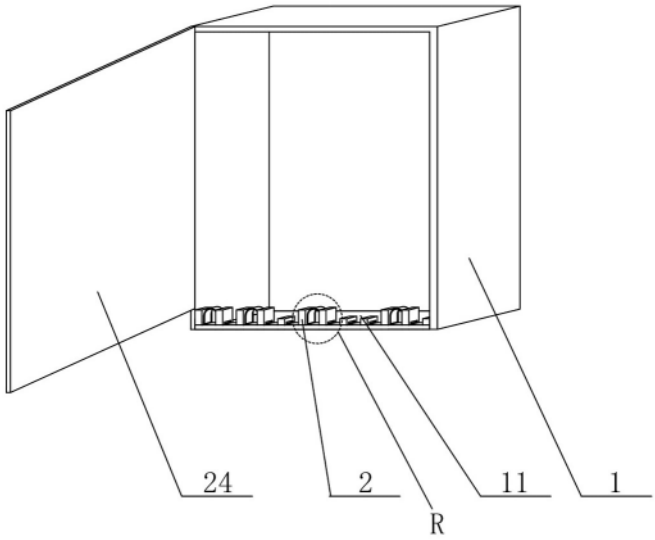

图1

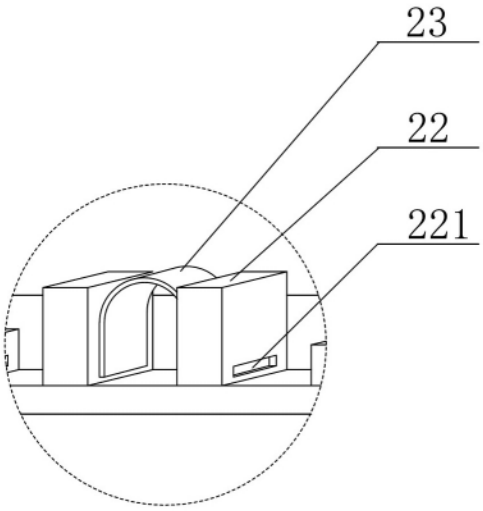

图2

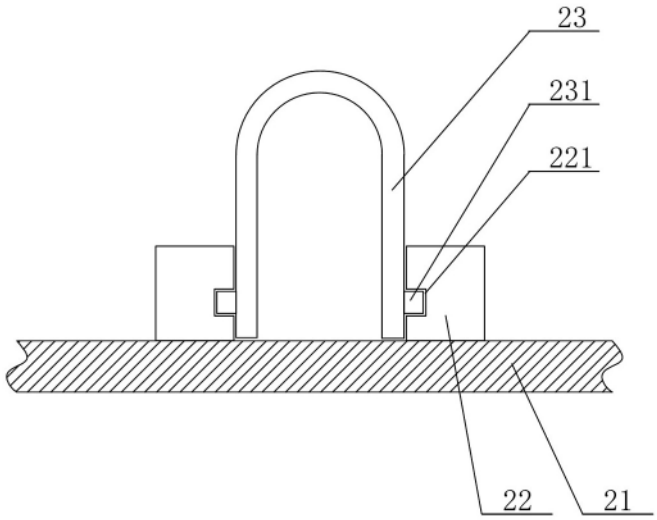

图3

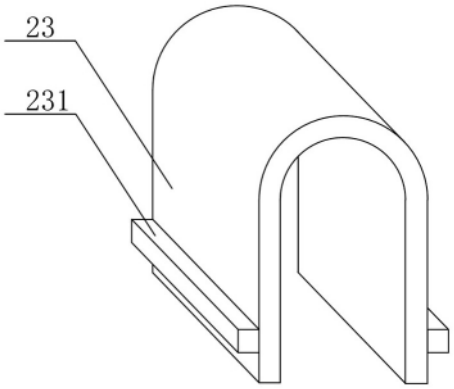

图4