(19)中华人民共和国国家知识产权局

(12)实用新型专利

(10)授权公告号 CN 211850229 U
(45)授权公告日 2020.11.03

(21)申请号 202020232409.7

(22)申请日 2020.03.02

(73)专利权人 山东雄狮建筑装饰股份有限公司
地址 277500 山东省枣庄市滕州市腾飞路699号(经济开发区)

(72)发明人 郭兴举 孔伟 褚洪英 於永正 韩文娜 程星歌

(51)Int.Cl.
E04B 2/88(2006.01)
E04B 1/66(2006.01)

权利要求书1页 说明书3页 附图3页

(54)实用新型名称

一种防水密封效果良好的单元式幕墙

(57)摘要

本实用新型公开了一种防水密封效果良好的单元式幕墙，属于建筑装饰领域。一种防水密封效果良好的单元式幕墙，包括墙体，墙体的内侧设置有连接架，墙体的表面设置有引流板和插槽，墙体外侧的顶端边侧设置有引流斜面，墙体外侧的底端设置有若干个引流杆，卡块的顶端设置有引流槽，引流槽的内壁设置有穿孔，墙体的中部设置有玻璃管，本实用新型通过引流板可以使得墙体之间垂直的缝隙能够防水，避免下雨天水流渗入其中，通过密封垫可以使得墙体之间水平的缝隙减小，降低水流进入其中的风险，通过引流槽、穿孔和玻璃管可以使得进入墙体之间水平缝隙的水流被引流走，实现防水隔离的目的，提高了该装置的防水效果。

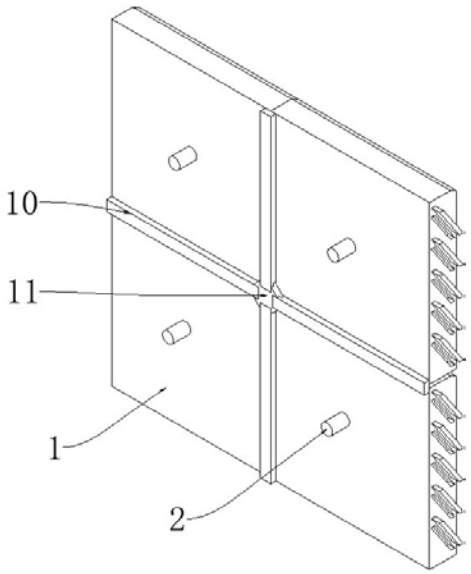

CN 211850229 U

1.一种防水密封效果良好的单元式幕墙,包括墙体(1),其特征在于,所述墙体(1)的内侧设置有连接架(2),所述墙体(1)的表面设置有引流板(3)和插槽(4),所述引流板(3)和所述插槽(4)相对应设置,所述墙体(1)外侧的顶端边侧设置有引流斜面(5),所述墙体(1)外侧的底端设置有若干个引流杆(6),所述墙体(1)的顶端表面和底端表面均设置有密封垫(7),所述墙体(1)内侧的边侧设置有卡槽(8),所述卡槽(8)的内侧设置有卡块(9),所述卡块(9)的内侧设置有密封条(10),所述密封条(10)为若干个,若干个所述密封条(10)之间设置有连接块(11),所述卡块(9)的顶端设置有引流槽(12),所述引流槽(12)的内壁设置有穿孔(13),所述墙体(1)的中部设置有玻璃管(14),所述穿孔(13)的底端与所述玻璃管(14)的顶端正对设置。

2.根据权利要求1所述的一种防水密封效果良好的单元式幕墙,其特征在于,所述引流板(3)位若干个,且若干个所述引流板(3)等距设置在所述墙体(1)的两侧。

3.根据权利要求2所述的一种防水密封效果良好的单元式幕墙,其特征在于,所述引流板(3)与地面成倾斜设置。

4.根据权利要求1所述的一种防水密封效果良好的单元式幕墙,其特征在于,所述引流杆(6)的顶端通过胶水与所述墙体(1)的表面固定连接。

5.根据权利要求1所述的一种防水密封效果良好的单元式幕墙,其特征在于,所述穿孔(13)为若干个,等距排布在所述引流槽(12)的内壁底端。

6.根据权利要求5所述的一种防水密封效果良好的单元式幕墙,其特征在于,若干个所述穿孔(13)的底端均汇聚到一个开口,所述开口与所述玻璃管(14)相连通。

一种防水密封效果良好的单元式幕墙

技术领域

[0001] 本实用新型涉及建筑装饰技术领域，尤其涉及一种防水密封效果良好的单元式幕墙。

背景技术

[0002] 单元式幕墙，是指由各种墙面板与支承框架在工厂制成完整的幕墙结构基本单位，直接安装在主体结构上的建筑幕墙。单元式幕墙主要可分为：单元式幕墙和半单元式幕墙又称坚挺单元式幕墙，半单元式幕墙详分又可分为：立挺分片单元组合式幕墙，窗间墙单元式幕墙。

[0003] 现有的单元式幕墙在使用过程中，单元式幕墙之间连接处常采用橡胶用品，橡胶用品在使用一段时间之后变质，这导致单元式幕墙之间连接处的防水效果下降，影响单元式幕墙的使用效果，因此我们做出改进，提出一种防水密封效果良好的单元式幕墙。

发明内容

[0004] 本实用新型的目的是为了解决现有技术中现有的单元式幕墙连接处的橡胶用品容易腐蚀造成幕墙的防水效果下降的问题，而提出的一种防水密封效果良好的单元式幕墙。

[0005] 为了实现上述目的，本实用新型采用了如下技术方案：

[0006] 一种防水密封效果良好的单元式幕墙，包括墙体，所述墙体的内侧设置有连接架，所述墙体的表面设置有引流板和插槽，所述引流板和所述插槽相对应设置，所述墙体外侧的顶端边侧设置有引流斜面，所述墙体外侧的底端设置有若干个引流杆，所述墙体的顶端表面和底端表面均设置有密封垫，所述墙体内侧的边侧设置有卡槽，所述卡槽的内侧设置有卡块，所述卡块的内侧设置有密封条，所述密封条为若干个，若干个所述密封条之间设置有连接块，所述卡块的顶端设置有引流槽，所述引流槽的内壁设置有穿孔，所述墙体的中部设置有玻璃管，所述穿孔的底端与所述玻璃管的顶端正对设置。

[0007] 优选的，所述引流板位若干个，且若干个所述引流板等距设置在所述墙体的两侧。

[0008] 优选的，所述引流板与地面成倾斜设置。

[0009] 优选的，所述引流杆的顶端通过胶水与所述墙体的表面固定连接。

[0010] 优选的，所述穿孔为若干个，等距排布在所述引流槽的内壁底端。

[0011] 优选的，若干个所述穿孔的底端均汇聚到一个开口，所述开口与所述玻璃管相连通。

[0012] 与现有技术相比，本实用新型提供了一种防水密封效果良好的单元式幕墙，具备以下有益效果：

[0013] 1、该防水密封效果良好的单元式幕墙，通过连接架可以使得墙体能够通过螺栓与外界建筑相连接，通过引流板可以使得相邻两个墙体在连接时，两个墙体之间的连接处会形成引流板，当雨水或者其他流水流经两个墙体之间垂直的缝隙时，水流会在重力的作用

下，沿着引流板向下滑落，实现了防水的目的，通过引流斜面可以降低水流进入两个墙体之间水平的缝隙，通过引流杆可以使得水流悬空低落，进一步降低水流进入两个墙体之间的水平缝隙，提高了该装置的防水的效果。

[0014] 2、该防水密封效果良好的单元式幕墙，通过密封垫可以提高两个墙体之间水平缝隙之间的密封程度，提高其密封效果，通过密封条可以从墙体的内侧对相邻两个墙体之间的缝隙进行封合，进一步提高了该装置的密封效果。

[0015] 3、该防水密封效果良好的单元式幕墙，通过引流槽可以使得与密封条接触的水流会沿着卡块流入引流槽中，通过引流槽可以使得流水进入穿孔中，通过穿孔可以使得水流能够进入玻璃管中，并从玻璃管流到外界环境中，实现排水和防水的目的，降低水流沿着相邻两个墙体之间水平的缝隙进入其中的风险。

[0016] 该装置中未涉及部分均与现有技术相同或可采用现有技术加以实现，本实用新型通过引流板可以使得墙体之间垂直的缝隙能够防水，避免下雨天水流渗入其中，通过密封垫可以使得墙体之间水平的缝隙减小，降低水流进入其中的风险，通过引流槽、穿孔和玻璃管可以使得进入墙体之间水平缝隙的水流被引流走，实现防水隔离的目的，提高了该装置的防水效果。

附图说明

[0017] 图1为本实用新型提出的一种防水密封效果良好的单元式幕墙的结构示意图；

[0018] 图2为本实用新型提出的一种防水密封效果良好的单元式幕墙的墙体侧面结构示意图；

[0019] 图3为本实用新型提出的一种防水密封效果良好的单元式幕墙的墙体剖视结构示意图；

[0020] 图4为本实用新型提出的一种防水密封效果良好的单元式幕墙的卡块结构示意图。

[0021] 图中：1、墙体；2、连接架；3、引流板；4、插槽；5、引流斜面；6、引流杆；7、密封垫；8、卡槽；9、卡块；10、密封条；11、连接块；12、引流槽；13、穿孔；14、玻璃管。

具体实施方式

[0022] 下面将结合本实用新型实施例中的附图，对本实用新型实施例中的技术方案进行清楚、完整地描述，显然，所描述的实施例仅仅是本实用新型一部分实施例，而不是全部的实施例。

[0023] 在本实用新型的描述中，需要理解的是，术语“上”、“下”、“前”、“后”、“左”、“右”、“顶”、“底”、“内”、“外”等指示的方位或位置关系为基于附图所示的方位或位置关系，仅是为了便于描述本实用新型和简化描述，而不是指示或暗示所指的装置或元件必须具有特定的方位、以特定的方位构造和操作，因此不能理解为对本实用新型的限制。

[0024] 参照图1-4，一种防水密封效果良好的单元式幕墙，包括墙体1，墙体1的内侧设置有连接架2，墙体1的表面设置有引流板3和插槽4，引流板3和插槽4相对应设置，墙体1外侧的顶端边侧设置有引流斜面5，墙体1外侧的底端设置有若干个引流杆6，通过连接架2可以使得墙体1能够通过螺栓与外界建筑相连接，通过引流板3可以使得相邻两个墙体1在连接

时，两个墙体1之间的连接处会形成引流板3，当雨水或者其他流水流经两个墙体1之间垂直的缝隙时，水流会在重力的作用下，沿着引流板3向下滑落，实现了防水的目的，通过引流斜面5可以降低水流进入两个墙体1之间水平的缝隙，通过引流杆6可以使得水流悬空低落，进一步降低水流进入两个墙体1之间的水平缝隙，提高了该装置的防水的效果，墙体1的顶端表面和底端表面均设置有密封垫7，墙体1内侧的边侧设置有卡槽8，卡槽8的内侧设置有卡块9，卡块9的内侧设置有密封条10，密封条10为若干个，若干个密封条10之间设置有连接块11，通过密封垫7可以提高两个墙体1之间水平缝隙之间的密封程度，提高其密封效果，通过密封条10可以从墙体1的内侧对相邻两个墙体1之间的缝隙进行封合，进一步提高了该装置的密封效果，卡块9的顶端设置有引流槽12，引流槽12的内壁设置有穿孔13，墙体1的中部设置有玻璃管14，穿孔13的底端与玻璃管14的顶端正对设置，通过引流槽12可以使得与密封条10接触的水流会沿着卡块9流入引流槽12中，通过引流槽12可以使得流水进入穿孔13中，通过穿孔13可以使得水流能够进入玻璃管14中，并从玻璃管14流到外界环境中，实现排水和防水的目的，降低水流沿着相邻两个墙体1之间水平的缝隙进入其中的风险。

[0025] 其中，引流板3位若干个，且若干个引流板3等距设置在墙体1的两侧，通过若干个引流板3可以提高引流板3防水隔离的效果。

[0026] 其中，引流板3与地面成倾斜设置，通过倾斜设置的引流板3可以使得水流顺着引流板3向下滑落。

[0027] 其中，引流杆6的顶端通过胶水与墙体1的表面固定连接，通过用胶水固定的引流杆6可以使得水流沿着引流杆6向下滑落。

[0028] 其中，穿孔13为若干个，等距排布在引流槽12的内壁底端，通过若干个穿孔13可以降低引流槽12中的积水量，提高排水的效率。

[0029] 其中，若干个穿孔13的底端均汇聚到一个开口，开口与玻璃管14相连通，通过汇聚到同一个开口可以使得水流能够一同流入玻璃管14中，实现快速排水和防水。

[0030] 本实用新型中，通过连接架2可以使得墙体1能够通过螺栓与外界建筑相连接，通过引流板3可以使得相邻两个墙体1在连接时，两个墙体1之间的连接处会形成引流板3，当雨水或者其他流水流经两个墙体1之间垂直的缝隙时，水流会在重力的作用下，沿着引流板3向下滑落，实现了防水的目的，通过引流斜面5可以降低水流进入两个墙体1之间水平的缝隙，通过引流杆6可以使得水流悬空低落，进一步降低水流进入两个墙体1之间的水平缝隙，提高了该装置的防水的效果，通过密封垫7可以提高两个墙体1之间水平缝隙之间的密封程度，提高其密封效果，通过密封条10可以从墙体1的内侧对相邻两个墙体1之间的缝隙进行封合，进一步提高了该装置的密封效果，通过引流槽12可以使得与密封条10接触的水流会沿着卡块9流入引流槽12中，通过引流槽12可以使得流水进入穿孔13中，通过穿孔13可以使得水流能够进入玻璃管14中，并从玻璃管14流到外界环境中，实现排水和防水的目的，降低水流沿着相邻两个墙体1之间水平的缝隙进入其中的风险。

[0031] 以上所述，仅为本实用新型较佳的具体实施方式，但本实用新型的保护范围并不局限于此，任何熟悉本技术领域的技术人员在本实用新型揭露的技术范围内，根据本实用新型的技术方案及其实用新型构思加以等同替换或改变，都应涵盖在本实用新型的保护范围之内。

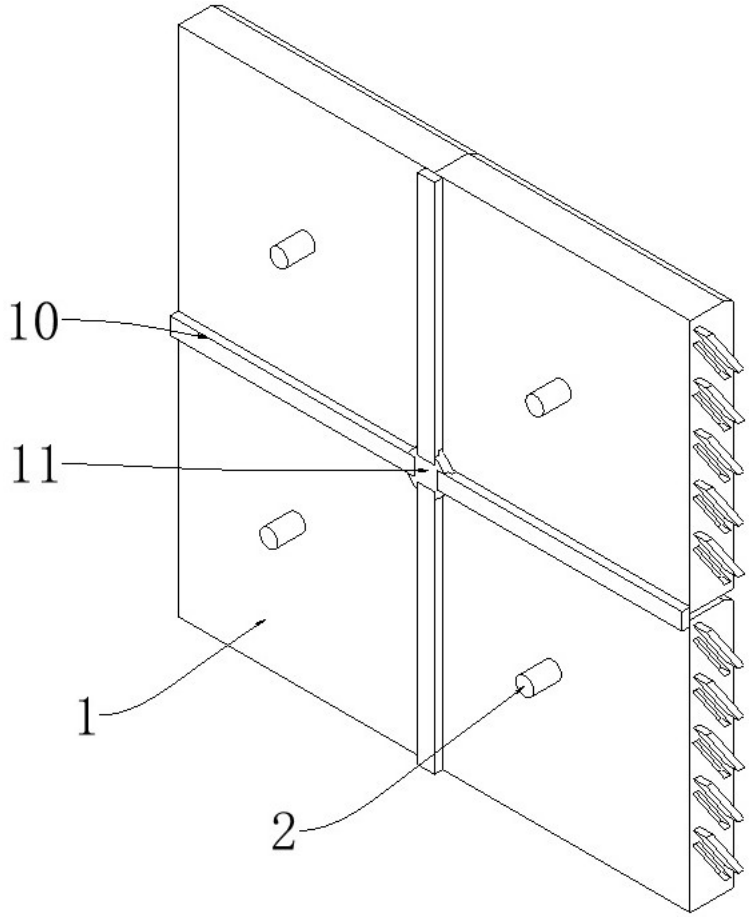

图 1

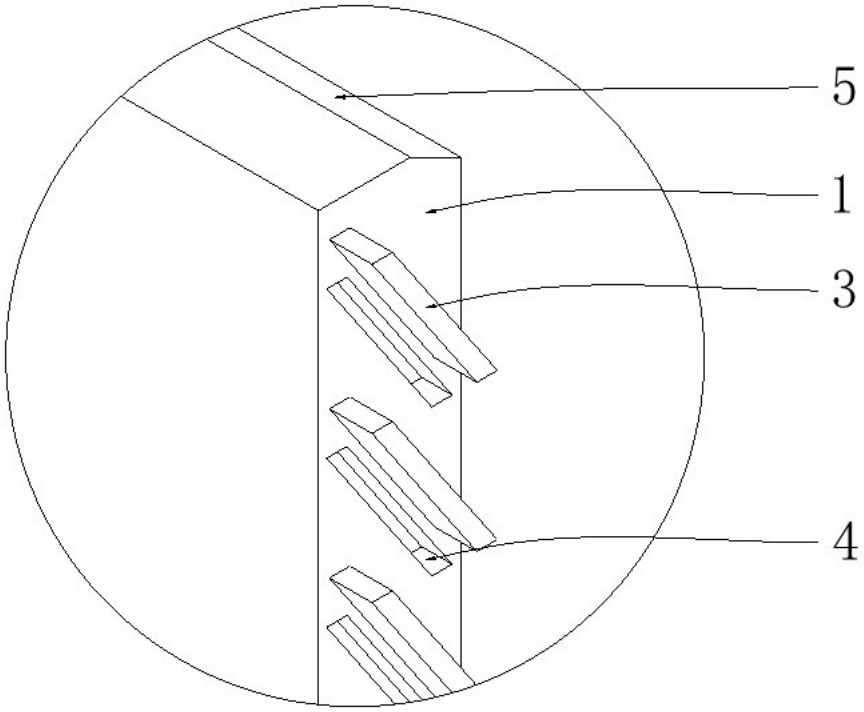

图 2

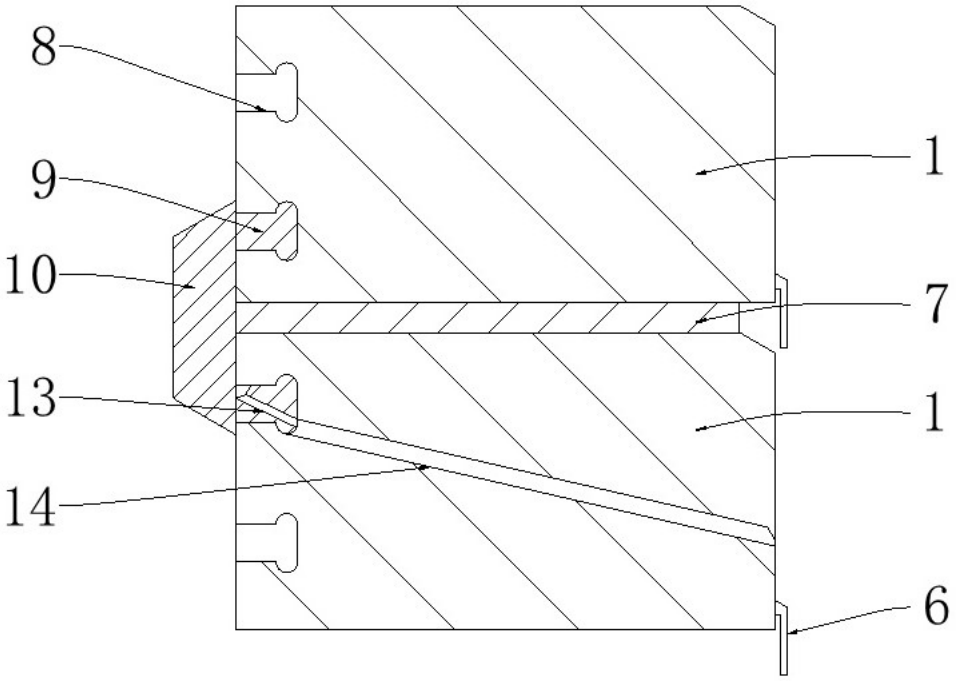

图 3

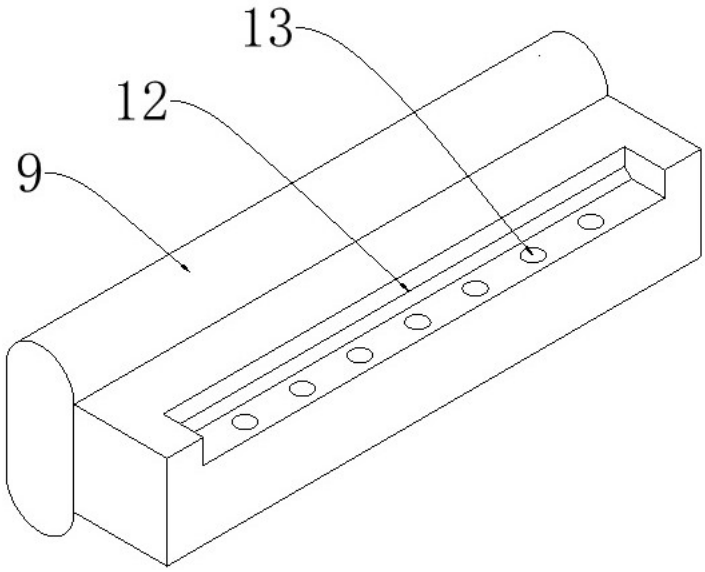

图 4