(19)中华人民共和国国家知识产权局

(12)实用新型专利

(10)授权公告号 CN 215620822 U
(45)授权公告日 2022.01.25

(21)申请号 202122264348.X

(22)申请日 2021.09.18

(73)专利权人 杭州诗宏纸塑包装有限公司
地址 311106 浙江省杭州市余杭区塘栖镇富塘路35号1幢301室

(72)发明人 闻再洪 管月辉

(74)专利代理机构 杭州广奥专利代理事务所(特殊普通合伙) 33334
代理人 吴昊

(51)Int.Cl.
B41F 23/04(2006.01)

权利要求书1页 说明书3页 附图2页

(54)实用新型名称

一种纸制品印刷用风干装置

(57)摘要

本实用新型公开了一种纸制品印刷用风干装置，包括运输机构和热烘干箱，所述热烘干箱安装在运输机构上，热烘干箱的侧表面安装有电控箱，电控箱的表面分别设置有控制按键、调温旋钮和温度显示屏，所述热烘干箱的内部设置有嵌合槽，嵌合槽的内部安装有电加热盘管箱，电加热盘管箱的两端安装有提把手，所述热烘干箱的内部安装有烘干风扇，烘干风扇设置有五组，所述电加热盘管箱与调温旋钮之间通过电气连接，电加热盘管箱与热烘干箱之间为可拆卸式结构。本实用新型通过安装有便捷的热烘干箱设备，具备自动化操控调温方便的优点，可对运输机构上的纸制品进行快速烘干作业，降低了工人劳动强度，具备加工成本低的优点。

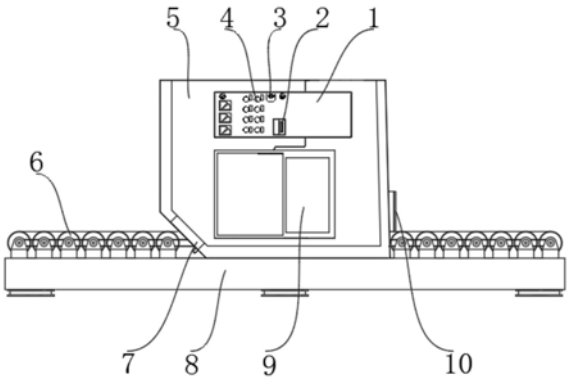

CN 215620822 U

1.一种纸制品印刷用风干装置,包括运输机构(8)和热烘干箱(5),其特征在于,所述热烘干箱(5)安装在运输机构(8)上,热烘干箱(5)的侧表面安装有电控箱(1),电控箱(1)的表面分别设置有控制按键(4)、调温旋钮(3)和温度显示屏(2),所述热烘干箱(5)的内部设置有嵌合槽(11),嵌合槽(11)的内部安装有电加热盘管箱(12),电加热盘管箱(12)的两端安装有提把手(14),所述热烘干箱(5)的内部安装有烘干风扇(13),烘干风扇(13)设置有五组,所述电加热盘管箱(12)与调温旋钮(3)之间通过电气连接,电加热盘管箱(12)与热烘干箱(5)之间为可拆卸式结构。

2.根据权利要求1所述的一种纸制品印刷用风干装置,其特征在于:所述热烘干箱(5)的内部安装有温度传感器,温度传感器与温度显示屏(2)之间电气连接。

3.根据权利要求1所述的一种纸制品印刷用风干装置,其特征在于:所述热烘干箱(5)的后端设置有出料口(10)。

4.根据权利要求1所述的一种纸制品印刷用风干装置,其特征在于:所述热烘干箱(5)的前端设置有进料口(7)。

5.根据权利要求1所述的一种纸制品印刷用风干装置,其特征在于:所述热烘干箱(5)的侧表面镶嵌有观察窗(9),观察窗(9)位于电控箱(1)的下方。

6.根据权利要求1所述的一种纸制品印刷用风干装置,其特征在于:所述运输机构(8)上安装有运输辊(6),运输辊(6)之间通过传动带转动连接。

一种纸制品印刷用风干装置

技术领域

[0001] 本实用新型涉及纸制品加工技术领域，具体为一种纸制品印刷用风干装置。

背景技术

[0002] 印刷是将文字、图画、照片、防伪等原稿经制版、施墨、加压等工序，使油墨转移到纸张、纺织品、塑料品、皮革、PVC、PC等材料表面上，批量复制原稿内容的技术。印刷是把经审核批准的印刷版，通过印刷机械及专用油墨转印到承印物的过程。在对纸制品进行印刷作业后，需要对其表面的油墨进行及时快速烘干处理。

[0003] 目前的纸制品印刷用风干装置使用控制不方便，安装成本较高，因此市场急需研制一种新型的纸制品印刷用风干装置来解决上述存在的问题。

实用新型内容

[0004] 本实用新型的目的在于提供一种纸制品印刷用风干装置，以解决上述背景技术中提出的目前的纸制品印刷用风干装置使用控制不方便，安装成本较高的问题。

[0005] 为实现上述目的，本实用新型提供如下技术方案：一种纸制品印刷用风干装置，包括运输机构和热烘干箱，所述热烘干箱安装在运输机构上，热烘干箱的侧表面安装有电控箱，电控箱的表面分别设置有控制按键、调温旋钮和温度显示屏，所述热烘干箱的内部设置有嵌合槽，嵌合槽的内部安装有电加热盘管箱，电加热盘管箱的两端安装有提把手，所述热烘干箱的内部安装有烘干风扇，烘干风扇设置有五组，所述电加热盘管箱与调温旋钮之间通过电气连接，电加热盘管箱与热烘干箱之间为可拆卸式结构。

[0006] 优选的，所述热烘干箱的内部安装有温度传感器，温度传感器与温度显示屏之间电气连接。

[0007] 优选的，所述热烘干箱的后端设置有出料口。

[0008] 优选的，所述热烘干箱的前端设置有进料口。

[0009] 优选的，所述热烘干箱的侧表面镶嵌有观察窗，观察窗位于电控箱的下方。

[0010] 优选的，所述运输机构上安装有运输辊，运输辊之间通过传动带转动连接。

[0011] 与现有技术相比，本实用新型的有益效果是：

[0012] 热烘干箱安装在运输机构上，通过利用自动化运输机构可将纸制品运输至热烘干箱内部进行烘干处理，热烘干箱的内部设置有嵌合槽，嵌合槽的内部安装有电加热盘管箱，热烘干箱的内部安装有烘干风扇，利用电加热盘管箱配合烘干风扇，可促使热烘干箱内部产生热空气，起到风干效果好的优点，同时电加热盘管箱采用嵌入式安装，可进行灵活拆卸维修，通过安装有电控箱，可对电加热盘管箱内部温度进行实时监控和调节，具备自动化操控调温方便的优点，从而对运输机构上的纸制品进行快速烘干作业，降低了工人劳动强度，具备加工成本低的优点。

附图说明

[0013] 图1为本实用新型的整体主视图；

[0014] 图2为本实用新型的热烘干箱结构示意图；

[0015] 图3为本实用新型的热烘干箱俯视图。

[0016] 图中：1、电控箱；2、温度显示屏；3、调温旋钮；4、控制按键；5、热烘干箱；6、运输辊；7、进料口；8、运输机构；9、观察窗；10、出料口；11、嵌合槽；12、电加热盘管箱；13、烘干风扇；14、提把手。

具体实施方式

[0017] 下面将结合本实用新型实施例中的附图，对本实用新型实施例中的技术方案进行清楚、完整地描述，显然，所描述的实施例仅仅是本实用新型一部分实施例，而不是全部的实施例。

[0018] 请参阅图1-3，本实用新型提供的一种实施例：一种纸制品印刷用风干装置，包括运输机构8和热烘干箱5，热烘干箱5安装在运输机构8上，热烘干箱5的侧表面安装有电控箱1，电控箱1的表面分别设置有控制按键4、调温旋钮3和温度显示屏2，热烘干箱5的内部设置有嵌合槽11，嵌合槽11的内部安装有电加热盘管箱12，电加热盘管箱12的两端安装有提把手14，热烘干箱5的内部安装有烘干风扇13，烘干风扇13设置有五组，电加热盘管箱12与调温旋钮3之间通过电气连接，电加热盘管箱12与热烘干箱5之间为可拆卸式结构。

[0019] 进一步，热烘干箱5的内部安装有温度传感器，温度传感器与温度显示屏2之间电气连接。

[0020] 进一步，热烘干箱5的后端设置有出料口10。

[0021] 进一步，热烘干箱5的前端设置有进料口7。

[0022] 进一步，热烘干箱5的侧表面镶嵌有观察窗9，观察窗9位于电控箱1的下方。

[0023] 进一步，运输机构8上安装有运输辊6，运输辊6之间通过传动带转动连接。

[0024] 工作原理：使用时，热烘干箱5安装在运输机构8上，通过利用自动化运输机构8可将纸制品运输至热烘干箱5内部进行烘干处理，热烘干箱5的内部设置有嵌合槽11，嵌合槽11的内部安装有电加热盘管箱12，电加热盘管箱12的两端安装有提把手14，热烘干箱5的内部安装有烘干风扇13，利用电加热盘管箱12配合烘干风扇13，可促使热烘干箱5内部产生热空气，起到风干效果好的优点，同时电加热盘管箱12采用嵌入式安装，可进行灵活拆卸维修，热烘干箱5的侧表面安装有电控箱1，电控箱1的表面分别设置有控制按键4、调温旋钮3和温度显示屏2，电加热盘管箱12与调温旋钮3之间通过电气连接，热烘干箱5的内部安装有温度传感器，温度传感器与温度显示屏2之间电气连接，通过安装有电控箱1，可对电加热盘管箱12内部温度进行实时监控和调节，具备自动化操控调温方便的优点，从而对运输机构8上的纸制品进行快速烘干作业，降低了工人劳动强度，具备加工成本低的优点。

[0025] 对于本领域技术人员而言，显然本实用新型不限于上述示范性实施例的细节，而且在不背离本实用新型的精神或基本特征的情况下，能够以其他的具体形式实现本实用新型。因此，无论从哪一点来看，均应将实施例看作是示范性的，而且是非限制性的，本实用新型的范围由所附权利要求而不是上述说明限定，因此旨在将落在权利要求的等同要件的含义和范围内的所有变化囊括在本实用新型内。不应将权利要求中的任何附图标记视为限制

所涉及的权利要求。

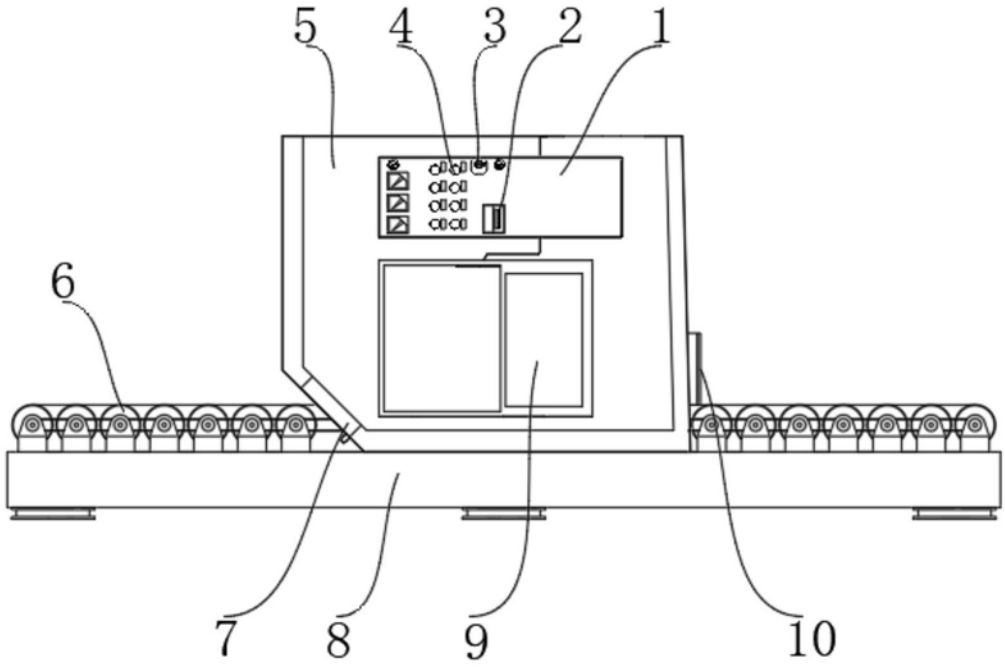

图1

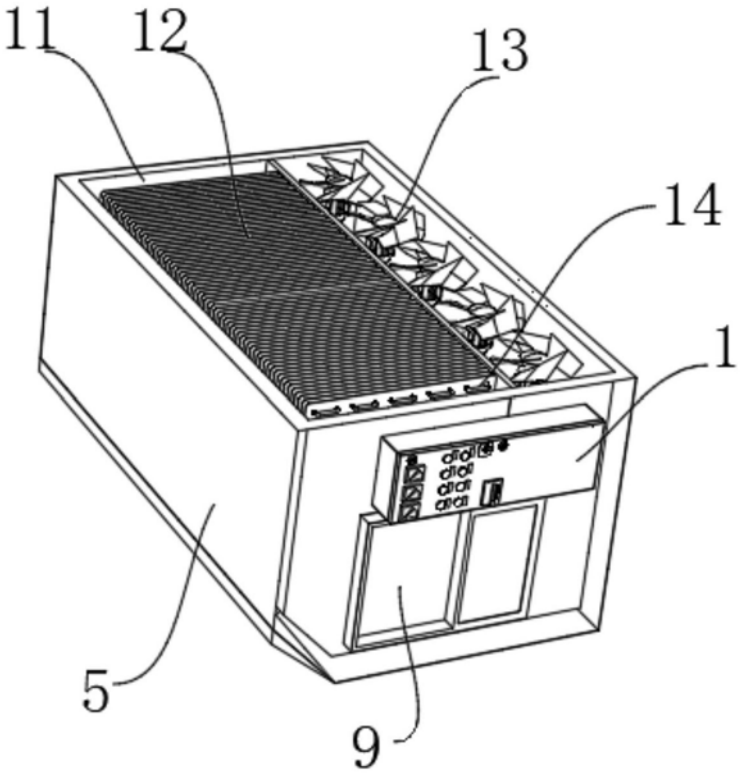

图2

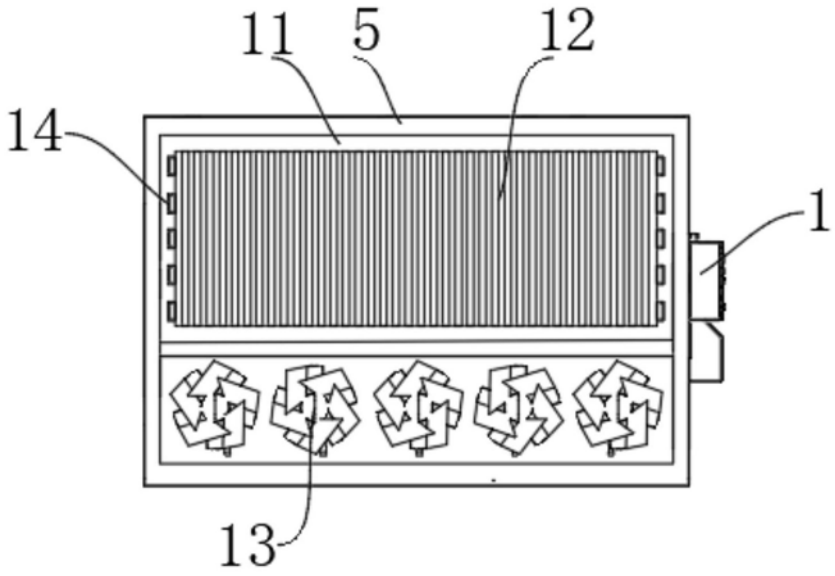

图3